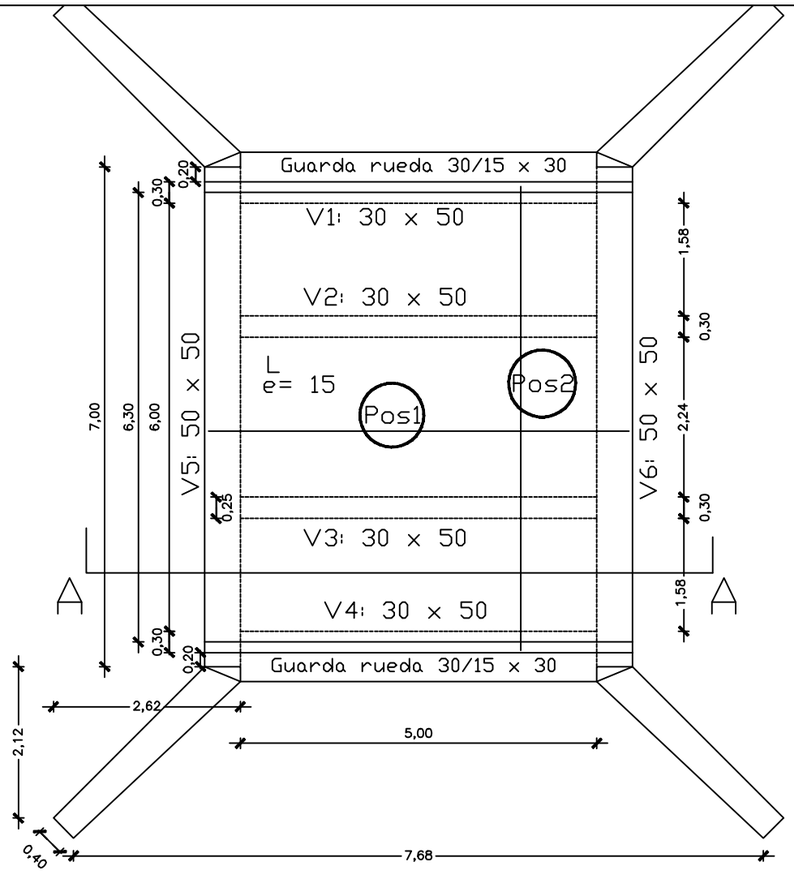

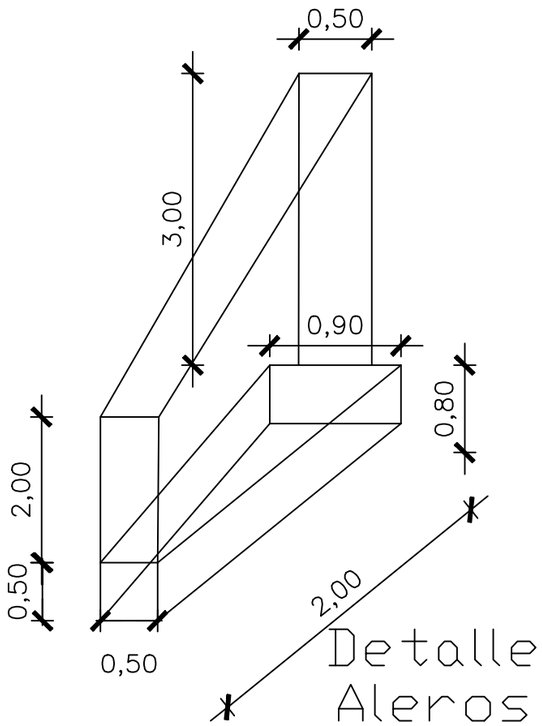

V5=V6 50 x 50

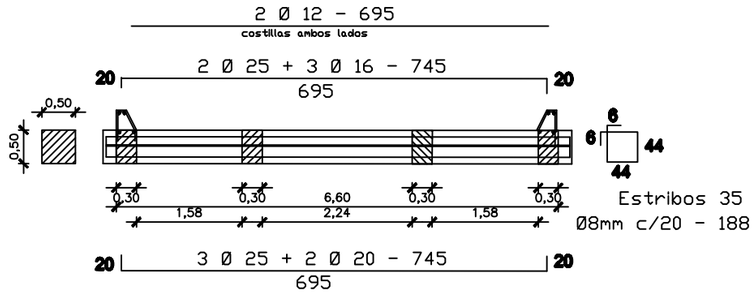

V1=V2=V3=V4= 30x50

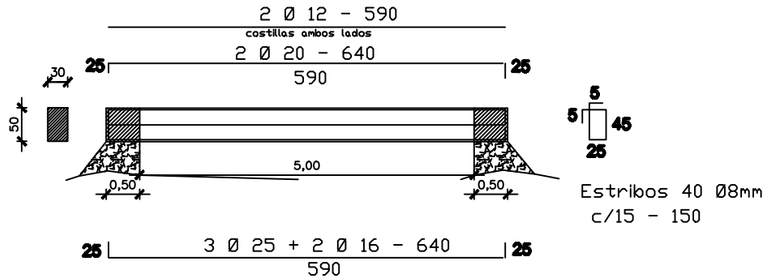

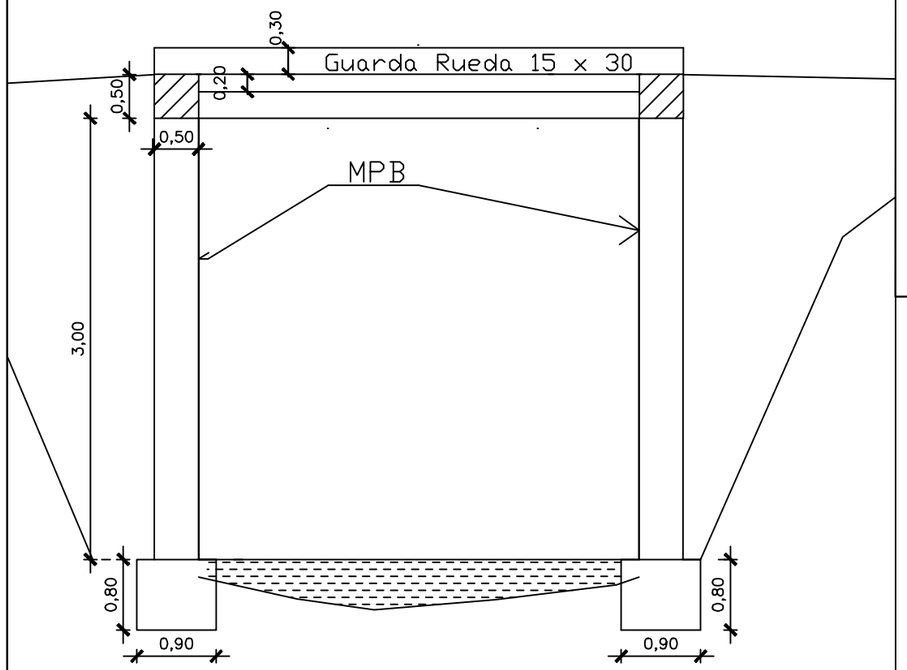

Corte A - A

Hº 210: Dosaje 1:2:3

Cemento portland
Arena Lavada de Rio
Piedra Triturada V

Hierros AP-500

Detalle Guardarrueda

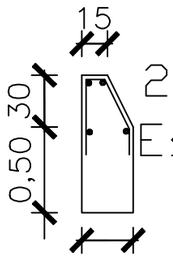

2 Ø 16 - 590
Est. 40 Ø 10mm
c/15 - 100

Armadura Losa

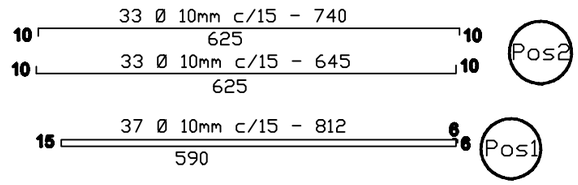

MUNICIPALIDAD DE DR. RAUL PEÑA

OBRA: CONSTRUCCION DE PUENTE Hº Aº_5 MTS

EN EL BARRIO MINGA GUAZU. DISTRITO DE DR. RAUL PEÑA

UBICACION: 21J 0679037

UTM 7100722

PROYECTISTA : ING CESAR CRISTALDO

FECHA SET / 2.019- **ESCALA** TO FIT

Vº Bº

PROYECTISTA