CODIGO: 72131701-001 - SERVICIO DE SEÑALIZACIÓN DE CAMINOS

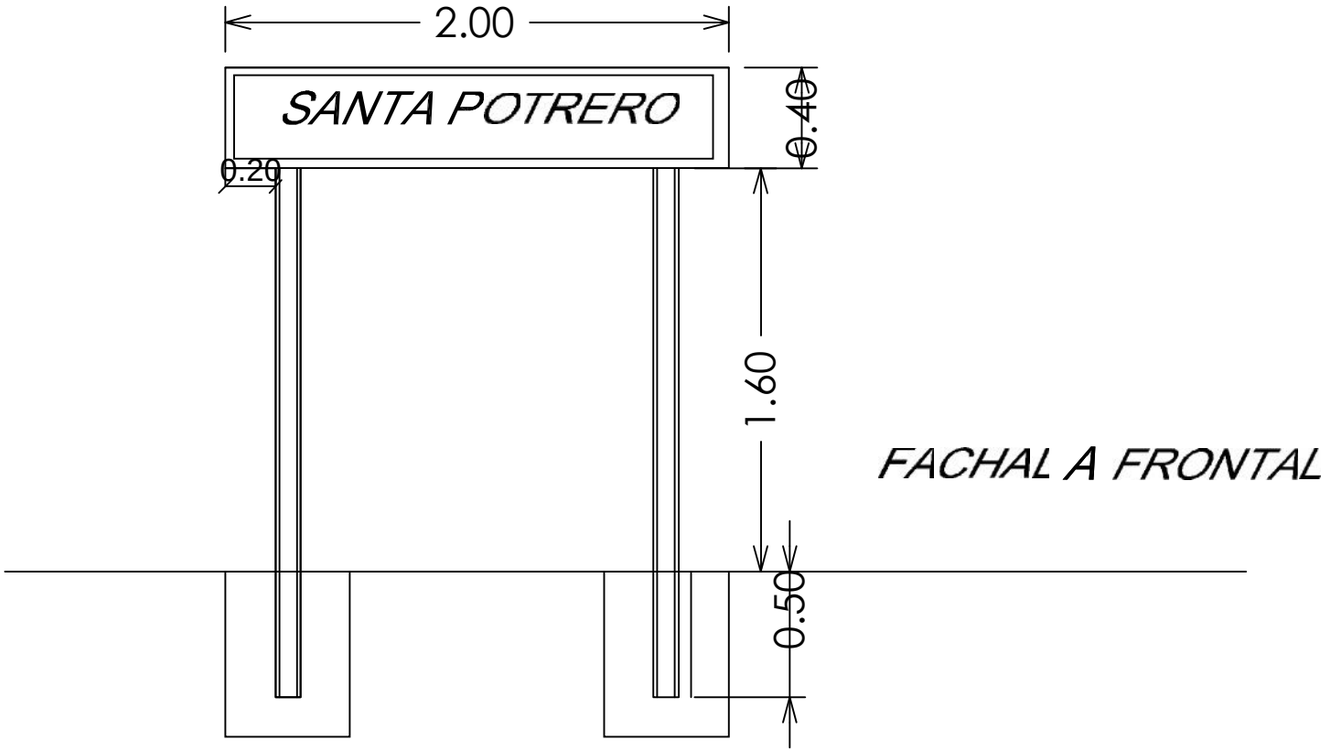

Dirección de Planeamiento Territorial
Aprobado

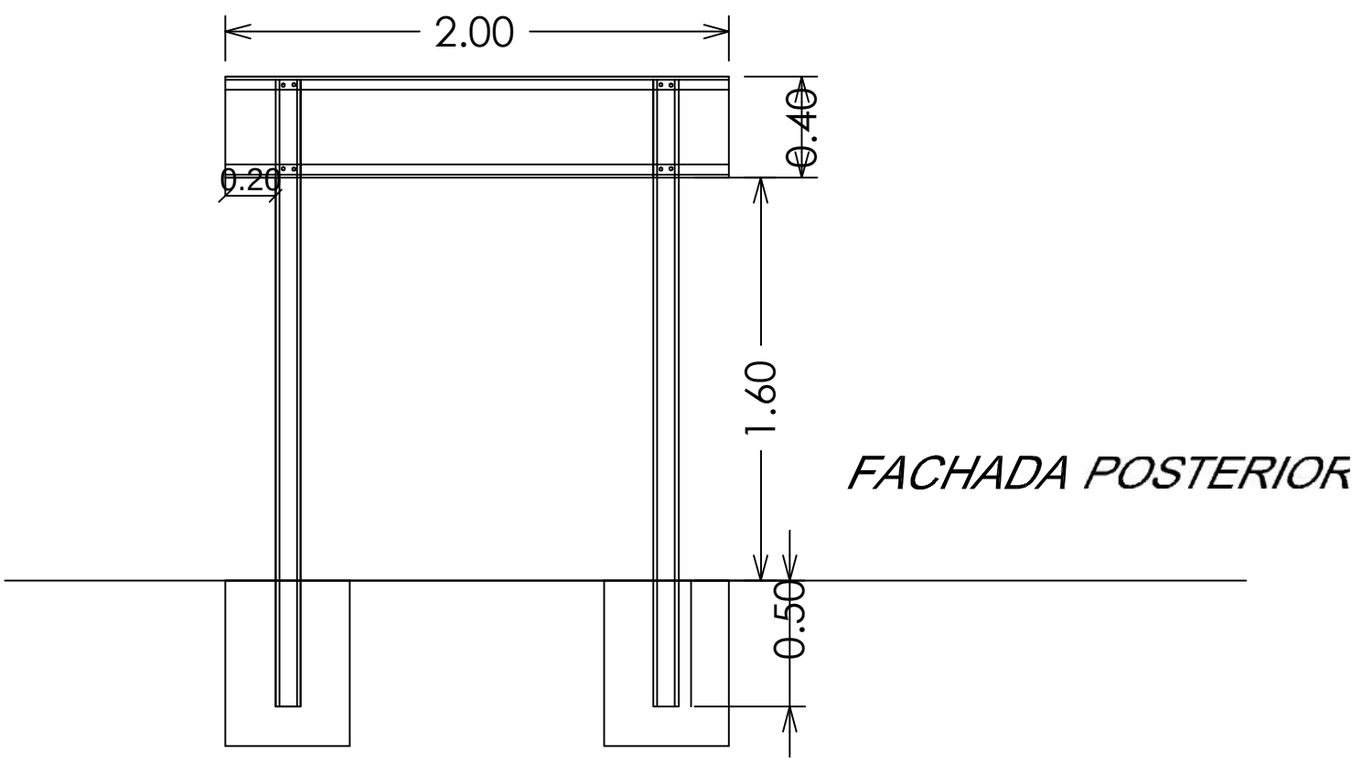

CODIGO: 72131701-029 - **Construcción de Pórtico**

DESCRIPCIÓN DE LA ESTRUCTURA

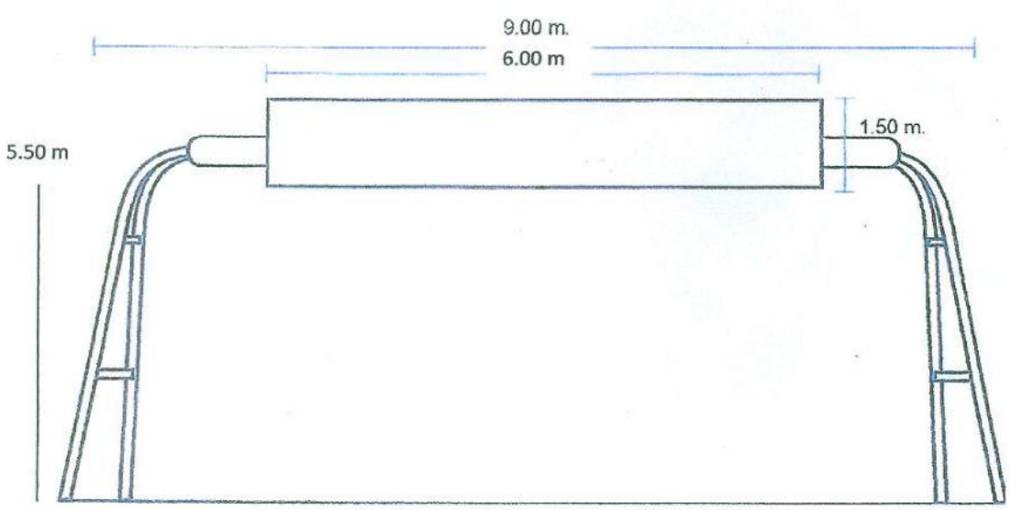

MUNICIPALIDAD DE YUTY
Dirección de Planeamiento Territorial
Dirección de Planeamiento Territorial
Aprobado