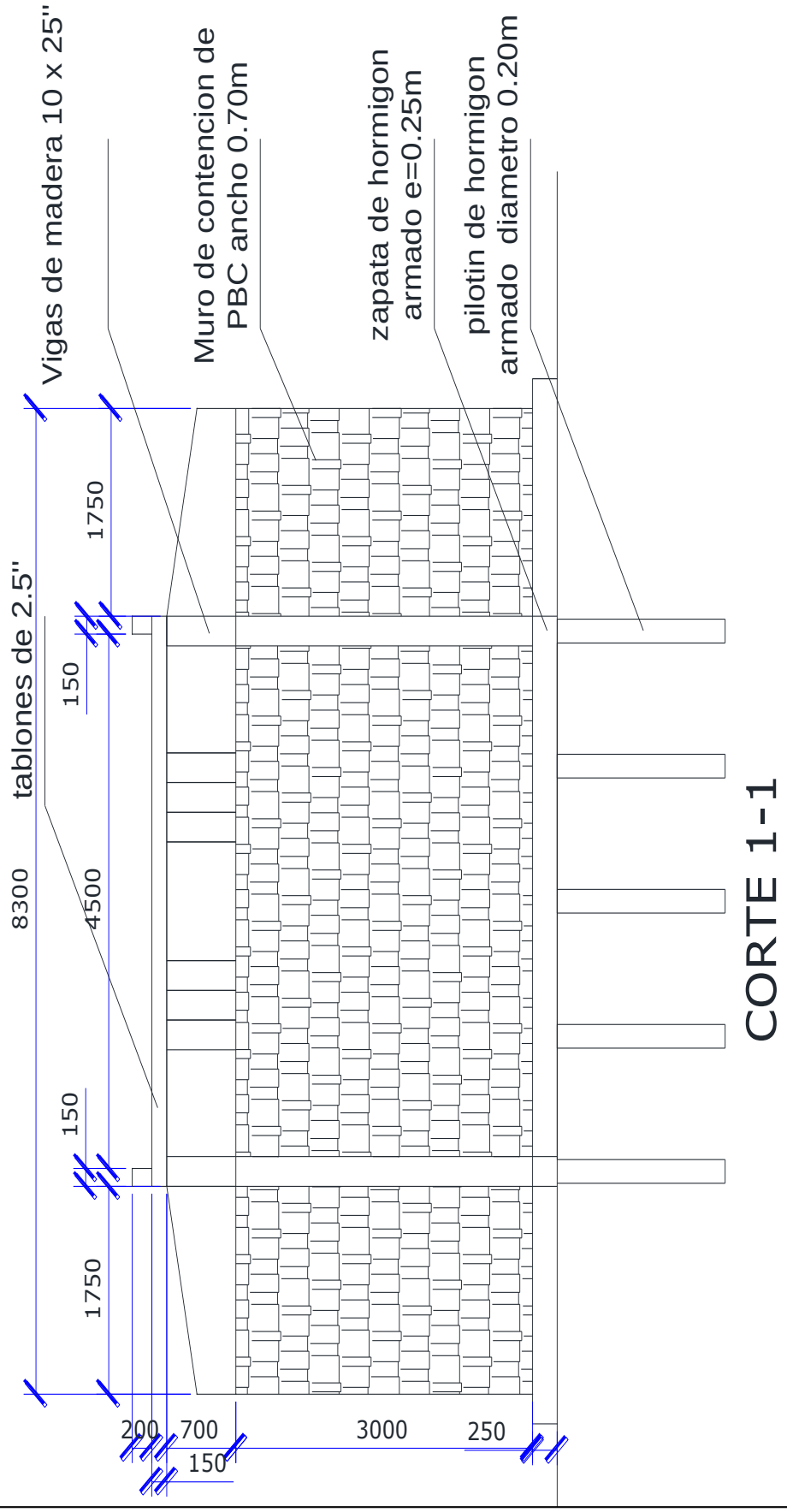

MUNICIPALIDAD DE SAN RAFAEL DEL PARANÁ

DIRECCION DE OBRAS PÚBLICAS MUNICIPALES

PROYECTO: CONSTRUCCION DE PUENTE EN 4TO ASENTAMIENTO

PILARES

P1=P2=P3=P4

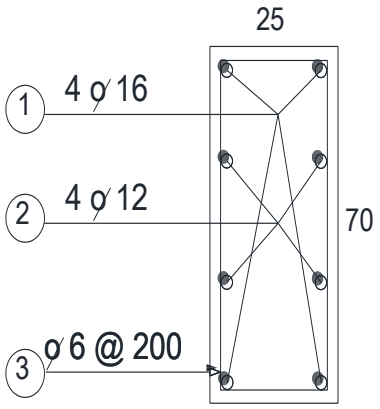

S/E

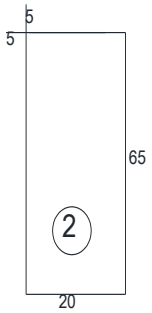

Esquema de estribo

S/E

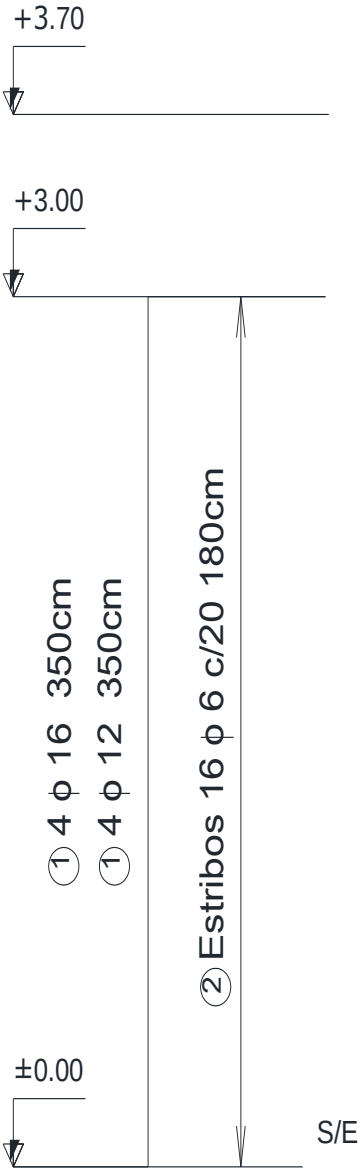

MUNICIPALIDAD DE SAN RAFAEL DEL PARANÁ

DIRECCION DE OBRAS PÚBLICAS MUNICIPALES

PROYECTO: CONSTRUCCION DE PUENTE EN 4TO ASENTAMIENTO

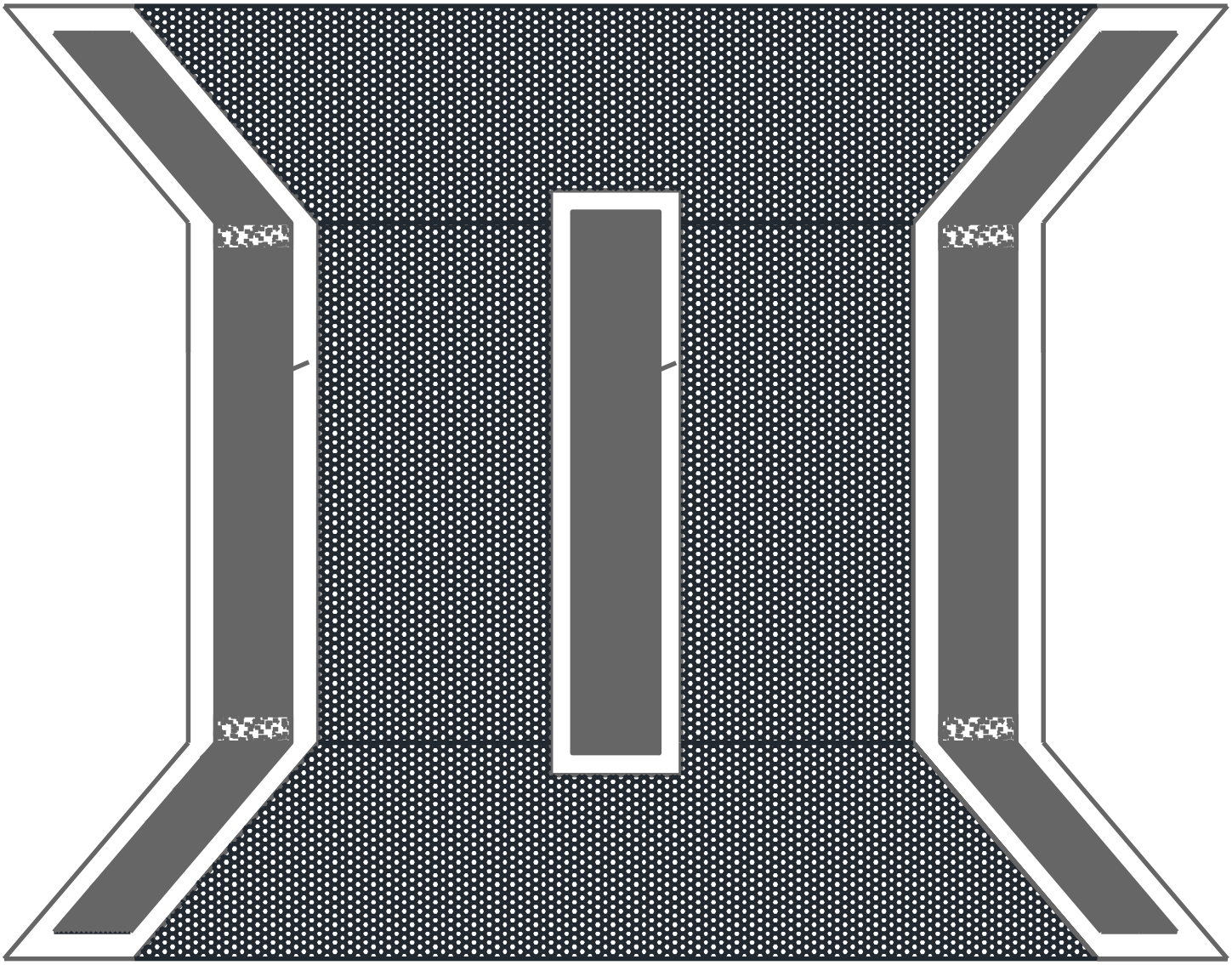

MALLA DE ACERO GALVANIZADO SOBRE PIEDRA BRUTA

MUNICIPALIDAD DE SAN RAFAEL DEL PARANÁ

DIRECCION DE OBRAS PÚBLICAS MUNICIPALES

PROYECTO: CONSTRUCCION DE PUENTE EN 4TO ASEANTAMIENTO

DETALLE PILOTIN E1 - E15

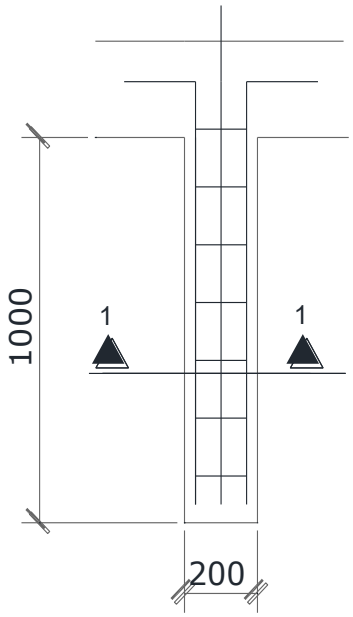

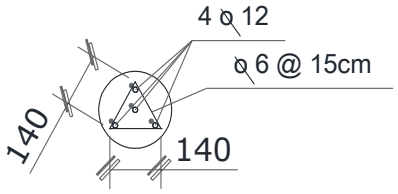

CORTE 1-1
Esc. 1:25

MUNICIPALIDAD DE SAN RAFAEL DEL PARANÁ

DIRECCION DE OBRAS PÚBLICAS MUNICIPALES

PROYECTO: CONSTRUCCION DE PUENTE EN 4TO ASENTAMIENTO

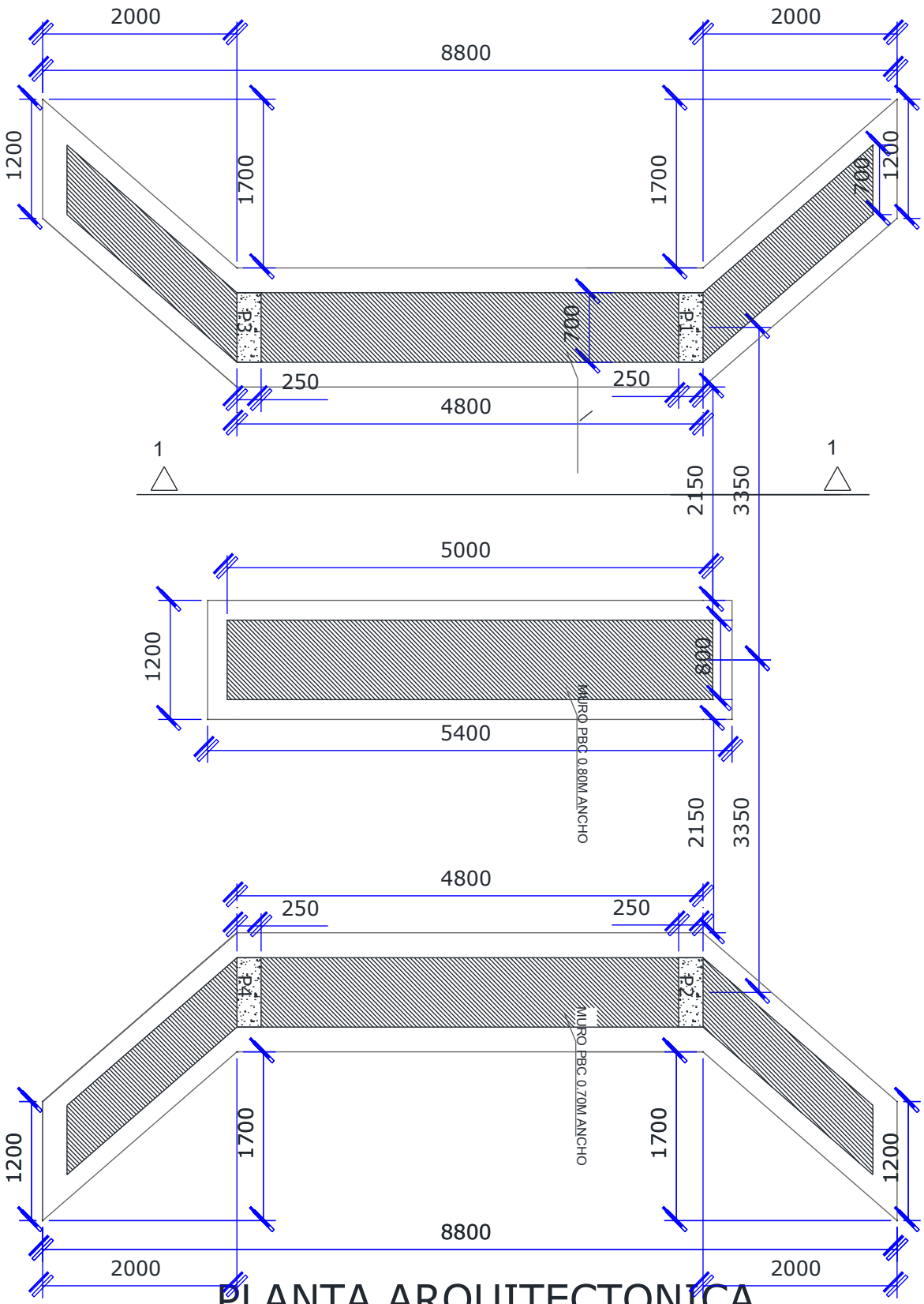

PLANTA ARQUITECTONICA

Esc. 1:50

MUNICIPALIDAD DE SAN RAFAEL DEL PARANÁ

DIRECCION DE OBRAS PÚBLICAS MUNICIPALES

PROYECTO: CONSTRUCCION DE PUENTE EN 4TO ASENTAMIENTO