Your complimentary use period has ended. Thank you for using PDF Complete.
Click Here to upgrade to Unlimited Pages and Expanded Features

MECANICO	TITULO	PROYECTO	FECHA	PLANO
	PILETAS PARA CENIZAS Y HOLLIN DETALLES	PLANTA M. J. TROCHE	25/01/10	2/2
NTO CIVIL		DIBUJO ARQ. E.N.D.	ESCALA SIN ESC	

DE CANAL A PILETA PRIMARIA

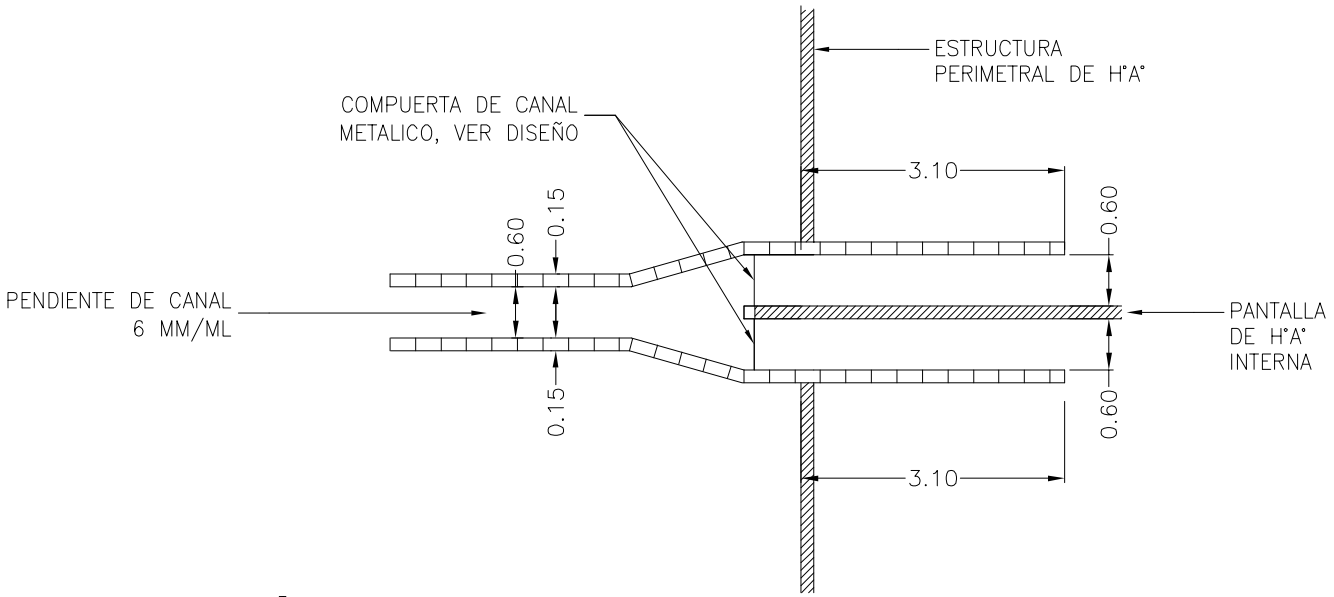

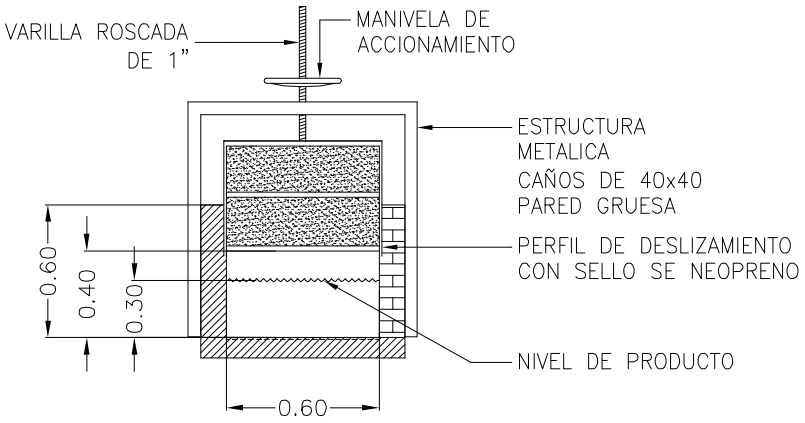

COMPUERTA DE CIERRE
ESQUEMA
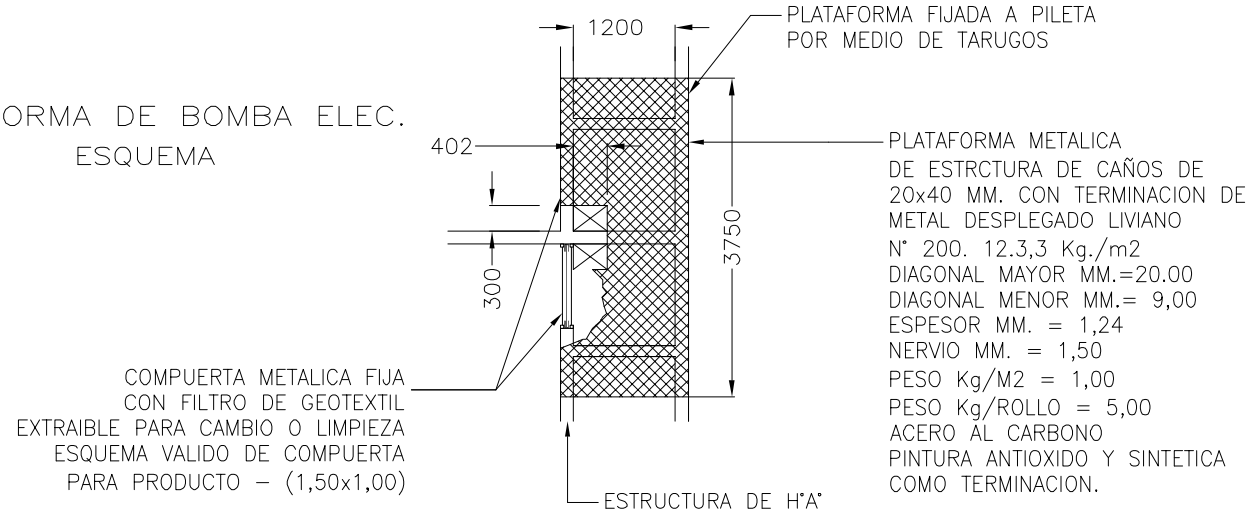
PLATAFORMA DE BOMBA ELEC.
ESQUEMA