PILARES TIPO DE 18X30

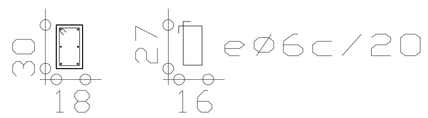

PILARES TIPO DE 25X80

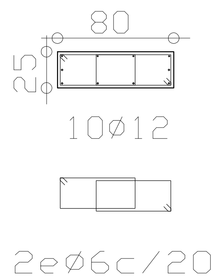

PILARES TIPO DE Ø20

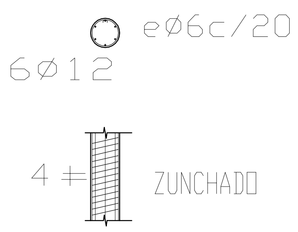

PILARES TIPO DE 25X75

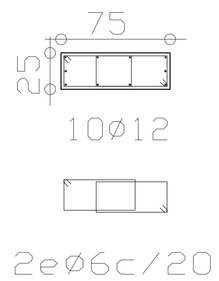

FUNDACIONES PARA PILARES DE Ø20

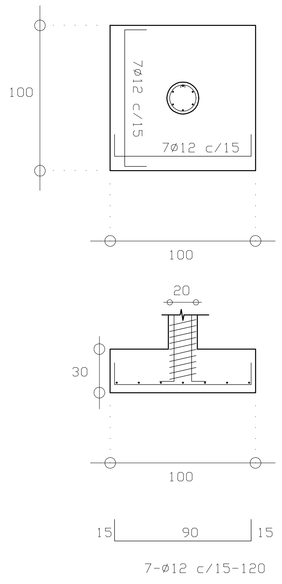

FUNDACIONES PARA PILARES DE 18x30

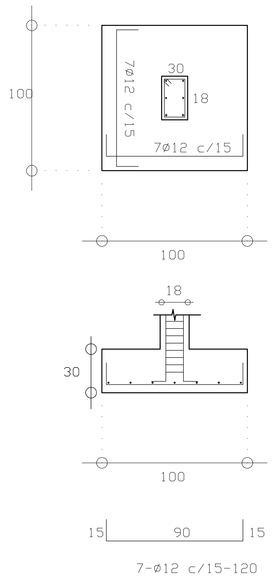

FUNDACIONES PARA PILARES DE 25x75

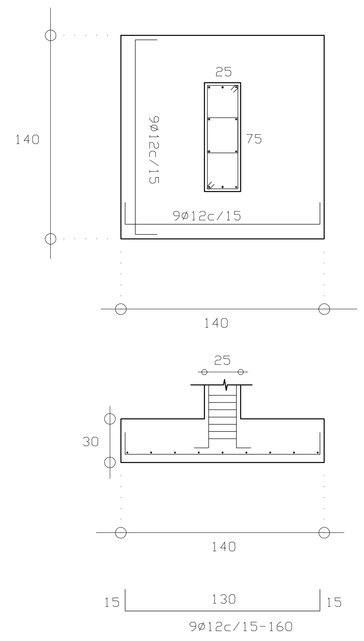

FUNDACIONES PARA PILARES DE 25x80

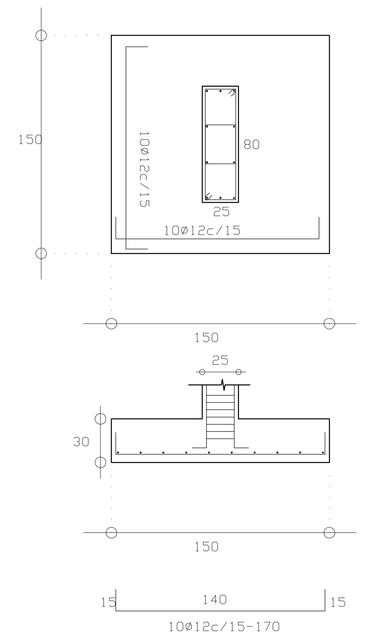

fck= 250 kg/cm2

fyk= 5000 kg/cm2

CENTRO DE ATENCIÓN TURÍSTICA INTEGRAL AL VISITANTE DE ITAPUA			
DETALLE DE ARMADURA DE PILARES Y FUNDACIONES			ESCALA 1/20
DIRECCIÓN: TENIENTE RAMOS ALFARO 299 E/ MONTE ALTO. LUQUE - PARAGUAY			
ING. ANIBAL AGUILAR	FIRMA	2010/08/06 FECHA	E14 Nº LAMINA