ANEXO N° 1

Este anexo complementa las informaciones de la Sección Suministros Requeridos – Especificaciones Técnicas del Pliego de Bases y Condiciones Electrónico.

INTERIOR	
☐ DE EMBUTIR	☐ DE ADOSAR
40W (Oficinas)	**18W, Panel de Adosar LED**
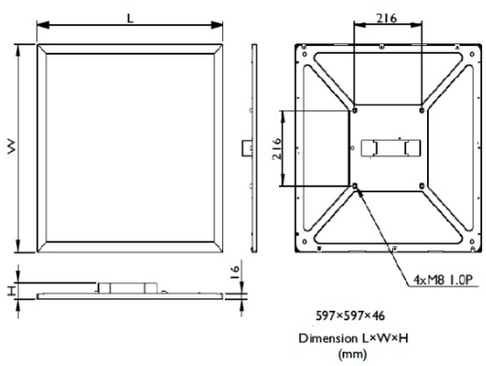	
Panel de embutir LED cuadrado, color blanco. Incluye transformador. Temperatura de color: 6.500 K. Flujo luminoso: 3.500 lm. Dimensiones: 60x60x1,15. CRI>80. Luz blanca.	Luminaria de techo. Tipo Panel de Adosar LED 18W Redondo Luz Cálida. Incluye transformador. Diseño a definir según muestra

ANEXO N° 1

EXTERIOR	
☐ DE EMPOTRAR	
150w, Reflector gofrado	
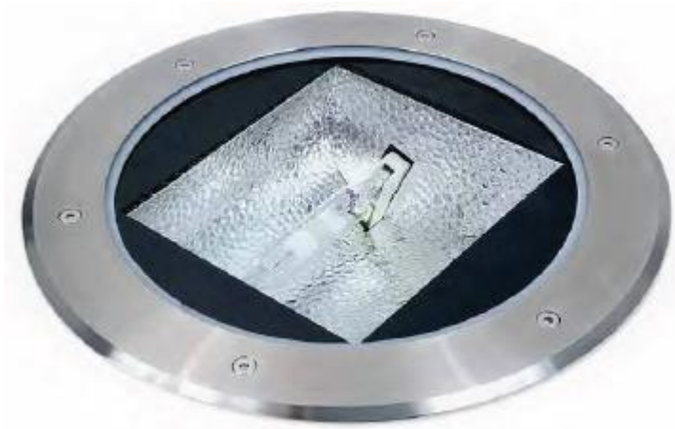	
Reflector de aluminio gofrado brillante y cristal templado serigrafiado de 4mm, empotrable al piso con potencia de 150 w.	
☐ DE ADOSAR	
1x26w para exterior (pergolado)	
Artefacto Tipo Bidireccional de adosar a pared, cuerpo de aluminio terminación pintura poliéster epoxi, difusor cristal esmerilado, color negro, con lámpara bajo consumo 1x26w.	

ANEXO N° 1

☐ Otros	
100w, Farola LED	**150w, Reflector asimétrico**
Artefactos de iluminación tipo Farola LED (con fotocélula independiente) para 100W, lámpara bajo consumo cálido LED. Poste de caño galvanizado pesado de 2,5" de 3,00 m de altura anclado en un dado de H°C° de 50x50cm terminación cemento allanado en las 5 caras.	Proyector adosar de exterior. Con lámpara de vapor mercurio halogenado de potencia de 150W o equivalente en la misma potencia con luminarias tipo Led.