CD N° 106/2022 - ADQUISICIÓN DE MUEBLES Y MAMPARAS - ID N° 418888.-

ACLARACIONES DE LAS ESPECIFICACIONES TÉCNICAS

IMÁGENES REFERENCIALES

LOTE N° 1- ADQUISICIÓN DE MUEBLES VARIOS

ÍTEM N° 1: Mesa de entrada

Mesadas

Mueble de apoyo

CD N° 106/2022 - ADQUISICIÓN DE MUEBLES Y MAMPARAS - ID N° 418888.-

Medidas

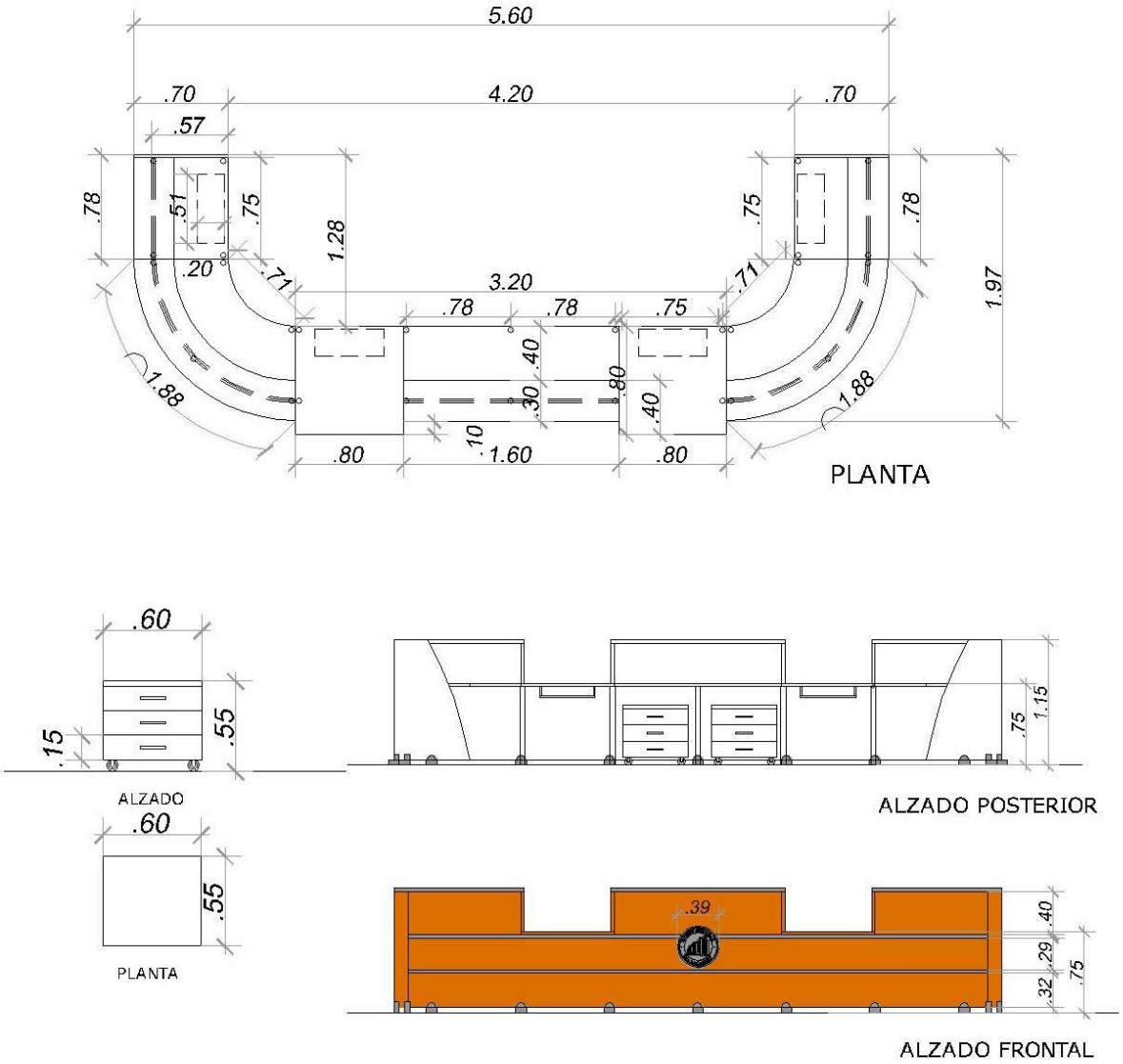

ÍTEM N° 2: Mueble separador

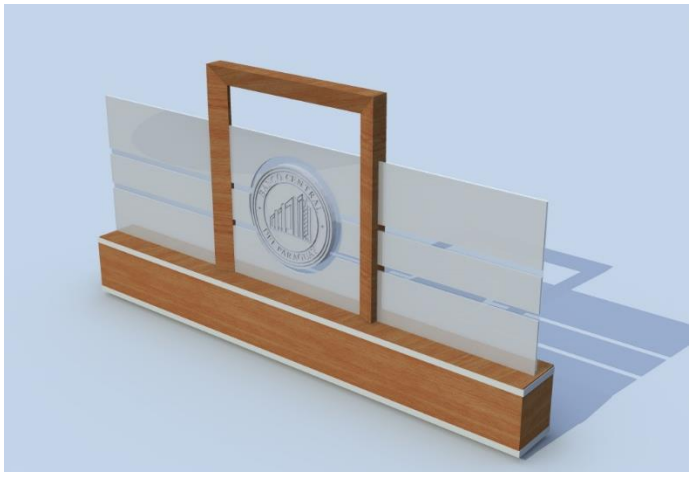

CD N° 106/2022 - ADQUISICIÓN DE MUEBLES Y MAMPARAS - ID N° 418888.-

Medidas

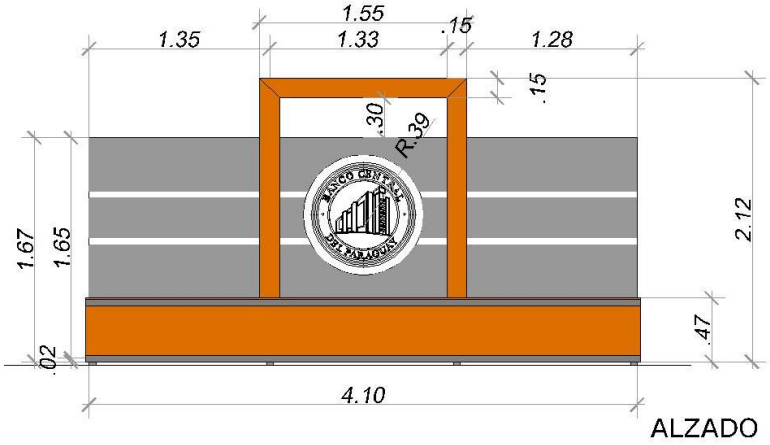

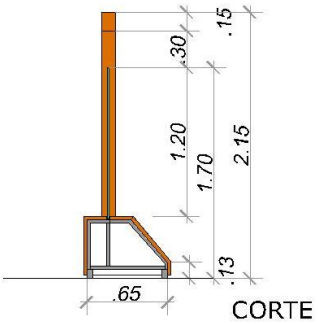

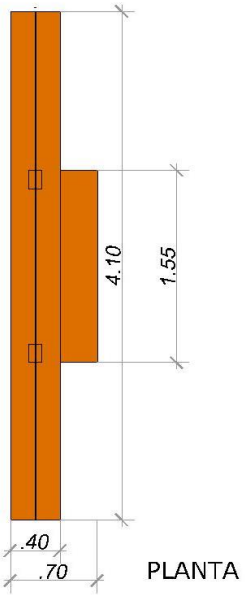

ÍTEM N° 3: Base para maseta

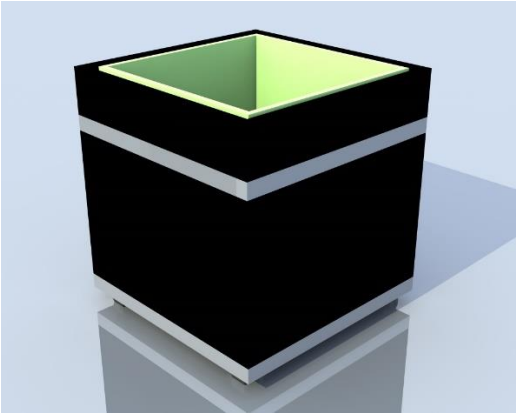

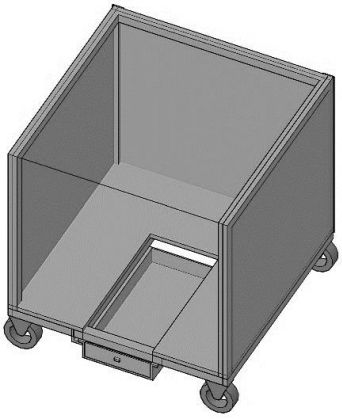

CD N° 106/2022 - ADQUISICIÓN DE MUEBLES Y MAMPARAS - ID N° 418888.-

ÍTEM N° 4: Casillero

ÍTEM N° 5: Mástil

CD N° 106/2022 - ADQUISICIÓN DE MUEBLES Y MAMPARAS - ID N° 418888.-

LOTE N° 2 - ADQUISICIÓN DE MAMPARAS

ÍTEM N° 1: Mampara baja con accesorios

Medidas

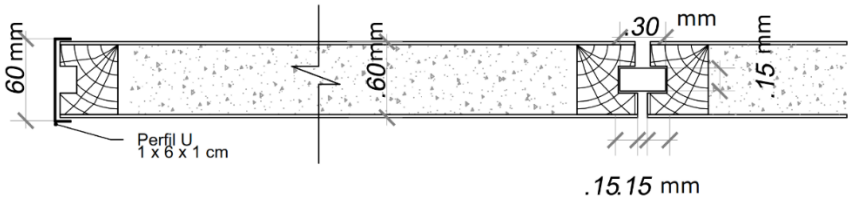

Planta

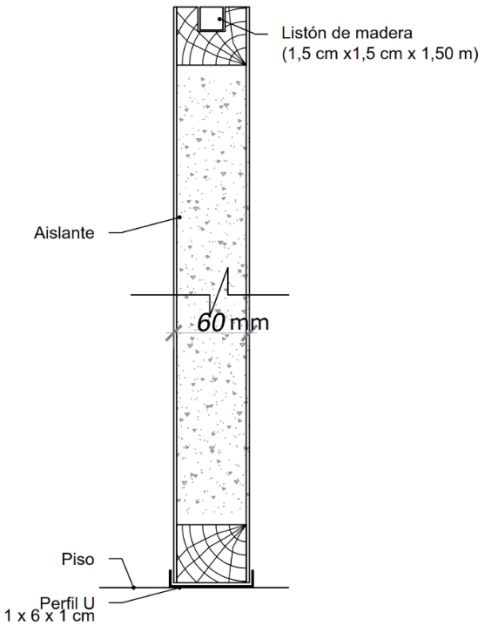

Corte

CD N° 106/2022 - ADQUISICIÓN DE MUEBLES Y MAMPARAS - ID N° 418888.-

ÍTEM N° 2: Puerta para mamparas bajas con accesorios

SARA MIRANDA COLMAN

Firmado digitalmente por SARA MIRANDA COLMAN
Fecha: 2022.09.27 11:50:29 -04'00'