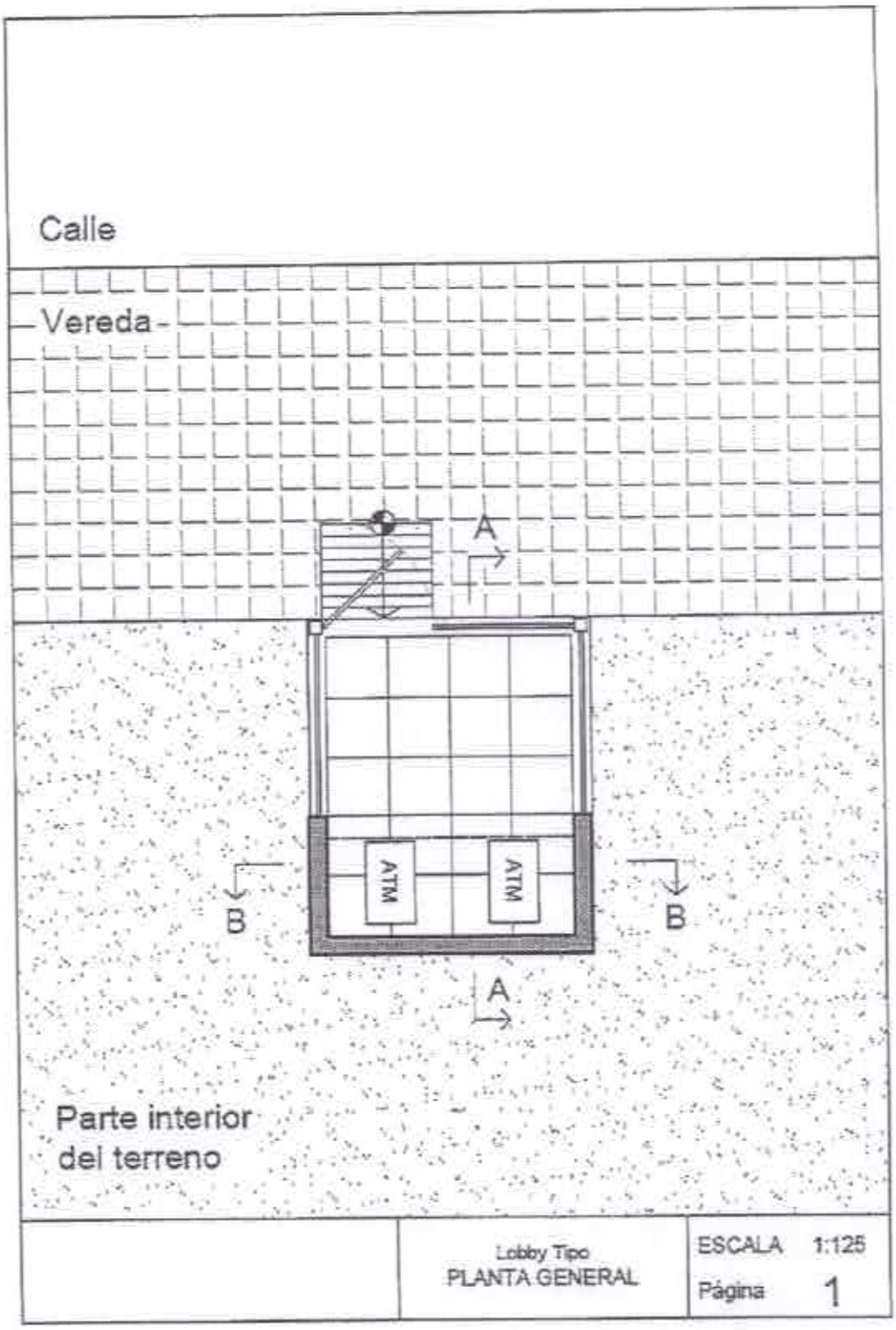
Calle
Vereda
A
ATM
ATM
B
B
A
Parte interior
del terreno
Lobby Tipo
PLANTA GENERAL
ESCALA 1:125
Página 1

REFERENCIA

1 Rampa de hormigón ranurada. Terminación pintura deportiva color marrón tabaco.
2 Guarda de porcelanato anti deslizante no pulido, color marrón oscuro.
3 Piso y zócalo de porcelanato 50x50 cm pulido, color crema.
4 Puerta de vidrio templado de 10 mm incoloro con manijón tipo H de aleación de aluminio de 1.00 m, y freno Dormán.
5 Cerramiento fijo de vidrio templado de 10 mm incoloro
6 Muro de placa cementicia, con texturado y pintura, ambos interior - exterior
7 Estructura de caño de aluminio de 10x10 cm
8 Caño de bajada pluvial de PVC Ø 100 mm

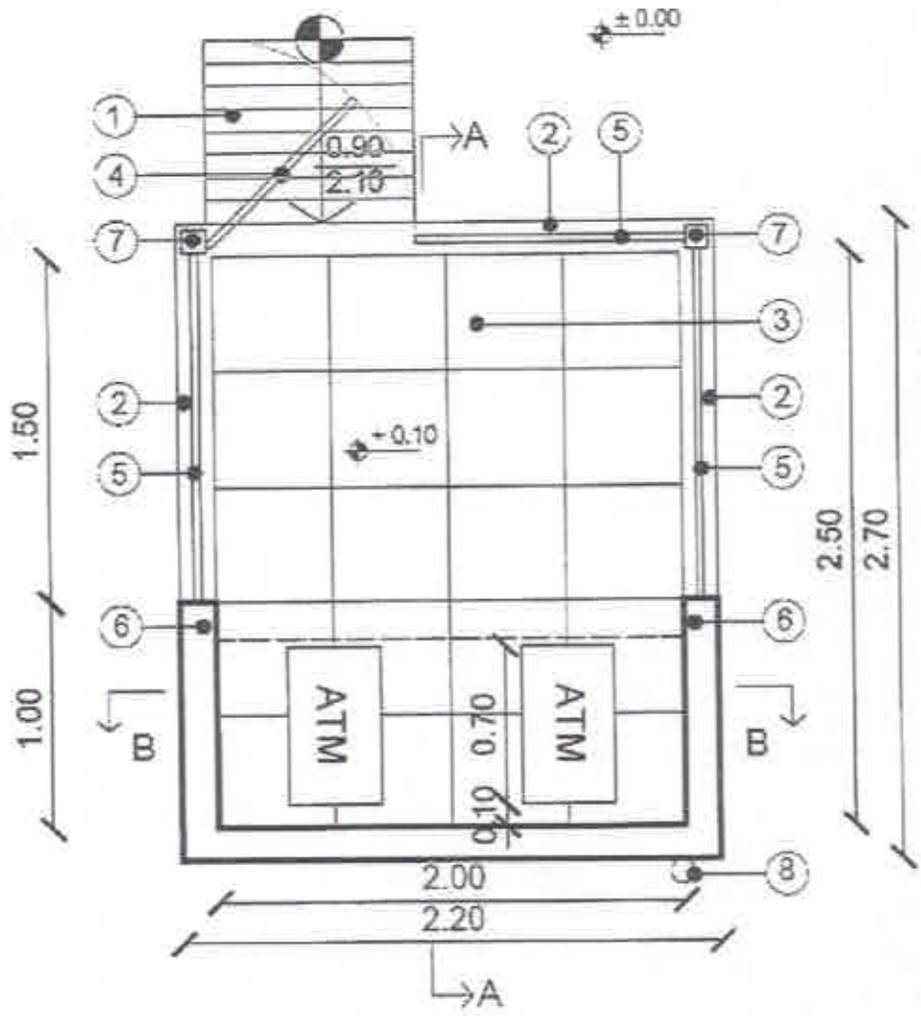

	Lobby Tipo DETALLE PLANTA	ESCALA 1:75 Página 2

REFERENCIA

1 Terreno natural
2 Base de hormigón armado con doble parrilla de 20 x 20 cm con varillas de Ø10 mm caras superior e inferior, con medidas de 2.20 m por 1.10 m por 0.35 m de altura.
Base de hormigón armado con doble parrilla de 20 x 25 cm con varillas de Ø8 mm caras superior e inferior, altura de base 0.15 cm sobre suelo existente, con medidas de 2.20 m por 1.60 m por 0.15 m de altura.
3 Piso y zócalo de porcelanato 50x50 cm pulido.
4 Muro de placa cementicia, con texturado y pintura, ambos interior y exterior
5 Cerramiento fijo de vidrio templado incoloro de 10 mm.
6 Cielorraso de durlock verde (antihumedad)
7 Techo de chapa de zinc acanalada N° 24 con aislación térmica de membrana doble aluminio de 10 mm, sobre estructura de caño metálico 3"x2" con espesor de 2 mm.
8 Equipo de iluminación tipo panel LED 20x20 de 18w embutida en cielorraso (03 unidades) accionada por fotocélula.
9 Canaleta embutida de chapa galvanizada N° 26 de desarrollo 40
10 Cartelería con letras corpóreas de plástico termocontraible con iluminación LED, según especificaciones adjuntas. En el anexo ver más detalles sobre el ítem.
11 Babeta de chapa galvanizada N° 26 para protección de unión entre pared y techo de chapa. Con refuerzo de tramafix e impacril en las uniones.
12 Tapa para mantenimiento de equipos, con cerradura, con dos hojas corredizas de cristal templado de 8 mm color gris (Fume), con perfilería color fosco.

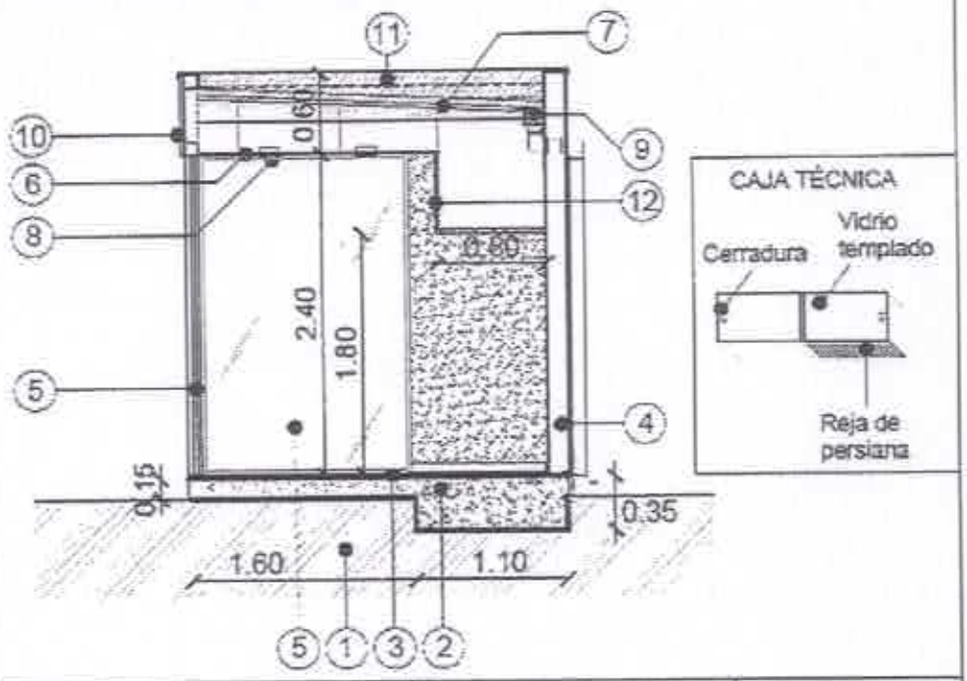

	Lobby Prototipo CORTE A-A	ESCALA 1:125 Página 3

REFERENCIA

1 Terreno natural
2 Base de hormigón armado con doble parrilla de 20 x 20 cm con varillas de Ø10 mm caras superior e inferior, con medidas de 2.20 m por 1.10 m por 0.35 m de altura.
Base de hormigón armado con doble parrilla de 20 x 25 cm con varillas de Ø6 mm caras superior e inferior, altura de base 0.15 cm sobre suelo existente, con medidas de 2.20 m por 1.60 m por 0.15 m de altura.
3 Piso y zócalo de porcelanato 50x50 cm pulido
4 Muro de placa cementicia, con texturado y pintura, ambos interior y exterior.
5 Cielorraso de durlock verde (antihumedad)
6 Techo de chapa de zinc acanalada N° 24 con aislación térmica de membrana doble aluminio de 10 mm, sobre estuctura de caño metálico 3"x2" con espesor de 2 mm.
7 Equipo de iluminación tipo panel LED 20x20 de 18w embutida en cielorraso (03 unidades) accionada por fotocélula.
8 Toma eléctrica
9 Toma informática
10 Babeta de chapa galvanizada N° 26 para protección de unión entre pared y techo de chapa. Con refuerzo de tramafix e impacril en las uniones.
11 Boca de conexión eléctrica
12 Boca de conexión informática

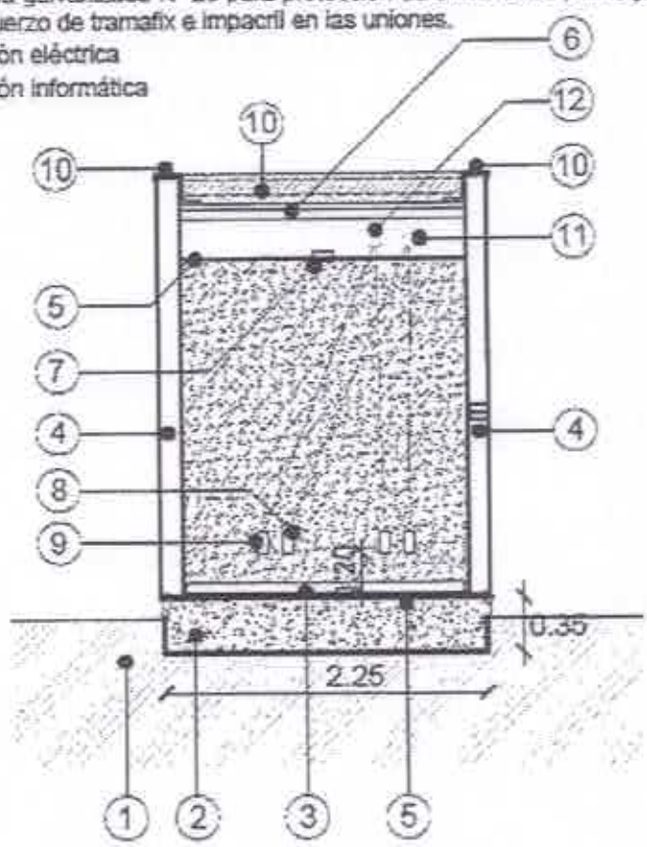

	Lobby Tipo CORTE B-B	ESCALA 1:125 Página 4

REFERENCIA

1 Nivel de piso exterior.
2 Puerta de vidrio templado de 10 mm incoloro
3 Manijón tipo H con aleación de aluminio de 1.00 metro
4 Vidrio templado fijo de 10 mm incoloro
5 Estructura de aluminio 10x10 cm.
6 Cartelería con letras corpóreas de plástico termocontraíble con iluminación LED, según especificaciones adjuntas. En el anexo ver más detalles sobre el ítem.
7 Rampa de hormigón ranurada. Terminación pintura deportiva color marrón tabaco.

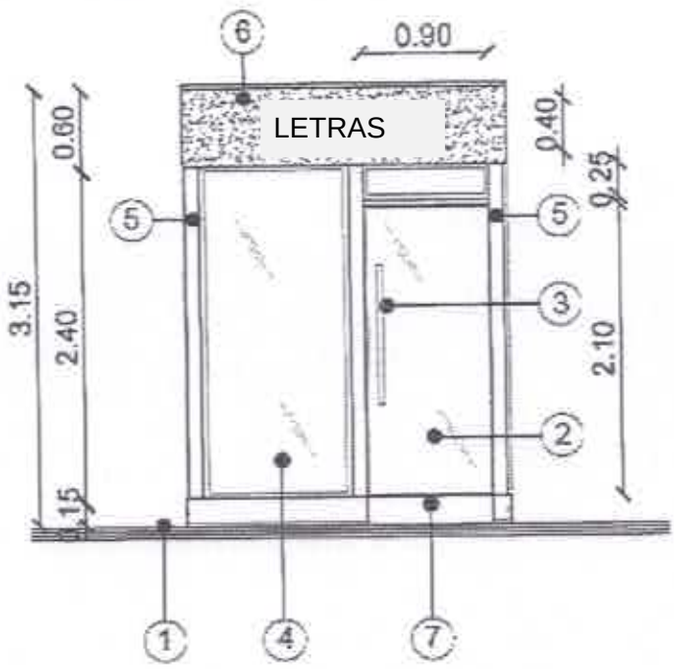

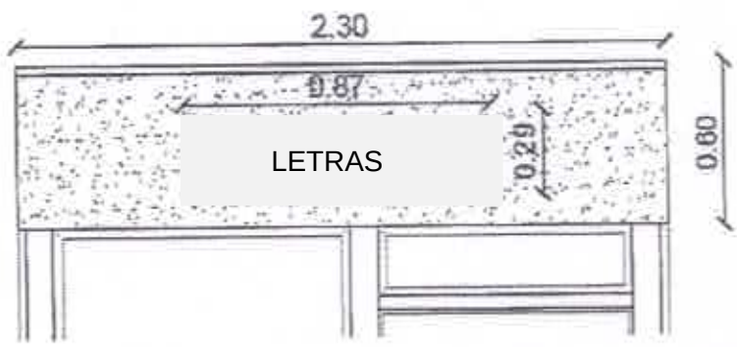

	Lobby Tipo FACHADA PRINCIPAL	ESCALA 1:125 Página 5

REFERENCIA

1 Nivel de piso exterior.
2 Vidrio templado fijo de 10 mm incoloro.
3 Estructura de aluminio 10x10 cm.
4 Rampa de hormigón ranurada. Terminación pintura deportiva color marrón tabaco.
5 Muro de placa cementicia, con texturado y pintura, ambos interior y exterior.

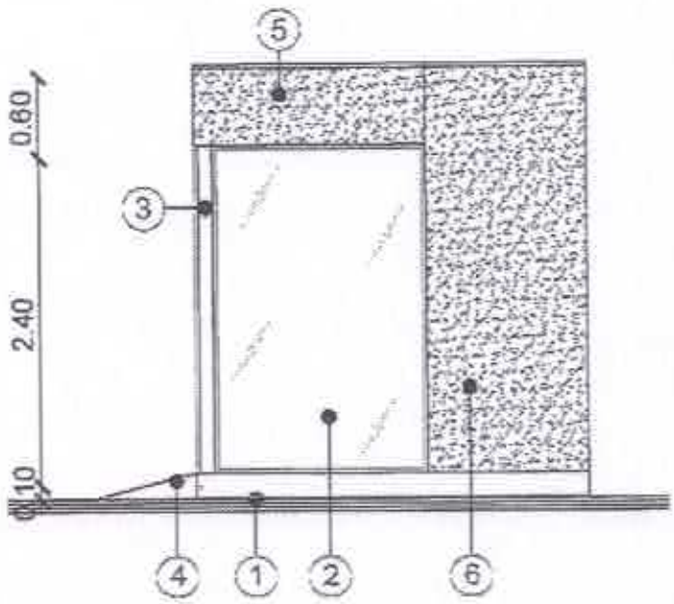

	Lobby Tipo FACHADA PRINCIPAL	ESCALA 1:125 Página 6

REFERENCIA

1 Equipo de iluminación tipo panel LED 20x20 de 18w embutida en cielo raso (03 unidades) accionada por fotocélula
2 Fotocélula
3 Toma eléctrica
4 Toma informática
5 Unidad evaporadora del split de 12.000 BTU
6 Unidad compresora del Split de 12.000 BTU
7 Caño de desague de PVC.
8 Caño de desague pluvial del techo de PVC.

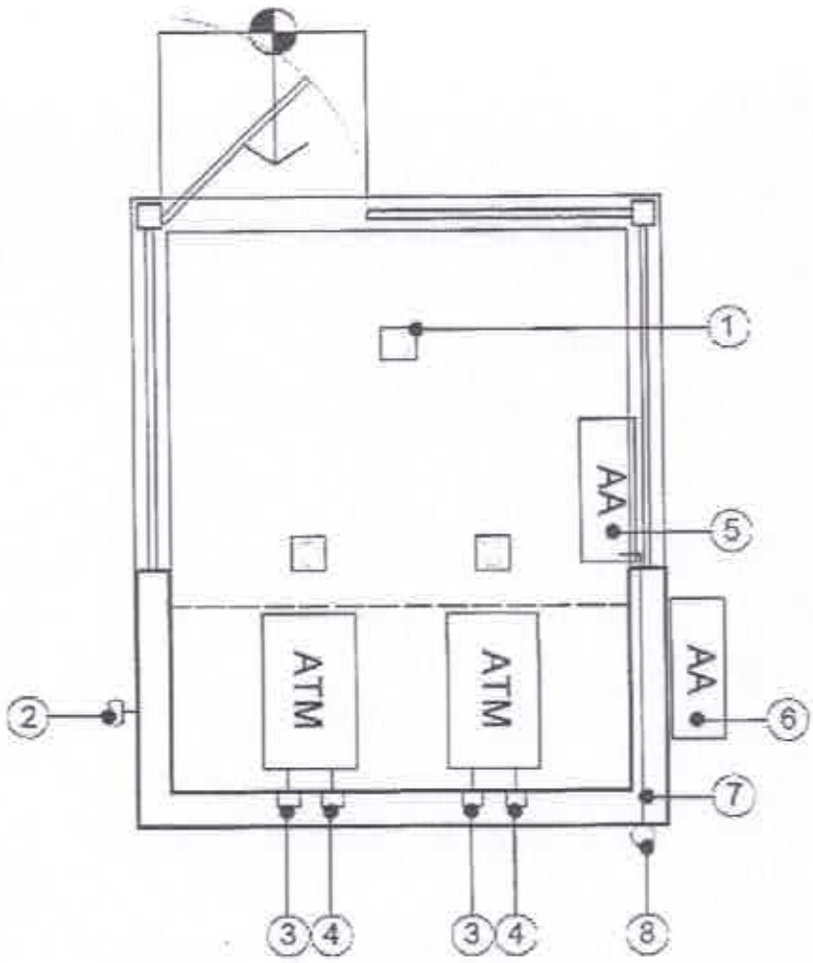

	Lobby Tipo INSTALACIONES	ESCALA 1:75 Página 7

REFERENCIA

1 Techo de chapa de zinc acanalada N° 24 con aislación térmica de membrana doble aluminio de 10 mm, sobre estructura de caño metálico 3"X2" con espesor de 2mm.
2 Babeta de chapa galvanizada N° 26 para protección de unión entre pared y techo de chapa. Con refuerzo de tramafix e impacril en las uniones.
3 Canaleta de chapa N° 26 de desarrollo 40
4 Boca de desague pluvial
5 Caño de bajada pluvial de PVC Ø 100 mm
6 Cartelería con base de placas de cemento texturadas y pintadas

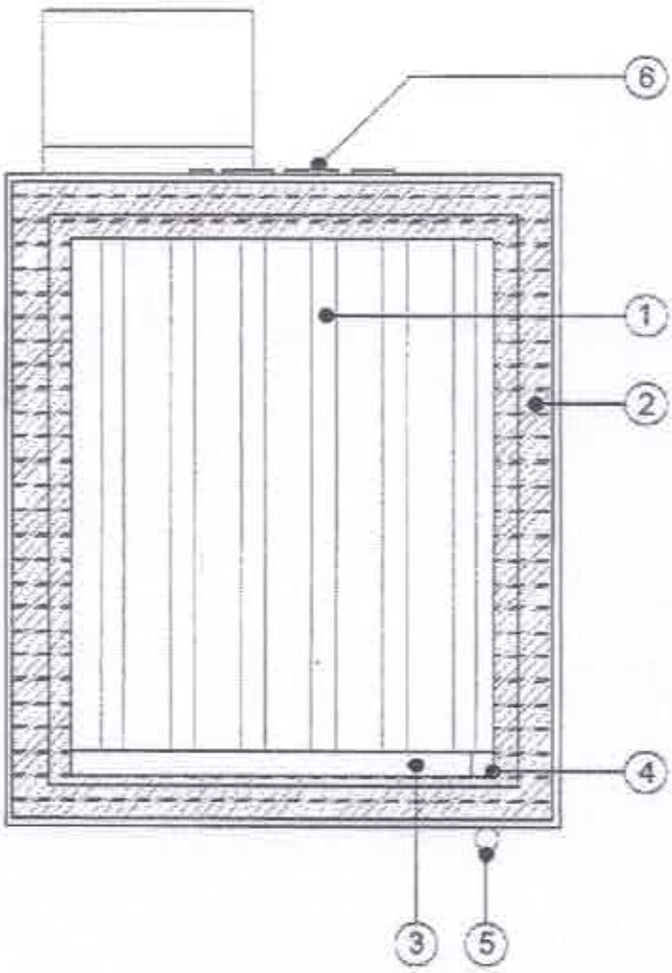

	Lobby Tipo PLANTA DE TECHO	ESCALA 1:75 Página 8