Planos – Obra: Puente de Hormigón Barrio San Ramon. Caazapá

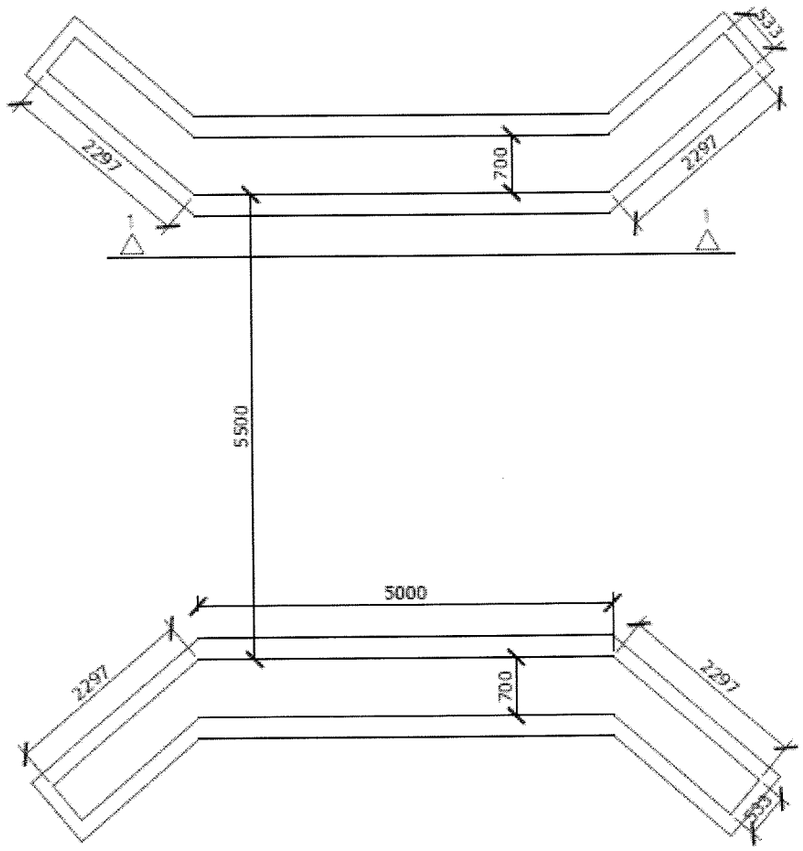

PLANTA ARQUITECTONICA -CABECERA EXISTENTE

Esc. 1:75

Obra: Construcción de Puente – Barrio San Ramon.
Ubicación: Ciudad de Caazapá
Convocante: Municipalidad de Caazapá

JOSE ARIEL FARIÑA BORDON
ARQUITECTO - REG NRO 3723

Planos – Obra: Puente de Hormigón Barrio San Ramon. Caazapá

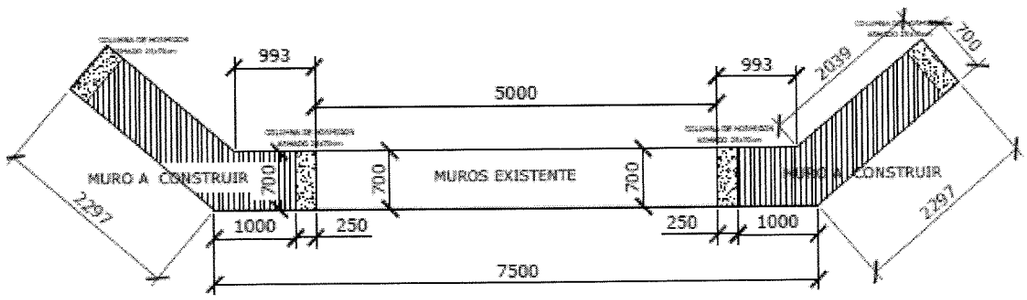

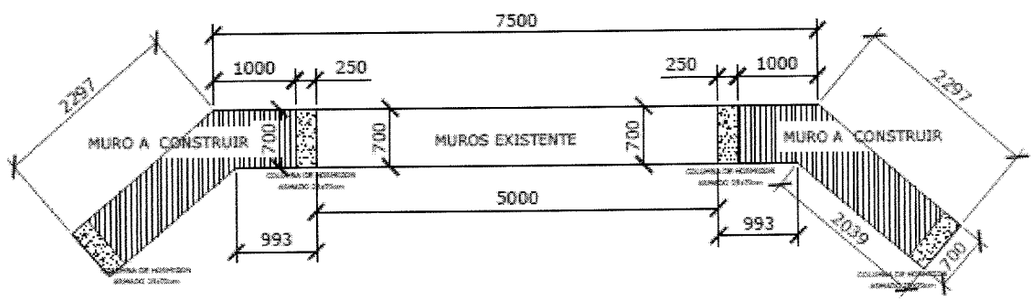

PLANTA ARQUITECTONICA

Esc. 1:75

Obra: Construcción de Puente – Barrio San Ramon.
Ubicación: Ciudad de Caazapá
Convocante: Municipalidad de Caazapá

JOSE ARIEL FARIÑA BORDON
ARQUITECTO - REG NRO 3723

Planos – Obra: Puente de Hormigón Barrio San Ramon. Caazapá

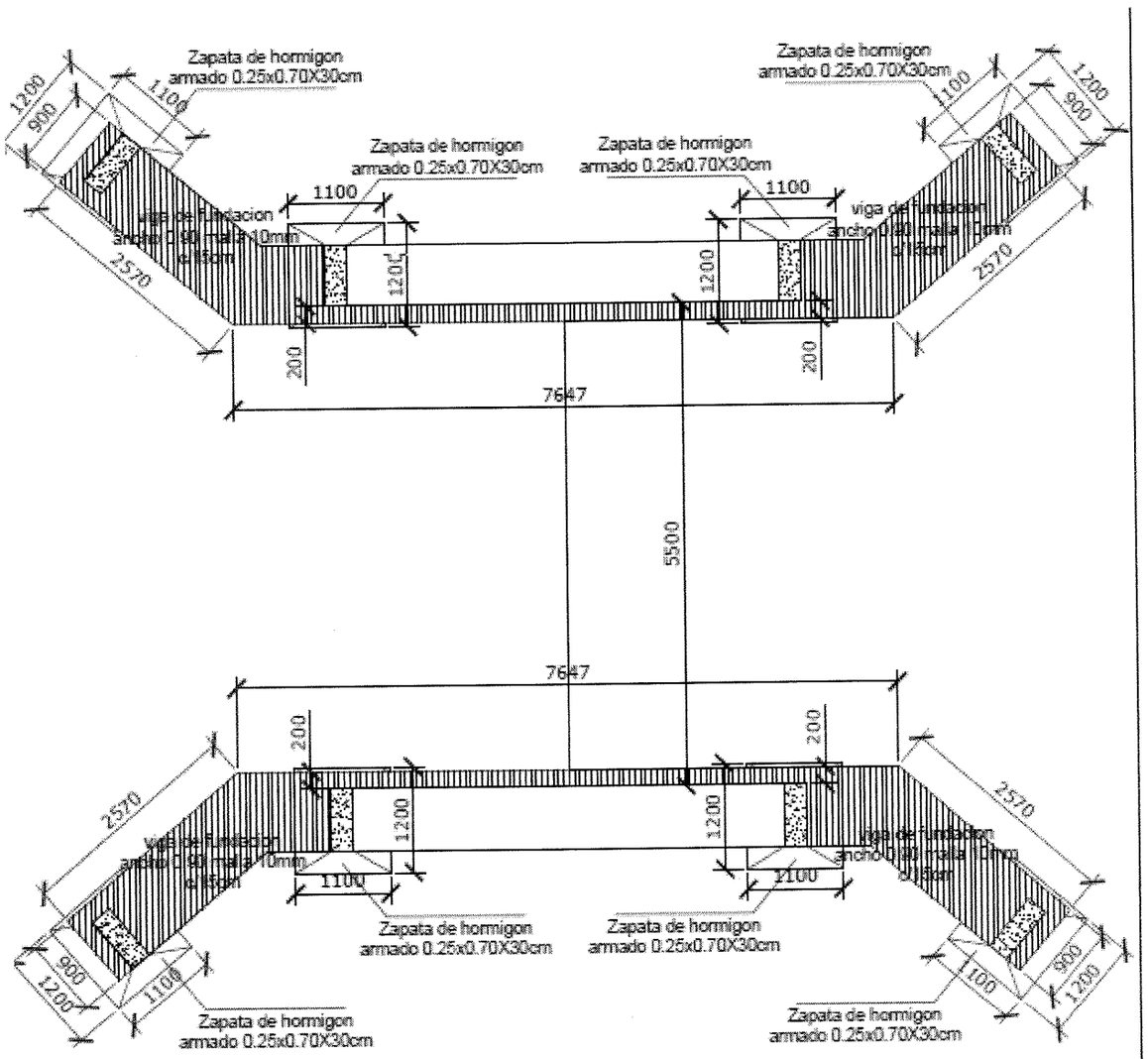

PLANTA FUNDACION

Esc. 1:75

Obra: Construcción de Puente – Barrio San Ramon.
Ubicación: Ciudad de Caazapá
Convocante: Municipalidad de Caazapá

JOSE ARIEL FARIÑA BORDON
ARQUITECTO - REG NRO 3723

Planos – Obra: Puente de Hormigón Barrio San Ramon. Caazapá

PILARES

P1=P2=P3=P4

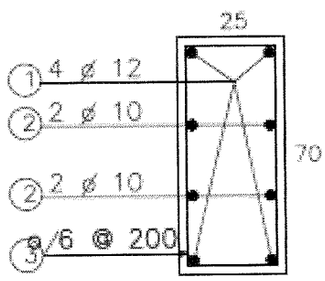

S/E

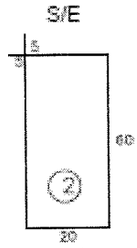

Esquema de estribo

S/E

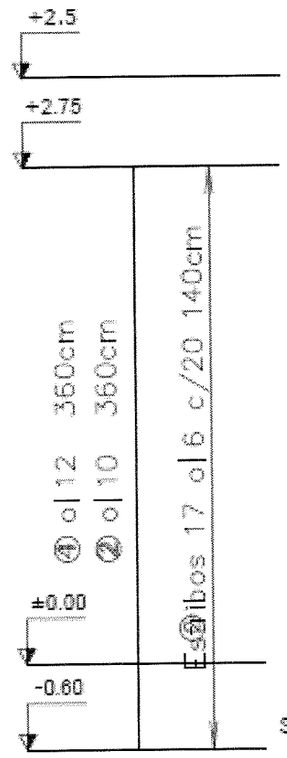

S/E

DETALLE ZAPATA DE HORMIGON

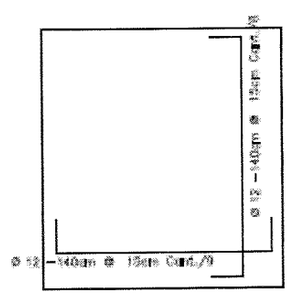

Obra: Construcción de Puente – Barrio San Ramon.
Ubicación: Ciudad de Caazapá
Convocante: Municipalidad de Caazapá

JOSE ARIEL FARIÑA BORDON
ARQUITECTO - REG NRO 3723

Planos – Obra: Puente de Hormigón Barrio San Ramon. Caazapá

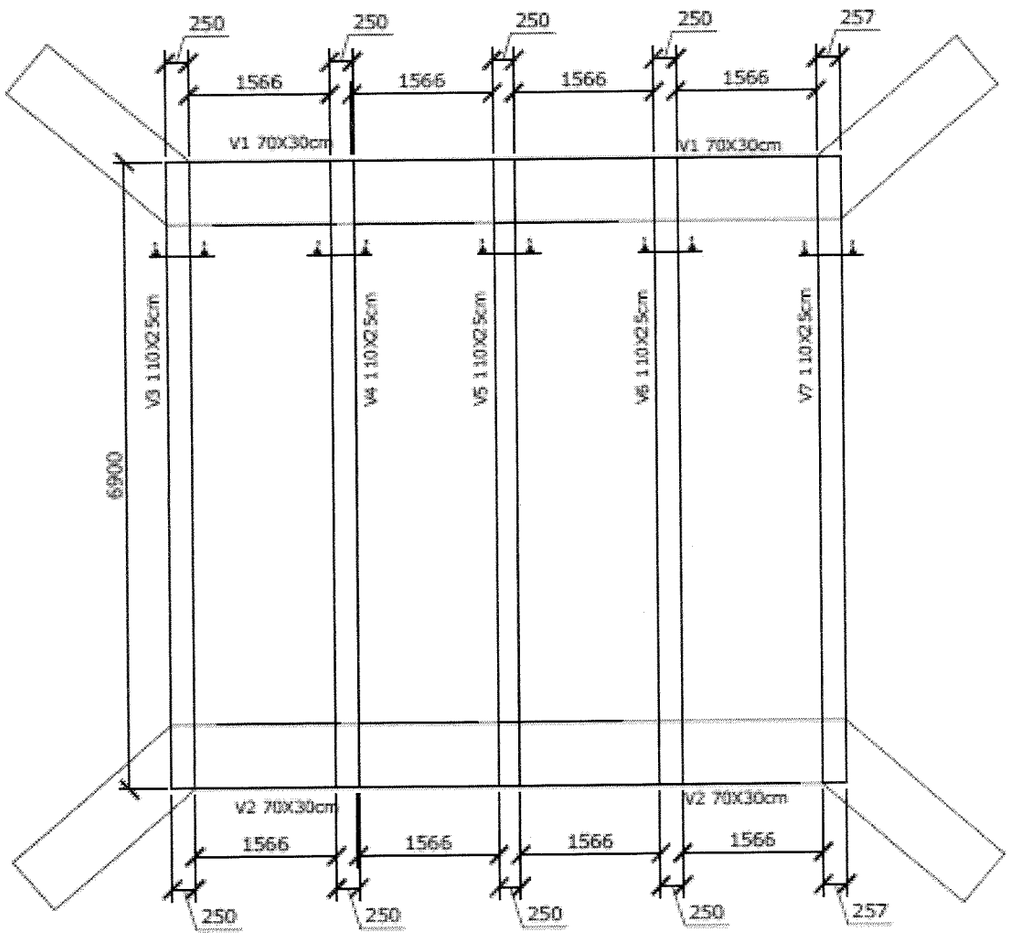

PLANTA ESTRUCTURAL - VIGAS

Esc. 1:75

Obra: Construcción de Puente – Barrio San Ramon.
Ubicación: Ciudad de Caazapá
Convocante: Municipalidad de Caazapá

JOSE ARIEL FARIÑA BORDON
ARQUITECTO - REG NRO 3723

Planos – Obra: Puente de Hormigón Barrio San Ramon. Caazapá

DETALLE DE VIGAS
CORTE 1-1

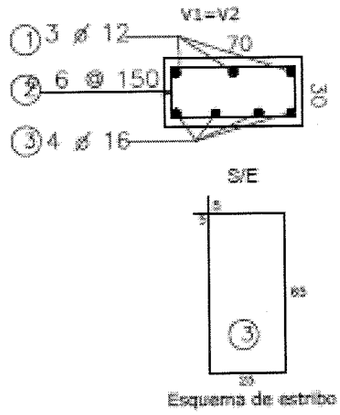

DETALLE DE VIGAS
CORTE 3-3

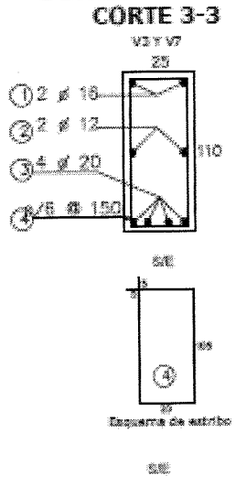

DETALLE DE VIGAS
CORTE 2-2

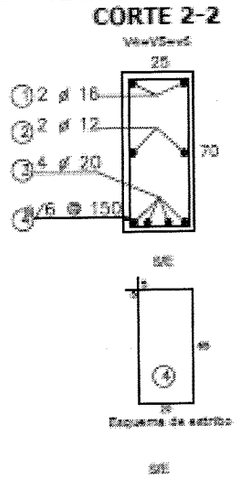

Obra: Construcción de Puente – Barrio San Ramon.
Ubicación: Ciudad de Caazapá
Convocante: Municipalidad de Caazapá

JOSE ARIEL FARIÑA BORDON
ARQUITECTO - REG NRO 3723

Planos – Obra: Puente de Hormigón Barrio San Ramon. Caazapá

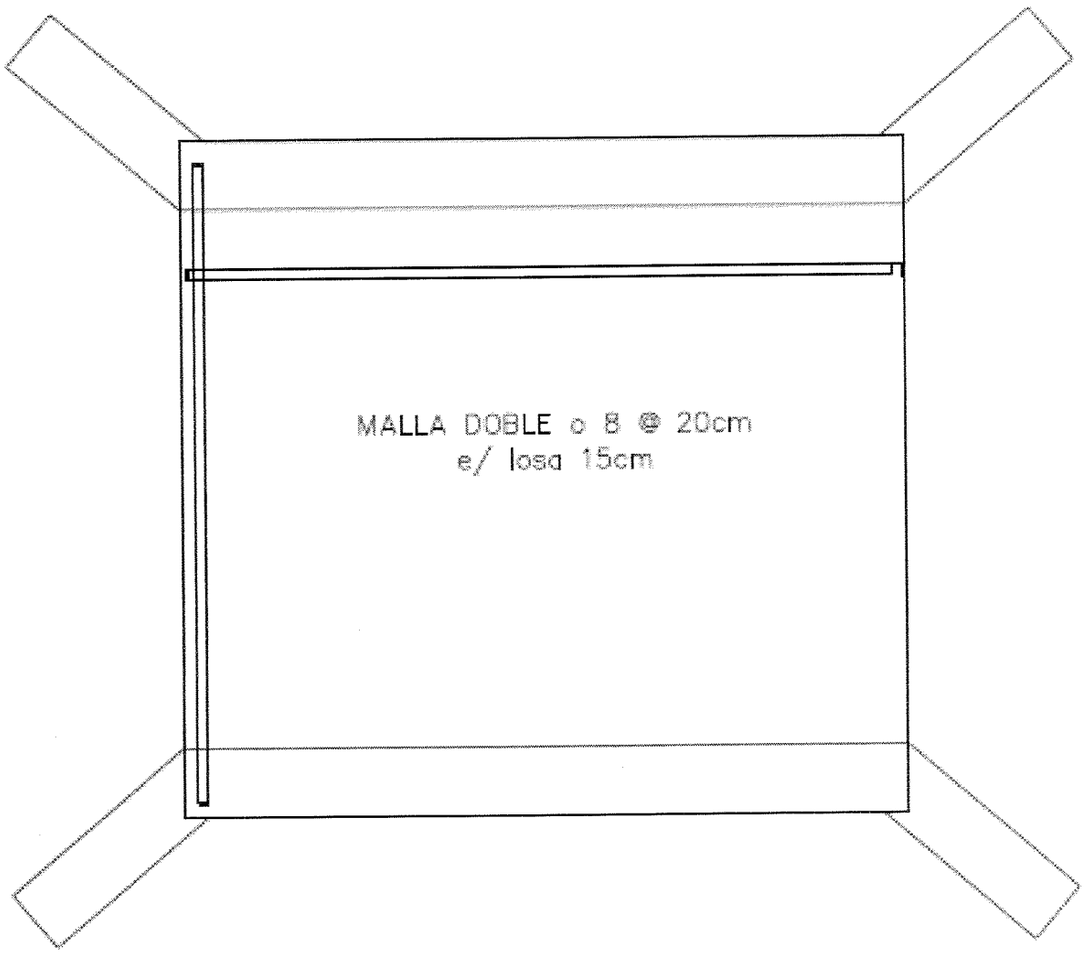

PLANTA ESTRUCTURAL - LOSA
Esc. 1:75

Obra: Construcción de Puente – Barrio San Ramon.
Ubicación: Ciudad de Caazapá
Convocante: Municipalidad de Caazapá

JOSE ARIEL FARIÑA BORDON
ARQUITECTO - REG NRO 3723

Planos – Obra: Puente de Hormigón Barrio San Ramon. Caazapá

Obra: Construcción de Puente – Barrio San Ramon.
Ubicación: Ciudad de Caazapá
Convocante: Municipalidad de Caazapá

JOSE ARIEL FARIÑA BORDON
ARQUITECTO - REG NRO 3723