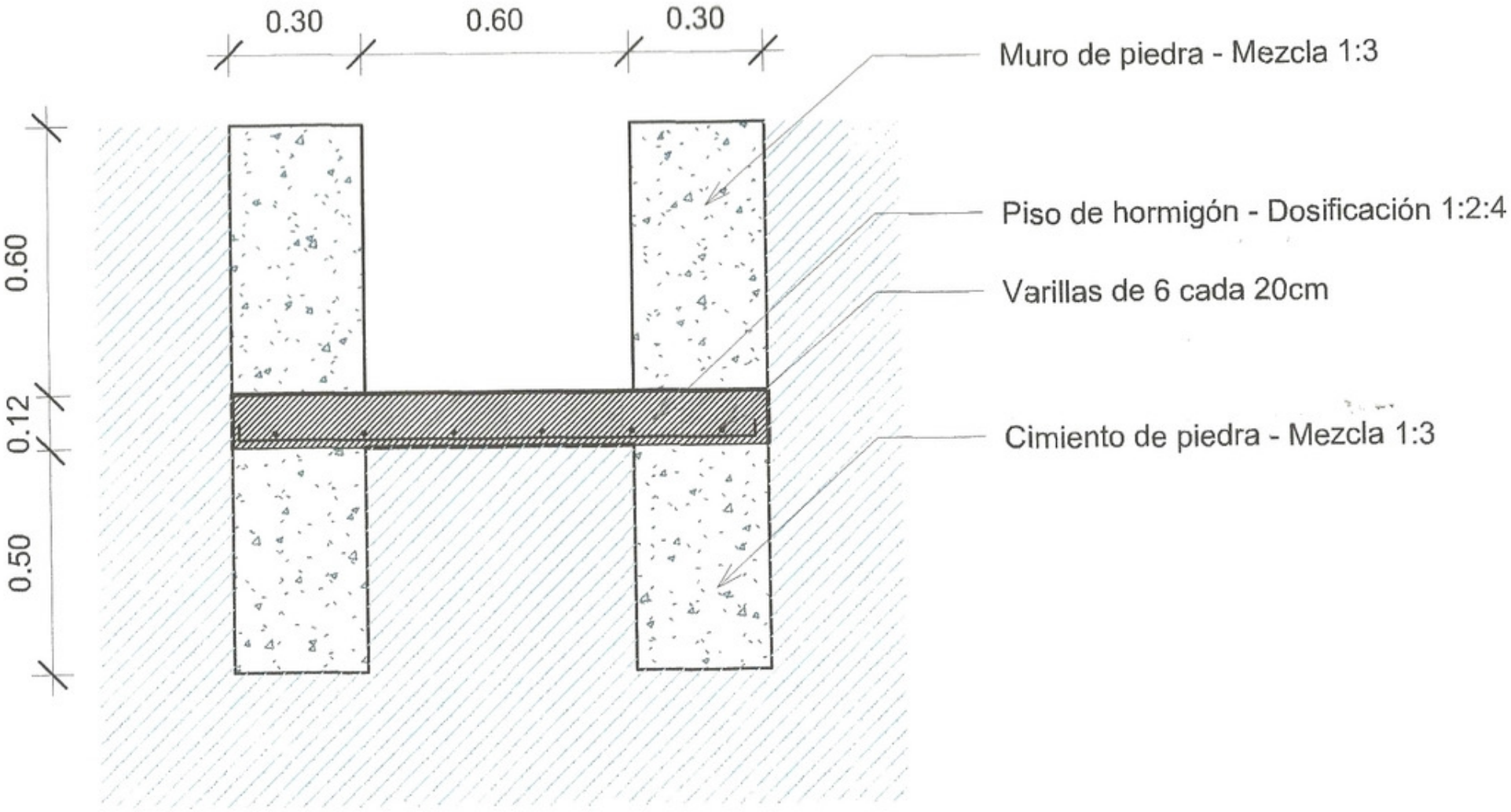

DETALLE DE CANAL DE PIEDRA BRUTA

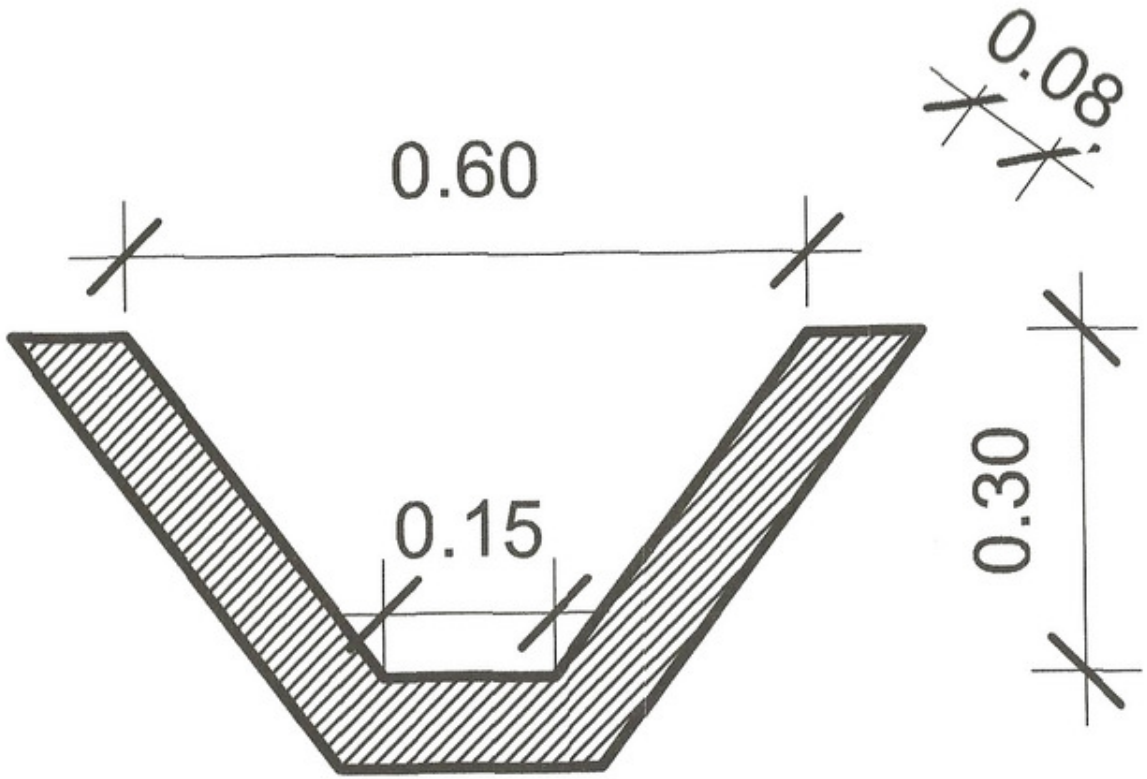

DETALLE DE CANAL DE HORMIGÓN

Obra: Mejoramiento de caminos

Lugar: Tramo Curupayty - Potrero

Imagen aérea general con trazado

Obra: Mejoramiento de caminos

Lugar: Tramo Potrero – Ñuati Guazú

Imagen aérea general con trazado

Obra: Mejoramiento de caminos

Lugar: Tramo Ruta 1 – Guarapí – Tacuarindy

Imagen aérea general con trazado

Obra: Mejoramiento de caminos

Lugar: Tramo Ruta Ñaguaru – Cñía. Cerro Guy

Imagen aérea general con trazado

Obra: Mejoramiento de caminos

Lugar: Tramo Ruta 1 – Zona Sur Cñía. Zayas
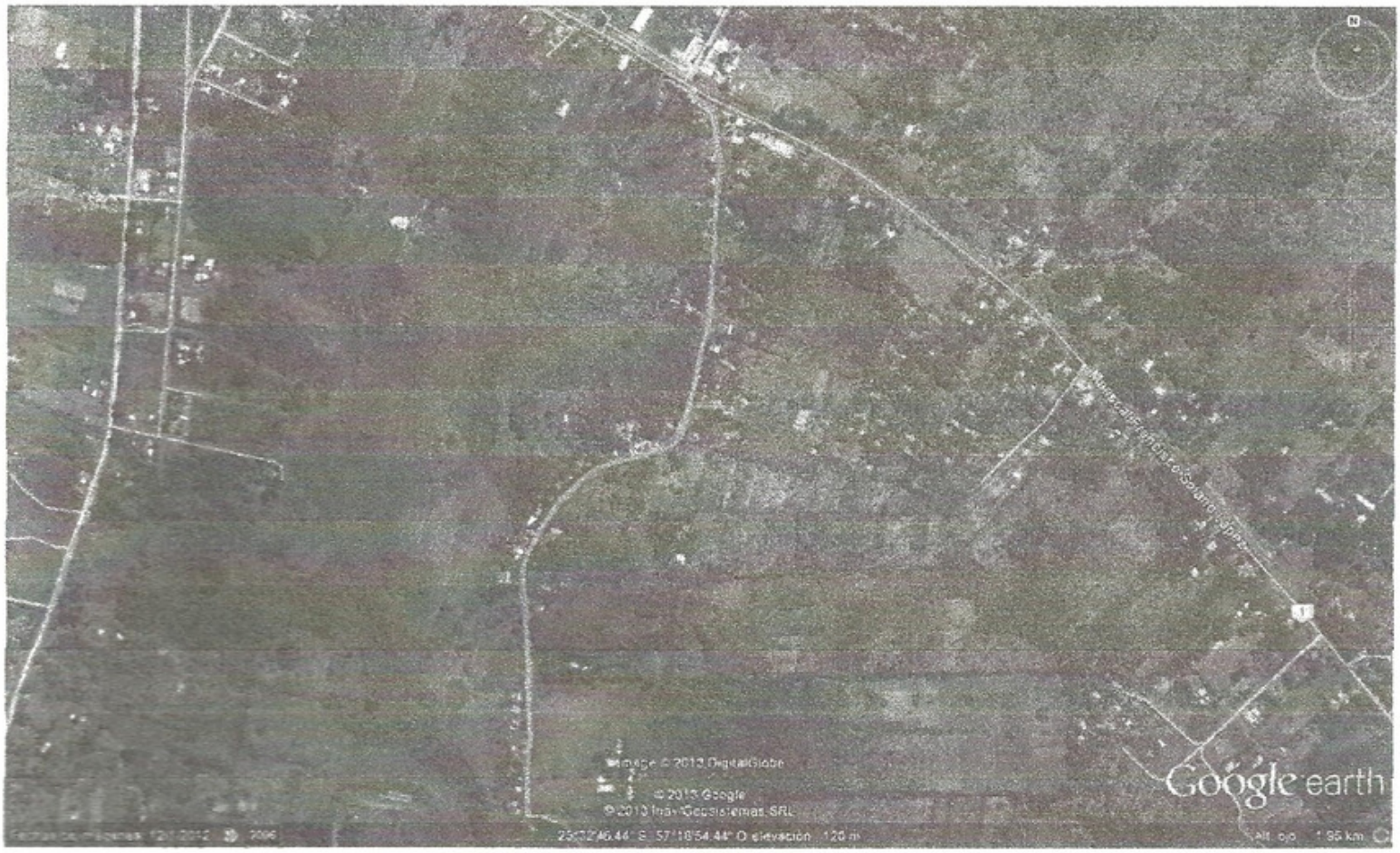
Imagen aérea general con trazado