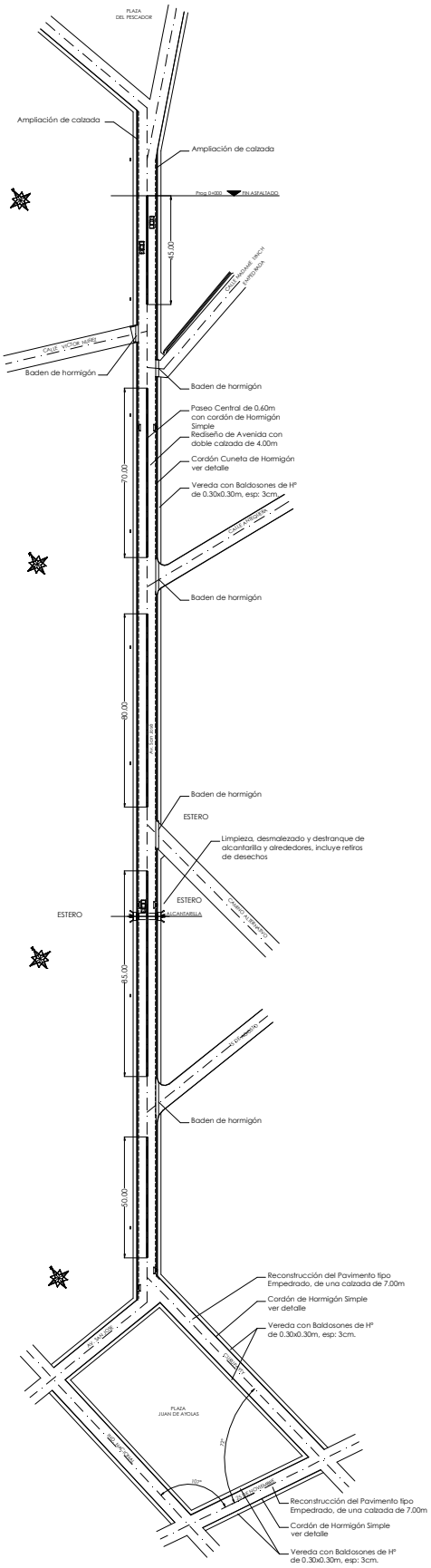
PLAZA
DEL PESCADOR
Ampliación de calzada
Ampliación de calzada
Prog 0+000
FIN ASFALTADO
45.00
CALLE ADAMS (INCLS LAPIDIAGA)
CALLE VICTOR HUGO
Baden de hormigón
Baden de hormigón
Paseo Central de 0.60m
con cordón de Hormigón
Simple
Rediseño de Avenida con
doble calzada de 4.00m
Cordón Cuneta de Hormigón
ver detalle
Vereda con Baldosones de Hº
de 0.30x0.30m, esp: 3cm.
70.00
CALLE CHACABUCO
Baden de hormigón
90.00
AV. ALVEAR
Baden de hormigón
ESTERO
Limpieza, desmalezado y destranque de
alcantarilla y alrededores, incluye retiros
de desechos
ESTERO
ESTERO
ALCANTARILLA
CALLE ANDRES FERRARI
85.00
CALLE LAVALLEJA
Baden de hormigón
50.00
Reconstrucción del Pavimento tipo
Empedrado, de una calzada de 7.00m
Cordón de Hormigón Simple
ver detalle
Vereda con Baldosones de Hº
de 0.30x0.30m, esp: 3cm.
AV. PIZARRO
CALLE
PLAZA
JUAN DE ATOLAS
CALLE
AV. PIZARRO
90°
CALLE LAVALLEJA
Reconstrucción del Pavimento tipo
Empedrado, de una calzada de 7.00m
Cordón de Hormigón Simple
ver detalle
Vereda con Baldosones de Hº
de 0.30x0.30m, esp: 3cm.

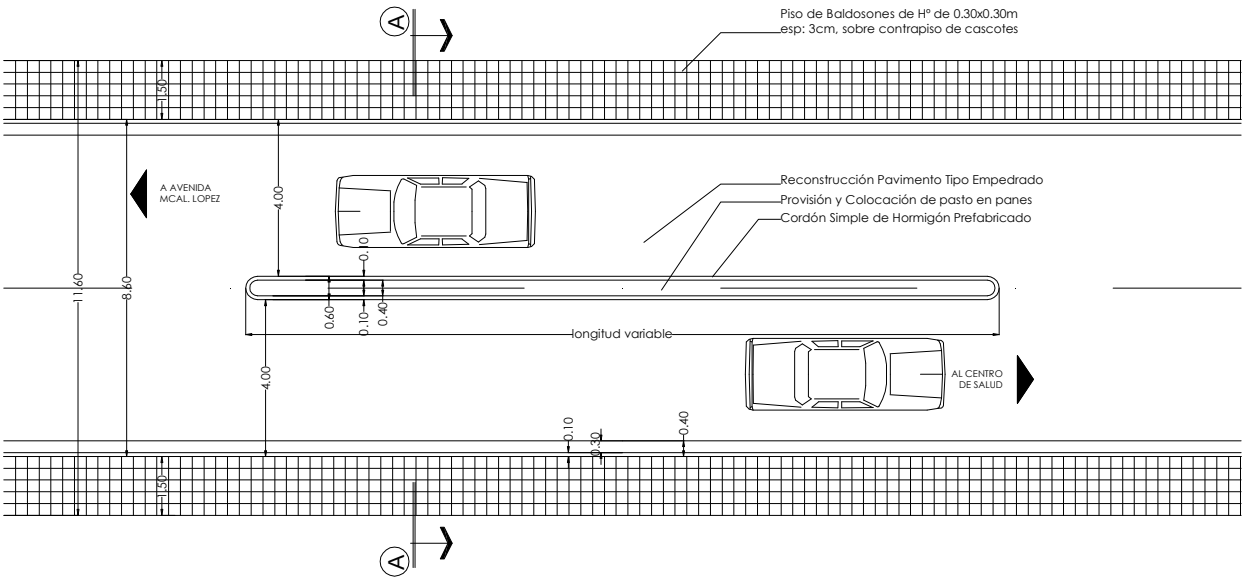
Piso de Baldosones de Hº de 0.30x0.30m
esp: 3cm, sobre contrapiso de cascotes
A
1.50
A AVENIDA
MCAL. LOPEZ
4.00
Reconstrucción Pavimento Tipo Empedrado
Provisión y Colocación de pasto en panes
Cordón Simple de Hormigón Prefabricado
0.10
11.60
8.60
0.60
0.10
0.40
longitud variable
4.00
AL CENTRO
DE SALUD
0.10
0.30
0.40
1.50
A

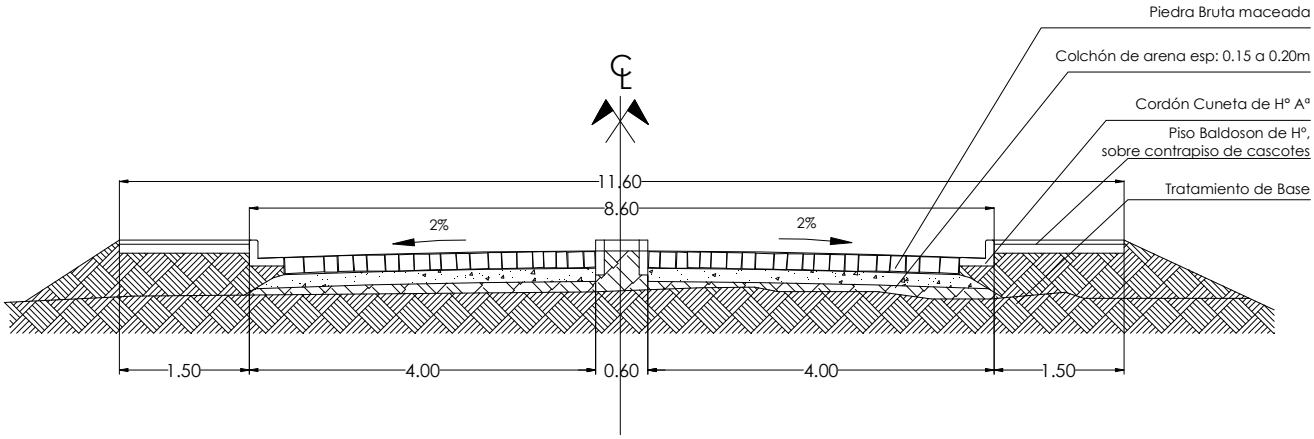
Piedra Bruta maceada
Colchón de arena esp: 0.15 a 0.20m
Cordón Cuneta de Hº Aª
Piso Baldoson de Hº,
sobre contrapiso de cascotes
Tratamiento de Base
11.60
8.60
2%
2%
1.50
4.00
0.60
4.00
1.50

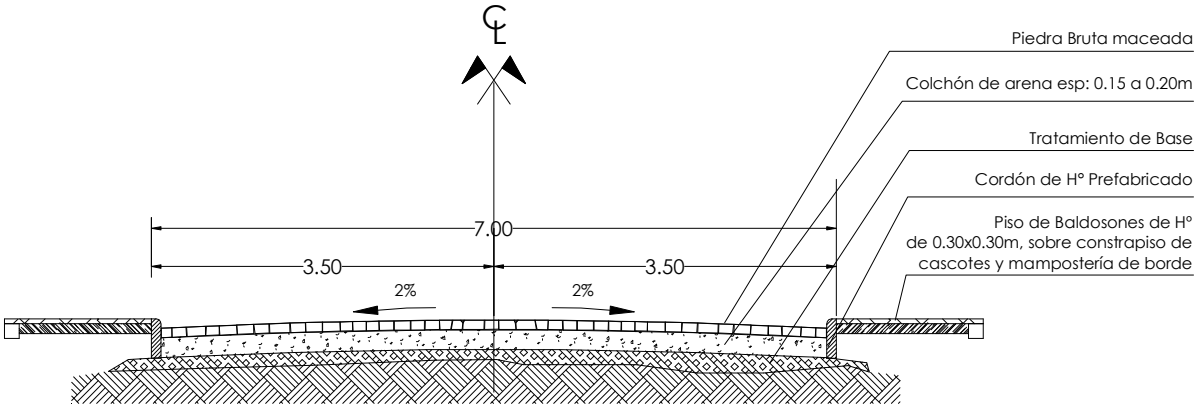
Piedra Bruta maceada
Colchón de arena esp: 0.15 a 0.20m
Tratamiento de Base
Cordón de Hº Prefabricado
Piso de Baldosones de Hº
de 0.30x0.30m, sobre constrapiso de
cascotes y mampostería de borde
7.00
3.50
3.50
2%
2%