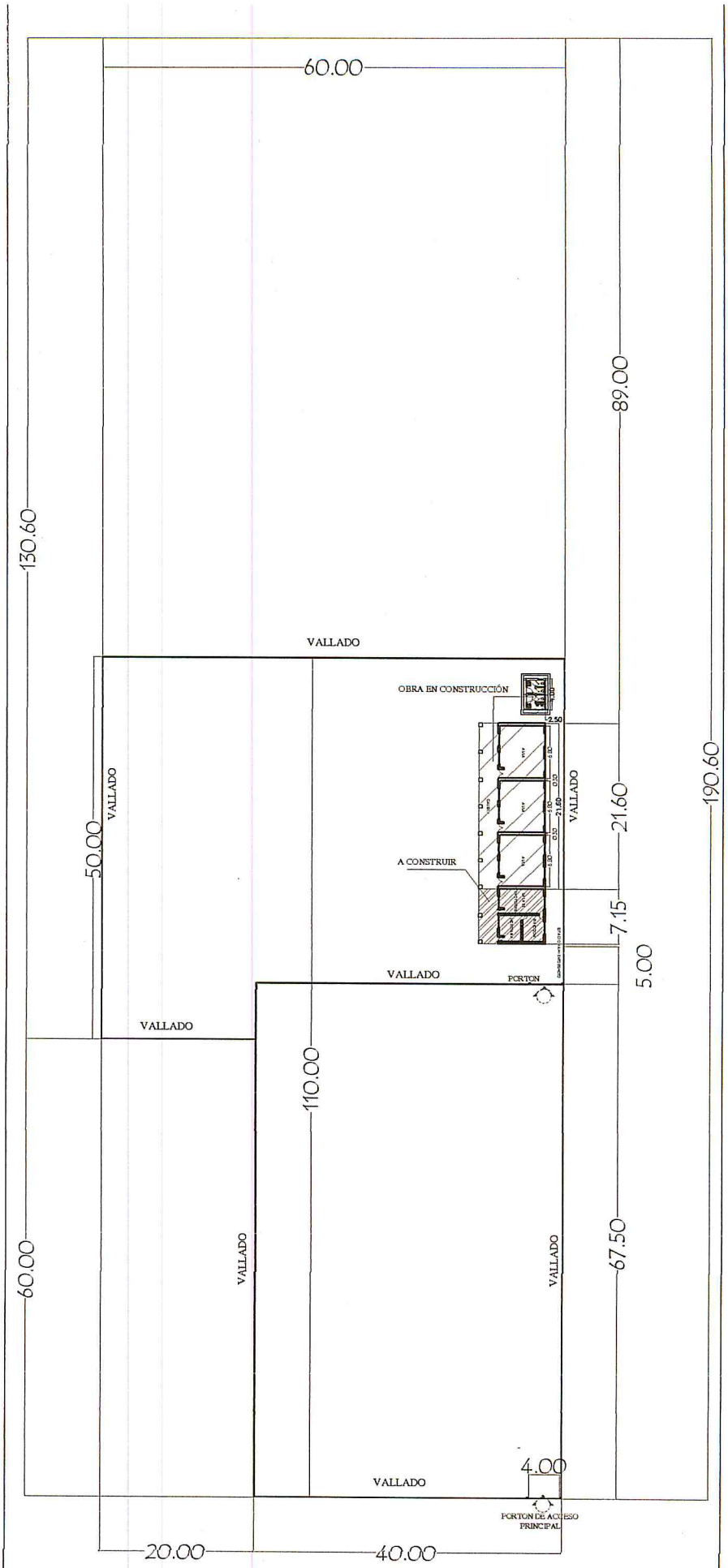

MUNICIPALIDAD DE PASO BARRETO

Colegio Nacional Dominga Ocariz de Samaniego

CONSTRUCCIÓN DE BLOQUE ADMINISTRATIVO

Y OBRAS COMPLEMENTARIAS

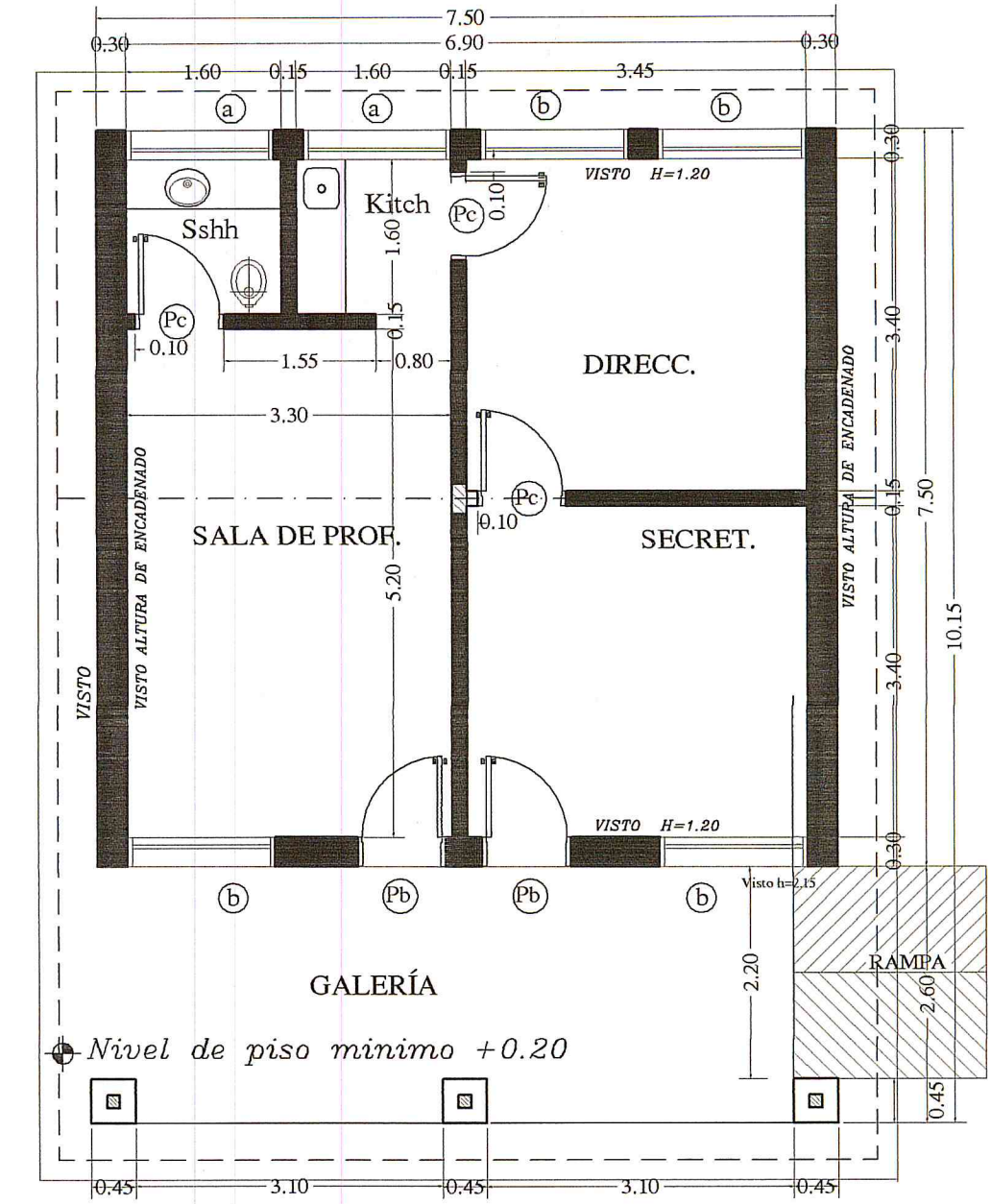

Nivel de terreno +0.00

PLANTA CONSTRUCTIVA

Observacion:

Para los desniveles de hasta 0.25 m las rampas deberán tener una pendiente de hasta 10%

MUNICIPALIDAD DE PASO BARRETO	
Colegio Nacional Dominga Ocariz de Samaniego	
CONSTRUCCIÓN DE BLOQUE ADMINISTRATIVO	
Y OBRAS COMPLEMENTARIAS	01

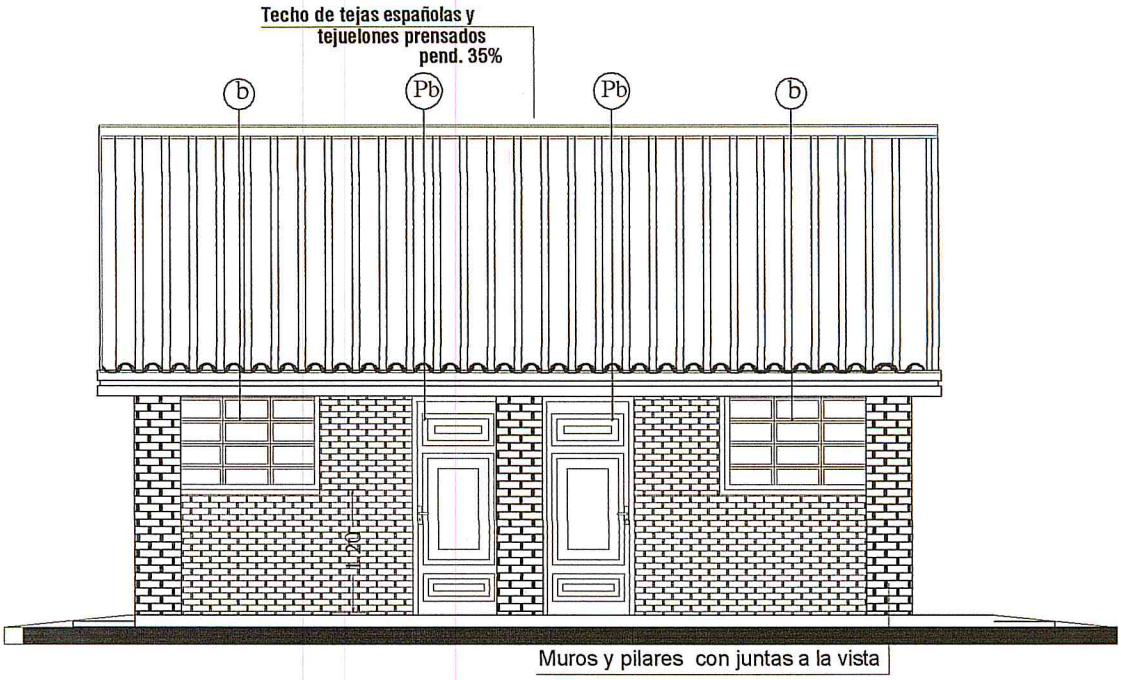

FACHADA FRONTAL Esc.: 1/75

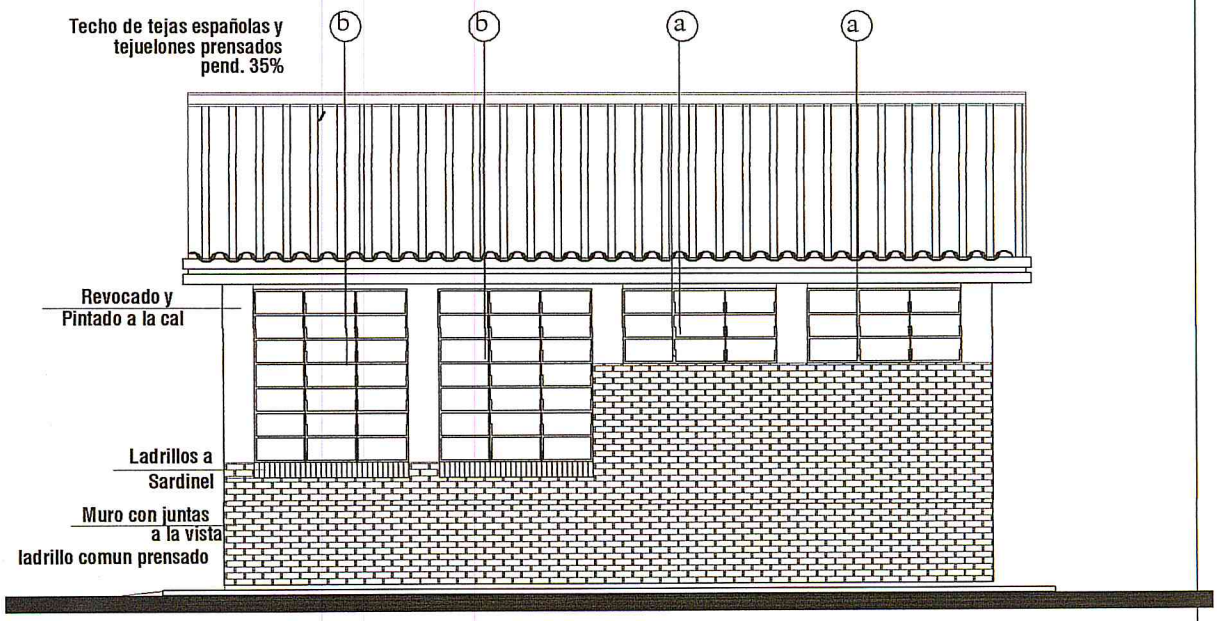

FACHADA POSTERIOR Esc.: 1/75

MUNICIPALIDAD DE PASO BARRETO	
Colegio Nacional Dominga Ocariz de Samaniego	
CONSTRUCCIÓN DE BLOQUE ADMINISTRATIVO	
Y OBRAS COMPLEMENTARIAS	02

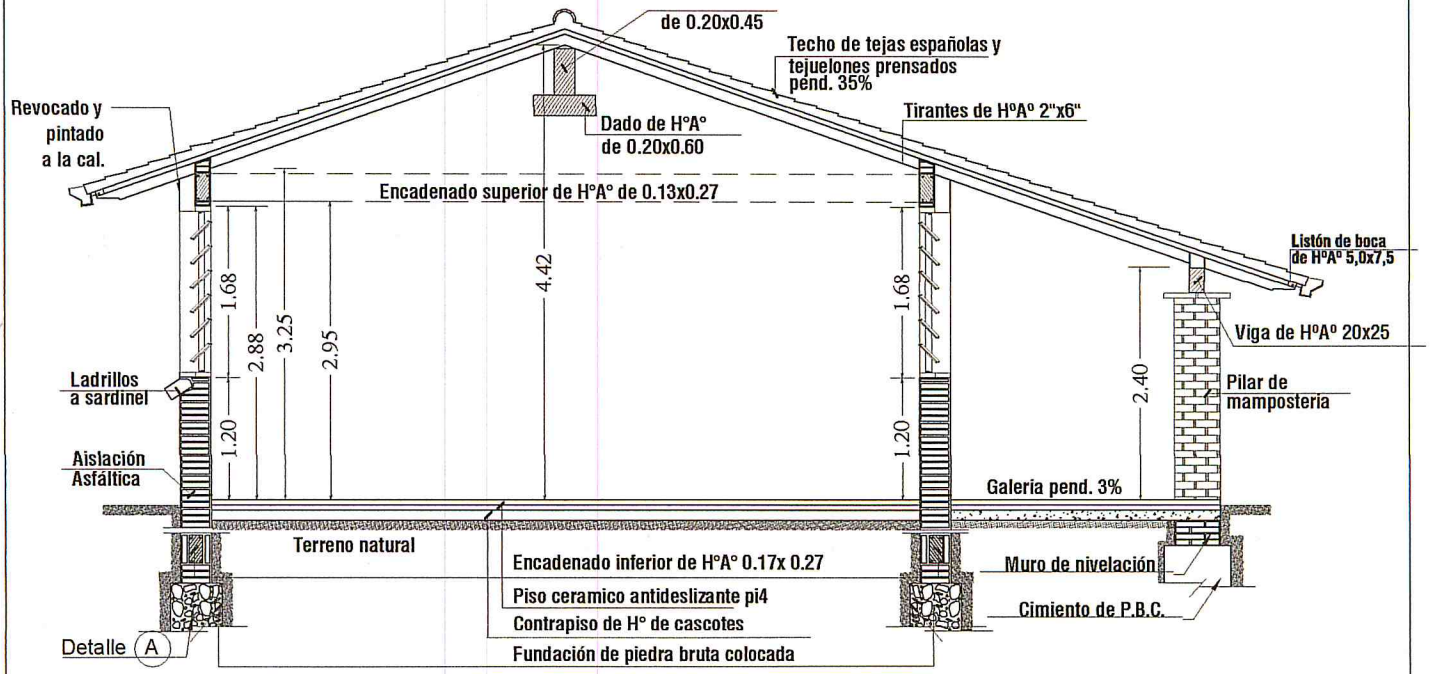

CORTE TRANSVERSAL A–A

MUNICIPALIDAD DE PASO BARRETO
Colegio Nacional Dominga Ocariz de Samaniego
CONSTRUCCIÓN DE BLOQUE ADMINISTRATIVO
Y OBRAS COMPLEMENTARIAS 03

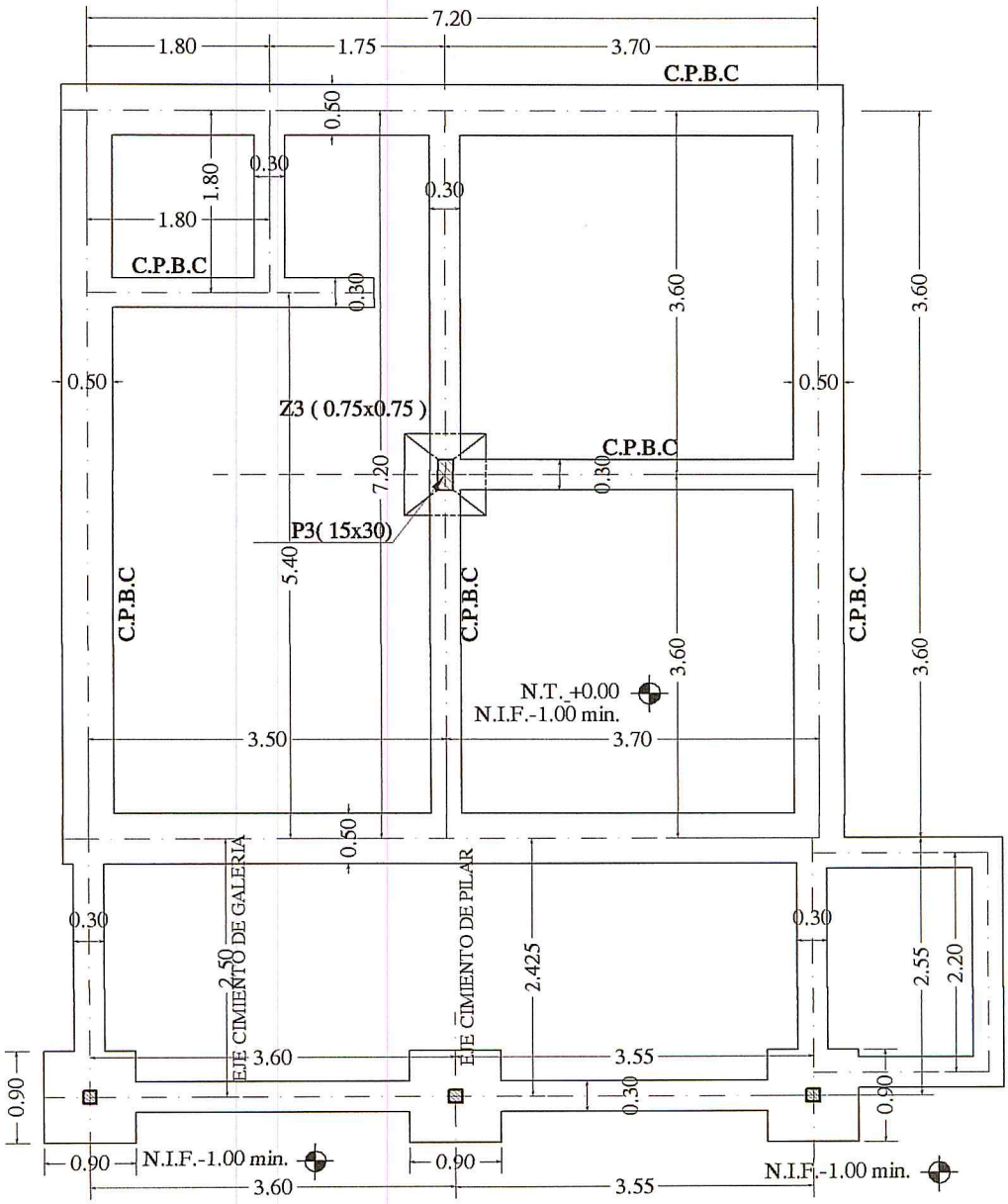

PLANTA DE CIMENTACIÓN *Esc.: 1/75*

MUNICIPALIDAD DE PASO BARRETO
Colegio Nacional Dominga Ocariz de Samaniego
CONSTRUCCIÓN DE BLOQUE ADMINISTRATIVO
Y OBRAS COMPLEMENTARIAS 04

ENCADENADO SUPERIOR E INFERIOR PARA MURO DE 0.30 (DOBLE 0.15)

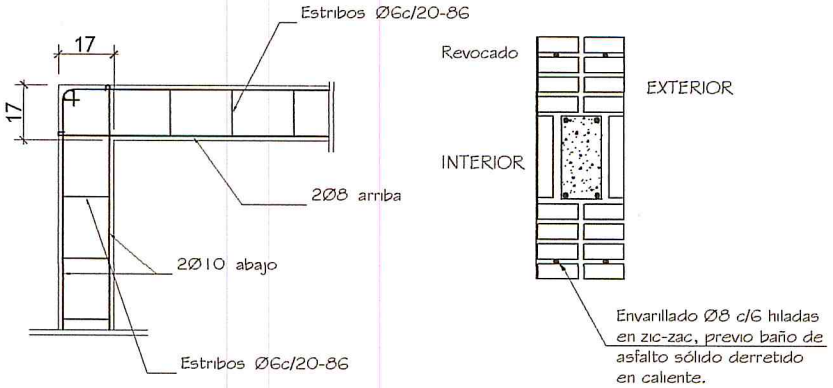

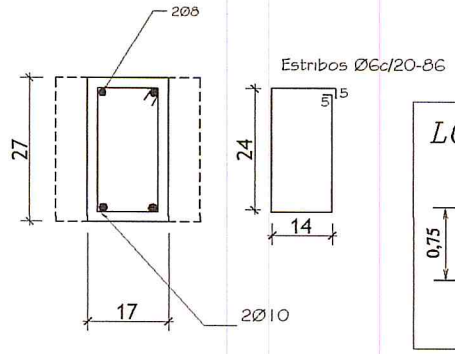

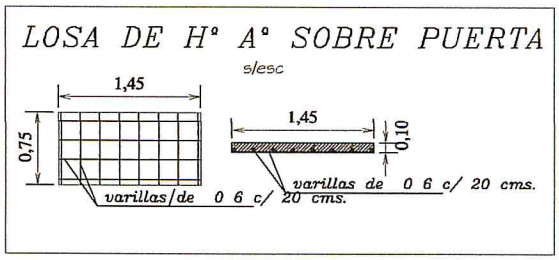

ENCADENADO SUPERIOR PARA MURO DE 0.15

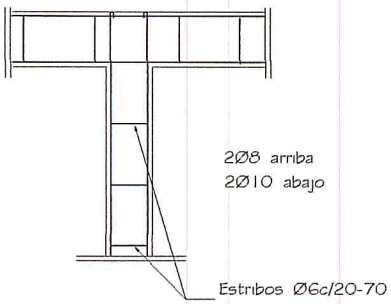

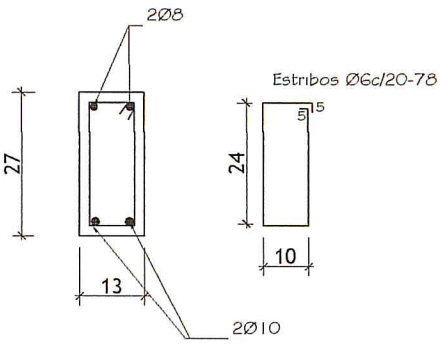

MUNICIPALIDAD DE PASO BARRETO	
Colegio Nacional Dominga Ocariz de Samaniego	
CONSTRUCCIÓN DE BLOQUE ADMINISTRATIVO	
Y OBRAS COMPLEMENTARIAS	05

TIRANTE DE H°A° DE 2" x 6"

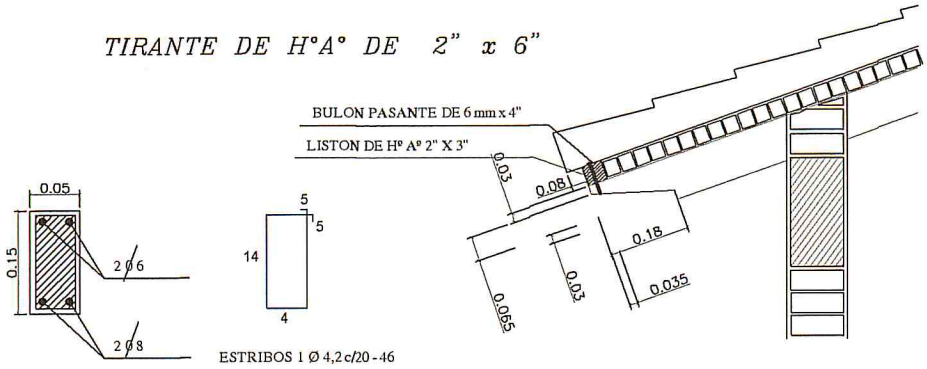

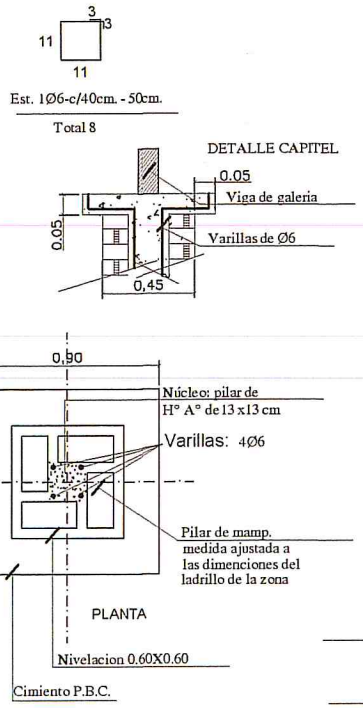

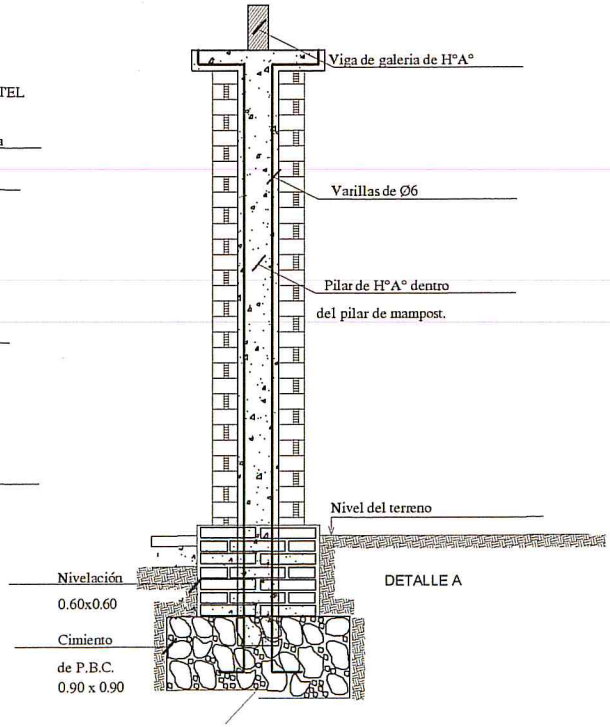

DETALLE DE PILAR DE GALERÍA — Esc.: 1/25

DETALLE DADO DE H°A°

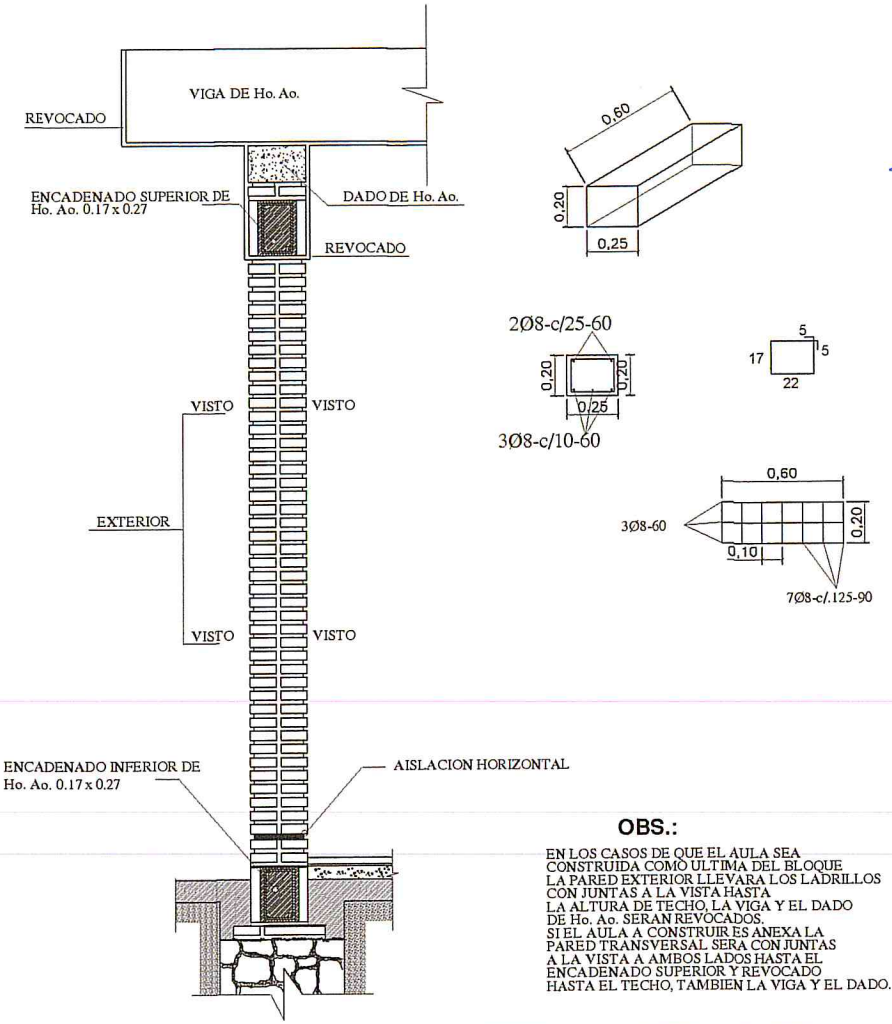

OBS.:

EN LOS CASOS DE QUE EL AULA SEA CONSTRUIDA COMO ULTIMA DEL BLOQUE LA PARED EXTERIOR LLEVARA LOS LADRILLOS CON JUNTAS A LA VISTA HASTA LA ALTURA DE TECHO, LA VIGA Y EL DADO DE Ho. Ao. SERAN REVOCADOS.
SI EL AULA A CONSTRUIR ES ANEXA LA PARED TRANSVERSAL SERA CON JUNTAS A LA VISTA A AMBOS LADOS HASTA EL ENCADENADO SUPERIOR Y REVOCADO HASTA EL TECHO, TAMBIEN LA VIGA Y EL DADO.

MUNICIPALIDAD DE PASO BARRETO

Colegio Nacional Dominga Ocariz de Samaniego

CONSTRUCCIÓN DE BLOQUE ADMINISTRATIVO Y OBRAS COMPLEMENTARIAS

06

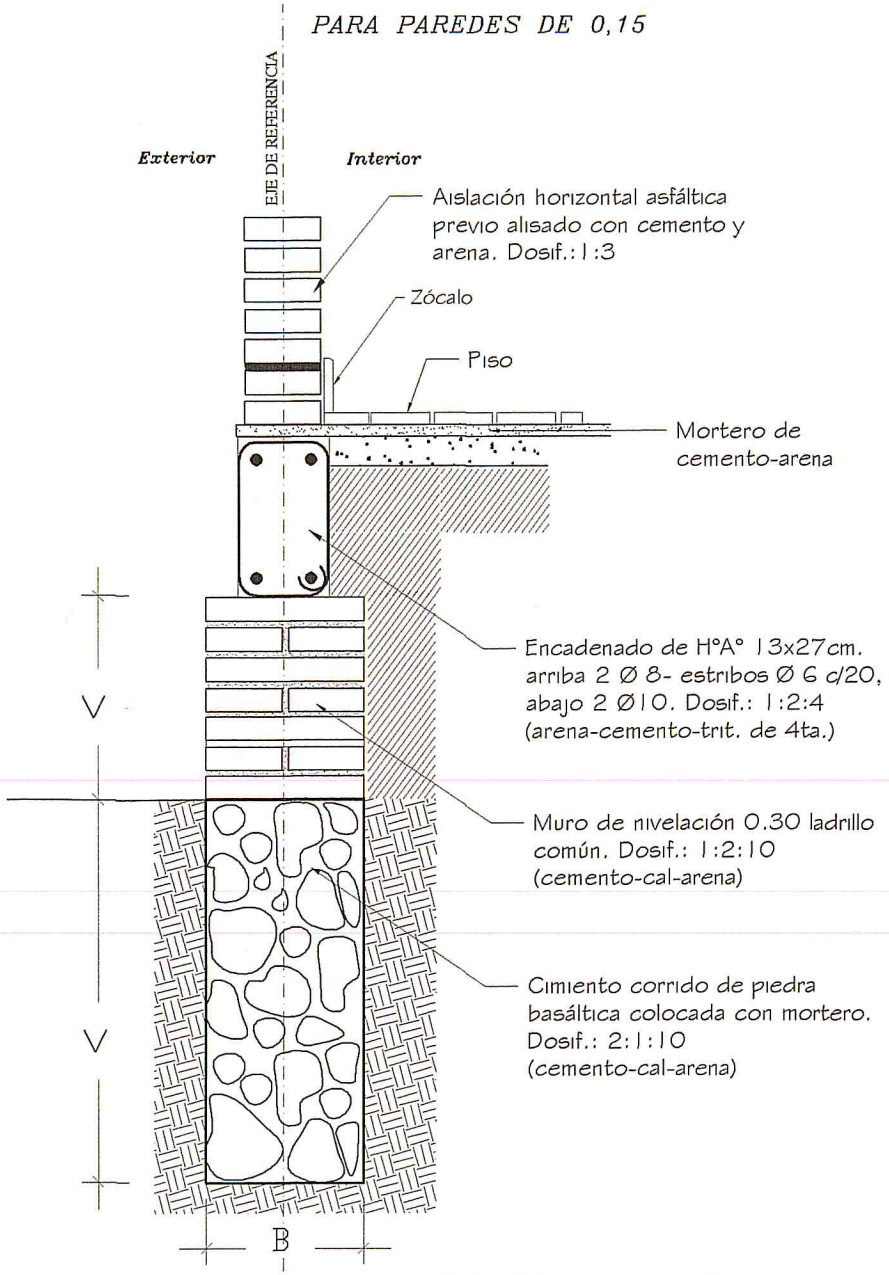

DETALLE DE CIMENTACIÓN ___ Esc.: 1/10

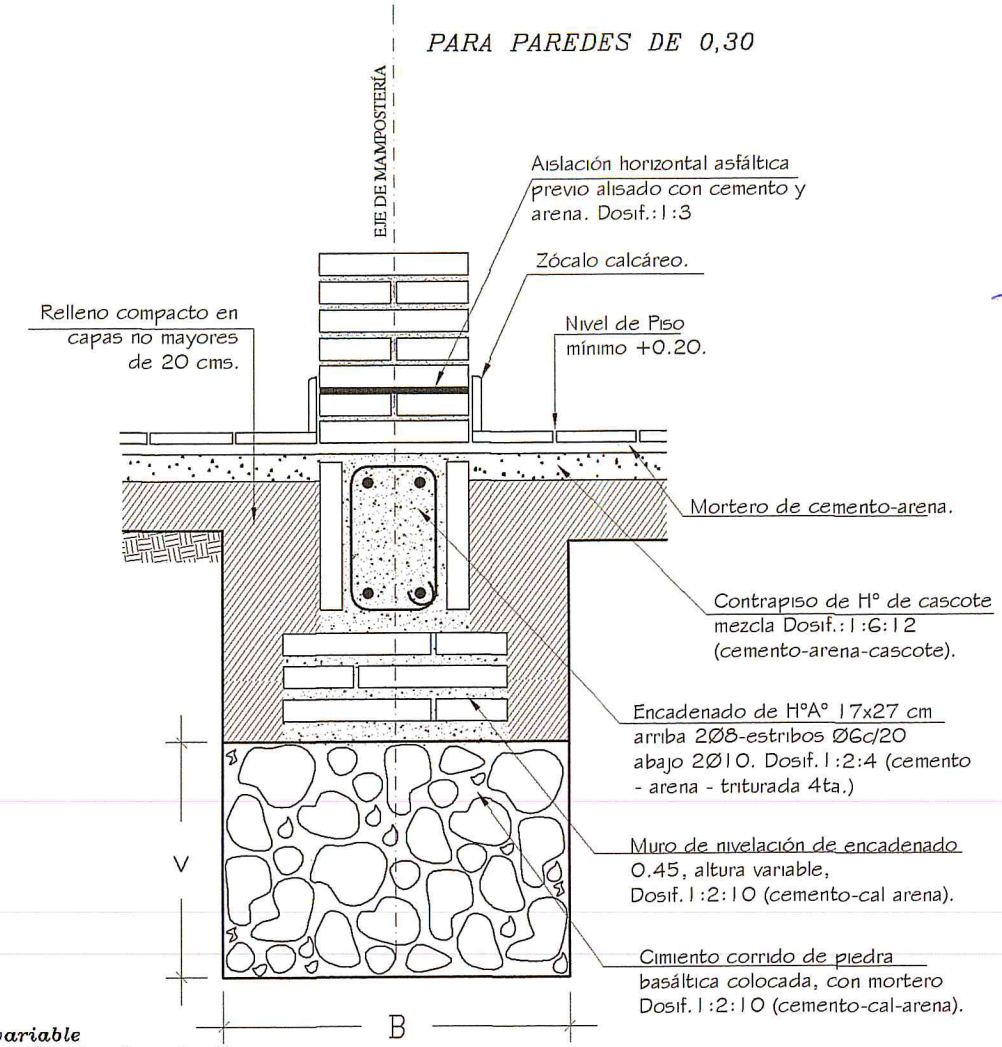

Obs.:
V = variable
B = ancho de cimentación
LA EXCAVACION DEBE LLEGAR A TIERRA FIRME

MUNICIPALIDAD DE PASO BARRETO
Colegio Nacional Dominga Ocariz de Samaniego
CONSTRUCCIÓN DE BLOQUE ADMINISTRATIVO Y OBRAS COMPLEMENTARIAS — 07

Ubicaciòn de Pizarrón

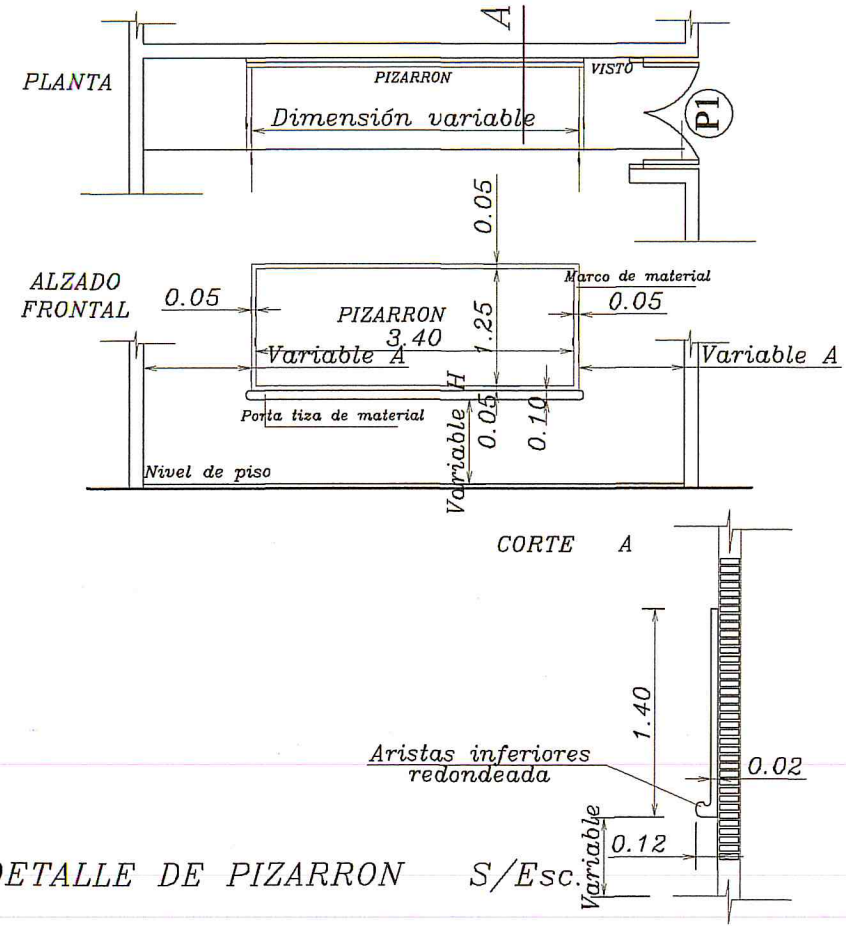

DETALLE DE PIZARRON S/Esc.

Planchuela de Sujeción de Ventilador a Tirante de H° A°

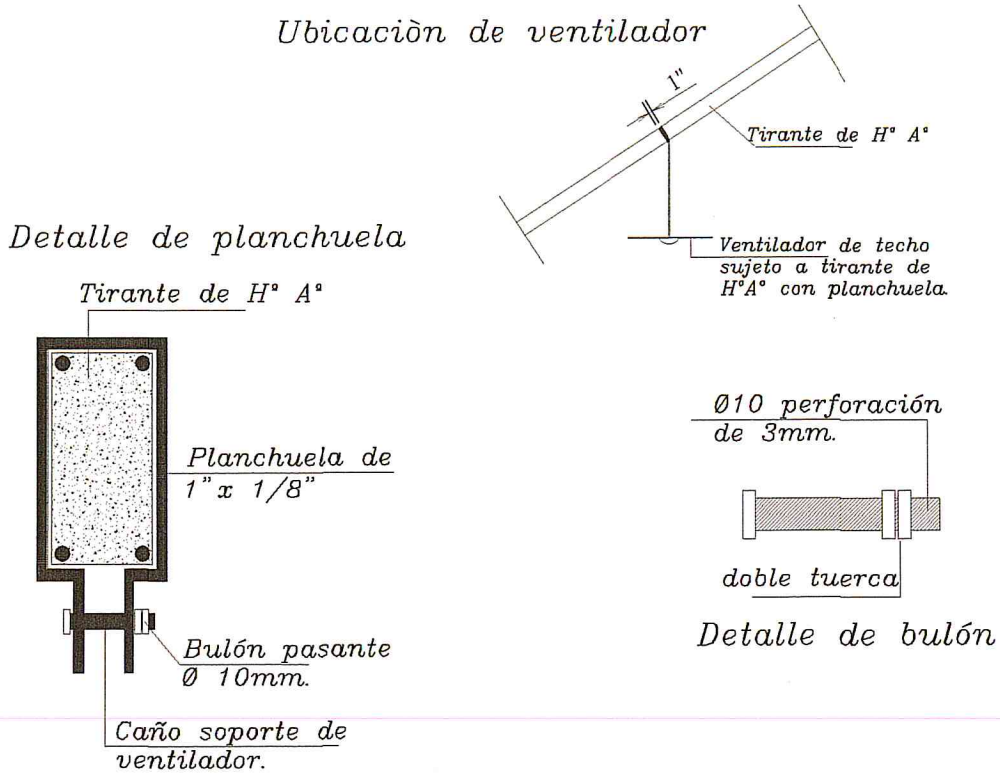

DETALLE DE SUJECION DE VENTILADOR S/Esc.

CONSTRUCCION DE PIZARRON EMPOTRADO EN MURO
ESPECIFICACIONES TECNICAS

1– Sobre el muro de ladrillo marcar las dimensiones recomendadas. Preparar el marco de material y porta tiza con ladrillos empotrados, revocados posteriormente con mortero, cemento–arena (1:3), dándole una terminación redondeada en las aristas interiores.–

2– En la zona de la pizarra propiamente, aplicar una azotada con hidrófugo(ceresita), posteriormente revoque con mortero cemento–arena (1:3), y aplicación de tres manos de enduido plástico, con textura de terminación luego de la cantidad de alizado necesarios.

3– Aplicar sellador o fijador plástico, posteriormente aplicar tres manos de pintura sintética para pizarra, color verde pizarra, en el marco y portatiza luego del mismo proceso, aplicar pintura sintética color gris.

OBSERVACIONES :

ALTURAS A RESPETAR PARA LA UBICACION DEL PIZARRON

1– Para escuelas	2– Para colegios
(A) 1.15 mts.	(A) 1.70 mts.
(H) 0.70 mts.	(H) 0.80 mts.

MUNICIPALIDAD DE PASO BARRETO
Colegio Nacional Dominga Ocariz de Samaniego
CONSTRUCCIÓN DE BLOQUE ADMINISTRATIVO
Y OBRAS COMPLEMENTARIAS — 08

INSTALACION ELECTRICA
UBICACION DE ARTEFACTOS Y ELECTRODUCTOS

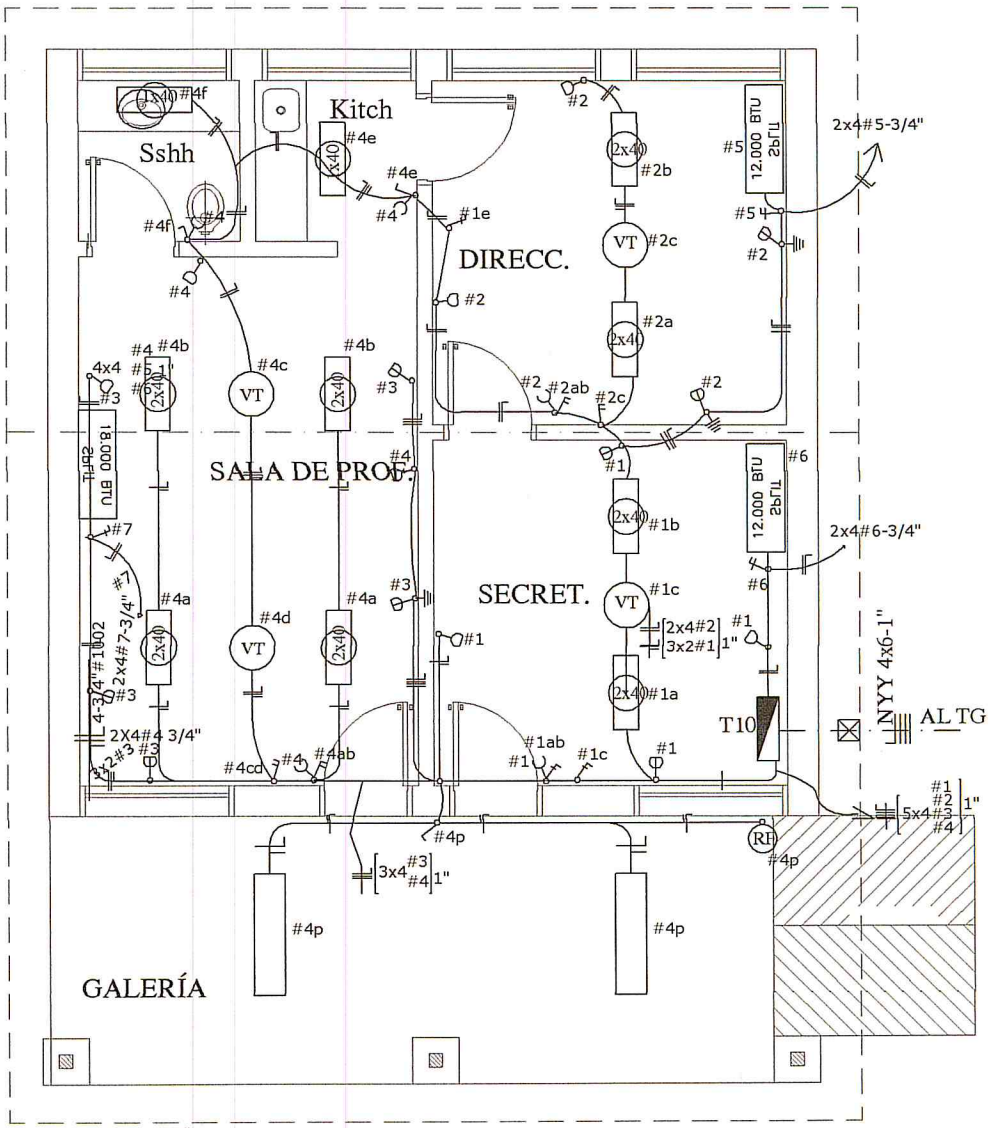

NYY 4 x 10 mm - 2"

AL TABLERO GENERAL

PLANTA INST. ELÉCTRICA Esc.: 1/75

Observaciónes :

RF Reflector Fotoeléctrico

Tomas para computadoras con puesta a tierra

Los artefactos no acotados son de 3 x 40 W.

Los condutores no acotados son de 2 mm2.

Los fluorescentes deben tener capacitores.

Los TC son tableros de comando de luces y tomas.

Los TCV son tableros de comando de ventiladores.

MUNICIPALIDAD DE PASO BARRETO	
Colegio Nacional Dominga Ocariz de Samaniego	
CONSTRUCCIÓN DE BLOQUE ADMINISTRATIVO	
Y OBRAS COMPLEMENTARIAS	09

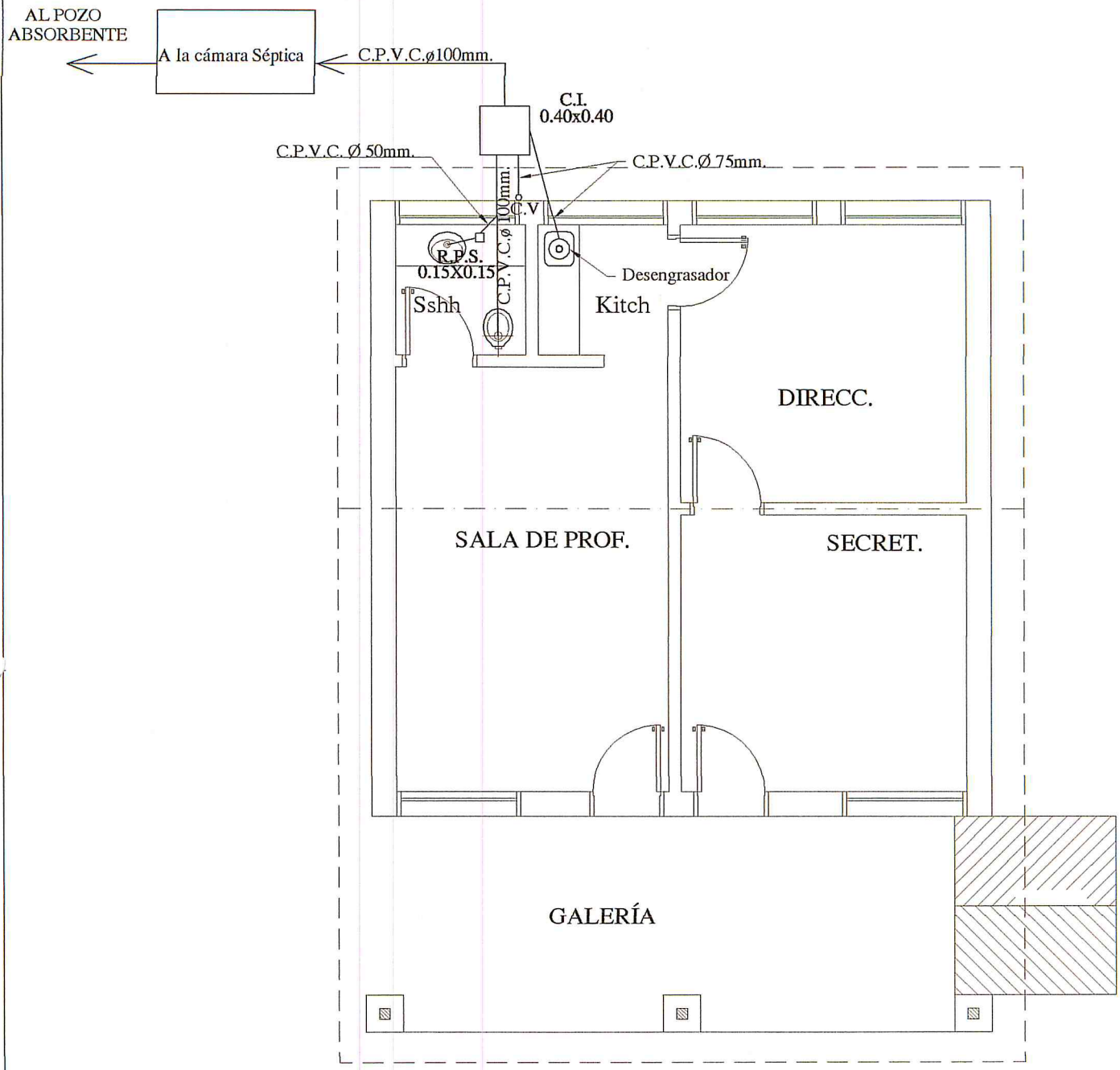

PLANTA DESAGÜE CLOACAL *Esc.: 1/75*

Obs.: La pend. de las cañerías deberán ser del 2%

MUNICIPALIDAD DE PASO BARRETO	
Colegio Nacional Dominga Ocariz de Samaniego	
CONSTRUCCIÓN DE BLOQUE ADMINISTRATIVO	
Y OBRAS COMPLEMENTARIAS	10

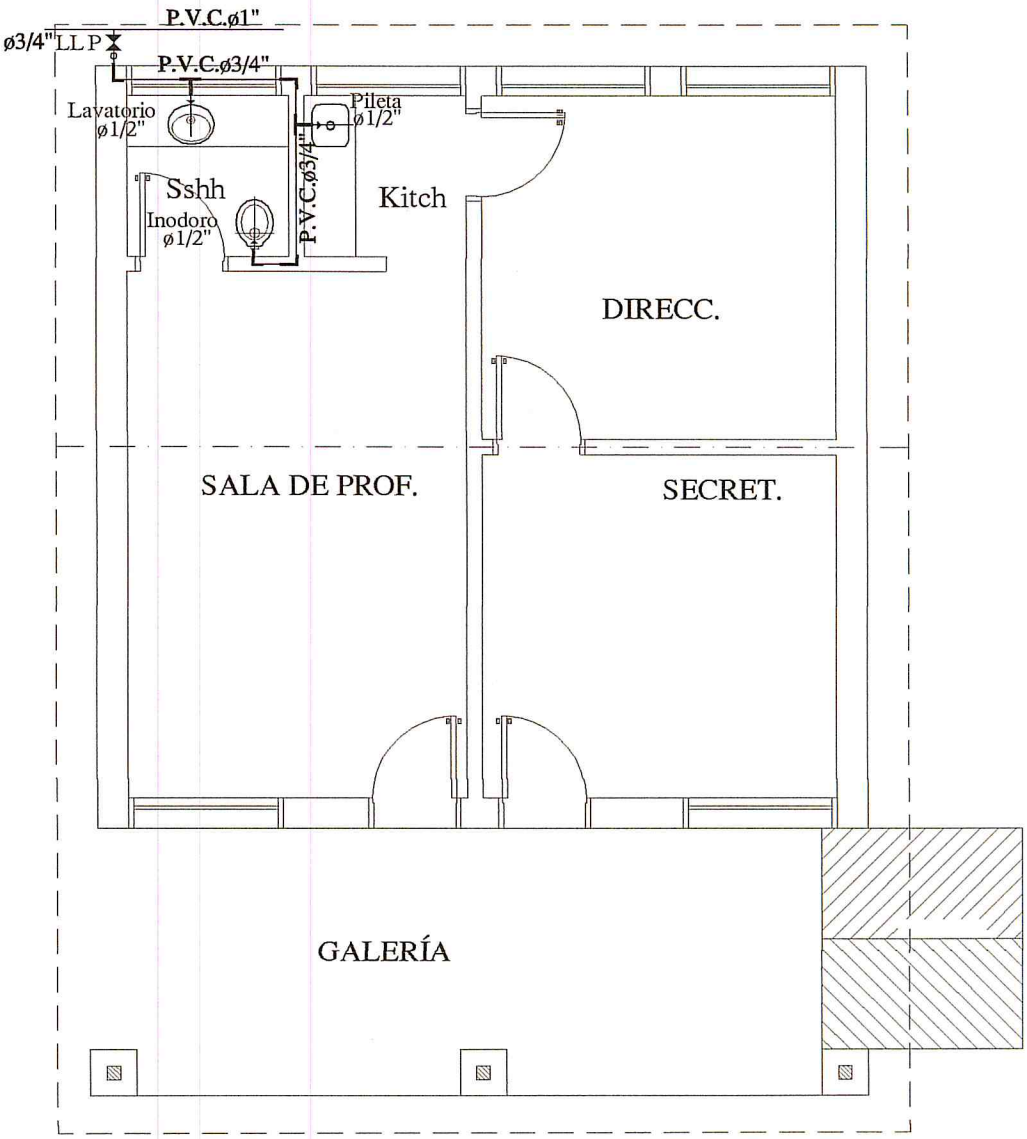

PLANTA INST. AGUA CORRIENTE *Esc.: 1/75*

MUNICIPALIDAD DE PASO BARRETO
Colegio Nacional Dominga Ocariz de Samaniego
CONSTRUCCIÓN DE BLOQUE ADMINISTRATIVO
Y OBRAS COMPLEMENTARIAS 11