ENCADENADO SUPERIOR Y INFERIOR PARA MURO DE 0.30 (DOBLE 0.15)

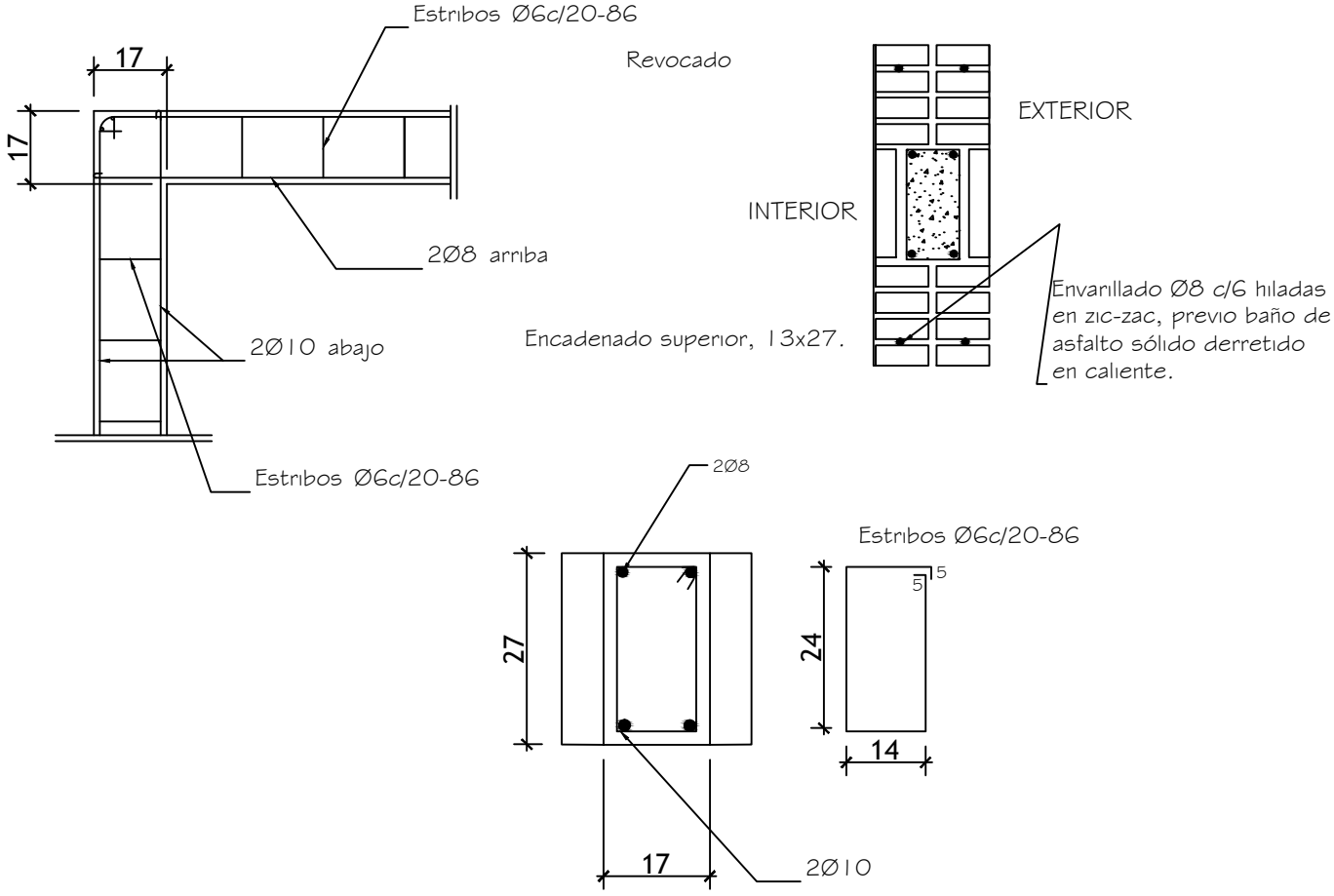

ENCADENADO SUPERIOR PARA MURO DE 0.15

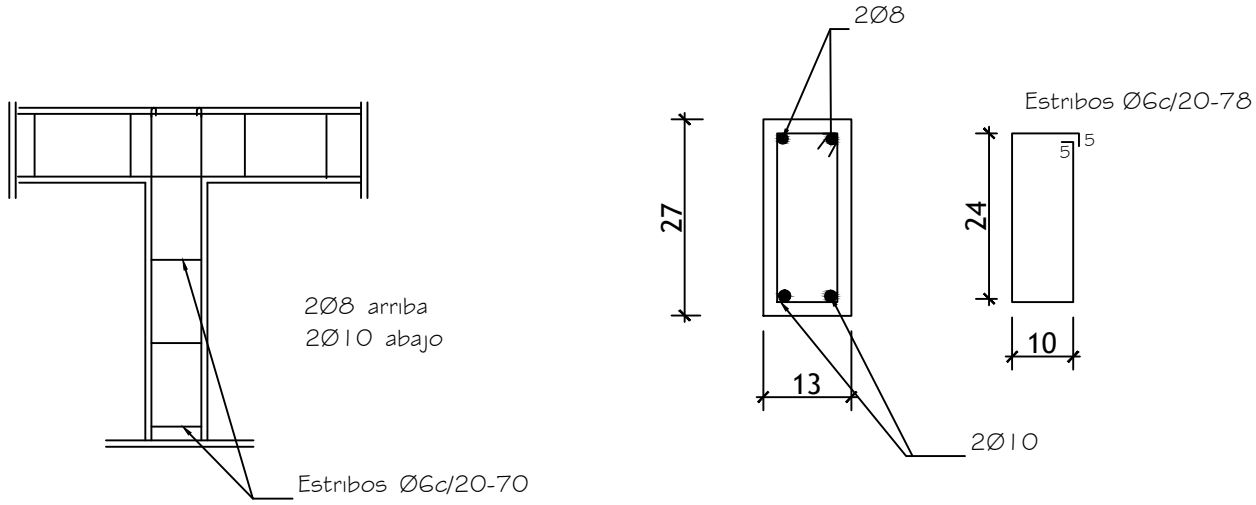

MINISTERIO DE EDUCACION Y CULTURA DIRECCIÓN DE INFRAESTRUCTURA		07
2 Aulas tipo 7.20 x 7.20 con techo de tejas	DETALLE ESTRUCTURAS DE H° A°	Esc.: 1/75