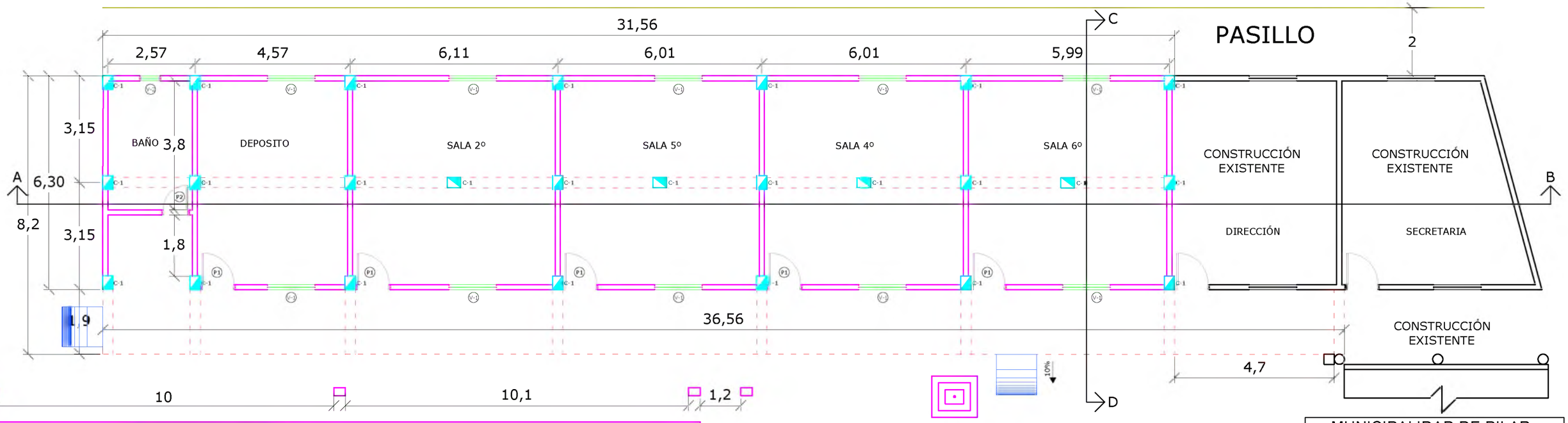

TINGLADO

CUADRO DE PUERTAS			
TIPO.	CANT.	DIMENS.	MATERIAL
P1	5	0.92	CHAPA
P2	1	0.72	CHAPA
TOTAL	6		

CUADRO DE VENTANAS			
TIPO.	CANT.	DIMENS.	MATERIAL
V-1	10	1.40x1.00	HIERRO
V-2	1	0.60x0.40	HIERRO
TOTAL	11		

PLANTA ARQUITECTÓNICA
ESC: 1:75

MUNICIPALIDAD DE PILAR

DEPARTAMENTO DE PLANIFICACIÓN Y OBRAS

PROYECTO DE CAMBIO DE TECHO DE DE TEJAS POR LOSA DE HºAº

UBICACIÓN: BO GUARANI

DIGITALIZACIÓN LUIS MEZA

AGRIM. ESCOBAR LUIS G

MMO BARRETO LUCIA

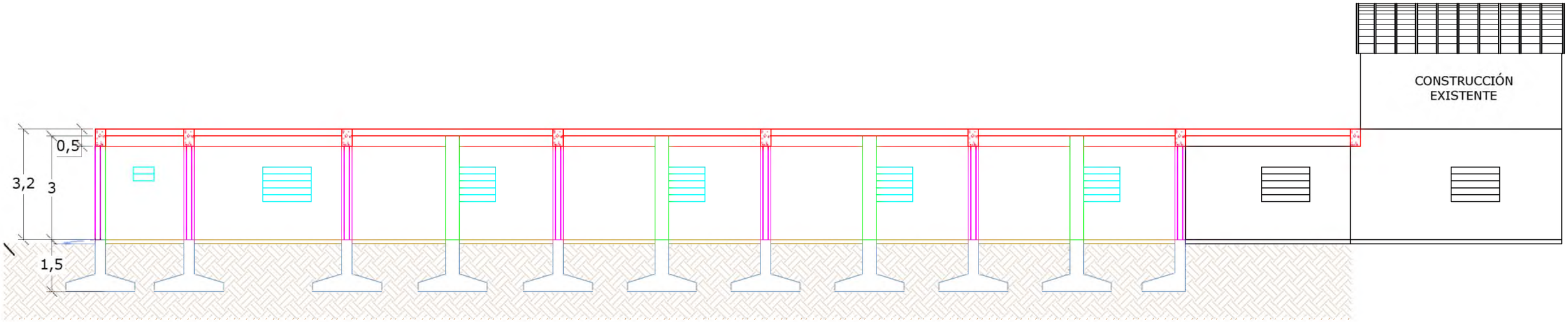

CORTE LONGITUDINAL A-B
ESC: 1:75

MUNICIPALIDAD DE PILAR	
DEPARTAMENTO DE PLANIFICACIÓN Y OBRAS	
PROYECTO DE CAMBIO DE TECHO DE DE TEJAS POR LOSA DE HºAº	
UBICACIÓN: BO GUARANI	
DIGITALIZACION: LUIS MEZA	AGRIM. ESCOBAR LUIS G. — MMO BARRETO LUCIA

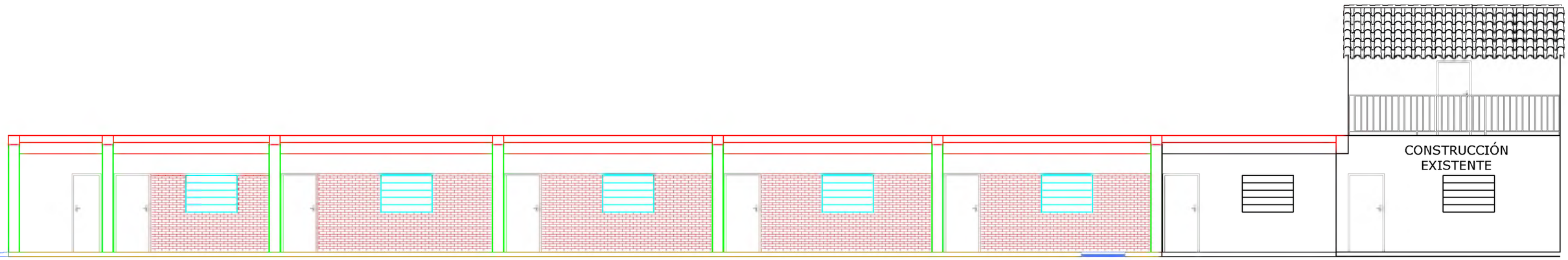

FACHADA FRONTAL
ESC: 1:75

MUNICIPALIDAD DE PILAR	
DEPARTAMENTO DE PLANIFICACIÓN Y OBRAS	
PROYECTO DE CAMBIO DE TECHO DE DE TEJAS POR LOSA DE HºAº	
UBICACIÓN: BO GUARANI	
DIGITALIZACION LUIS MEZA	AGRIM. ESCOBAR LUIS G / MMO BARRETO LUCIA

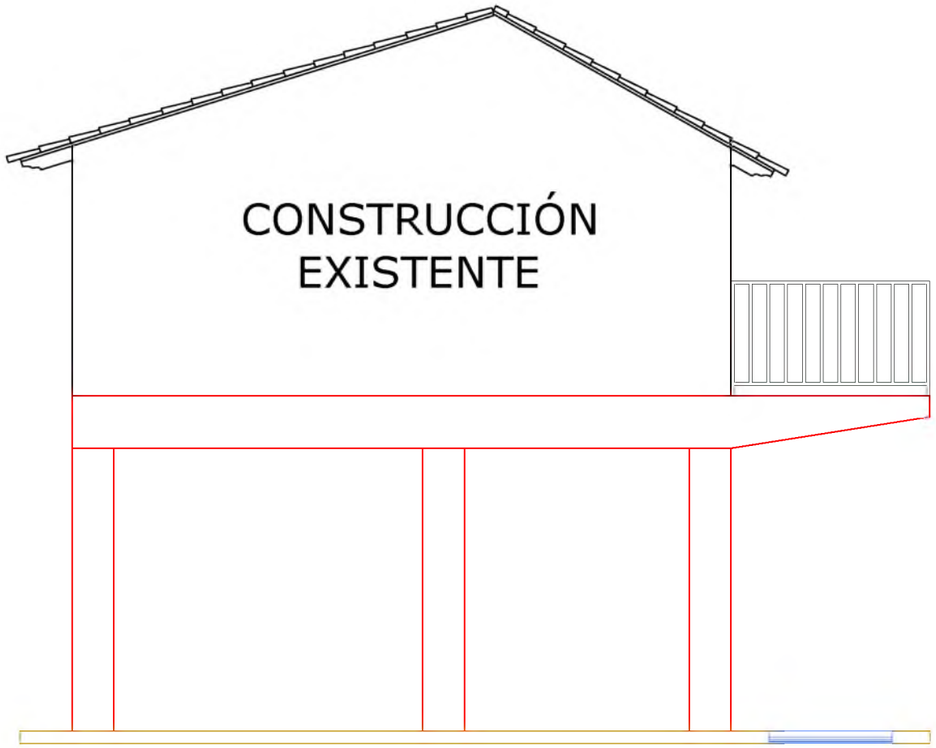

FACHADA LATERAL
ESC: 1:75

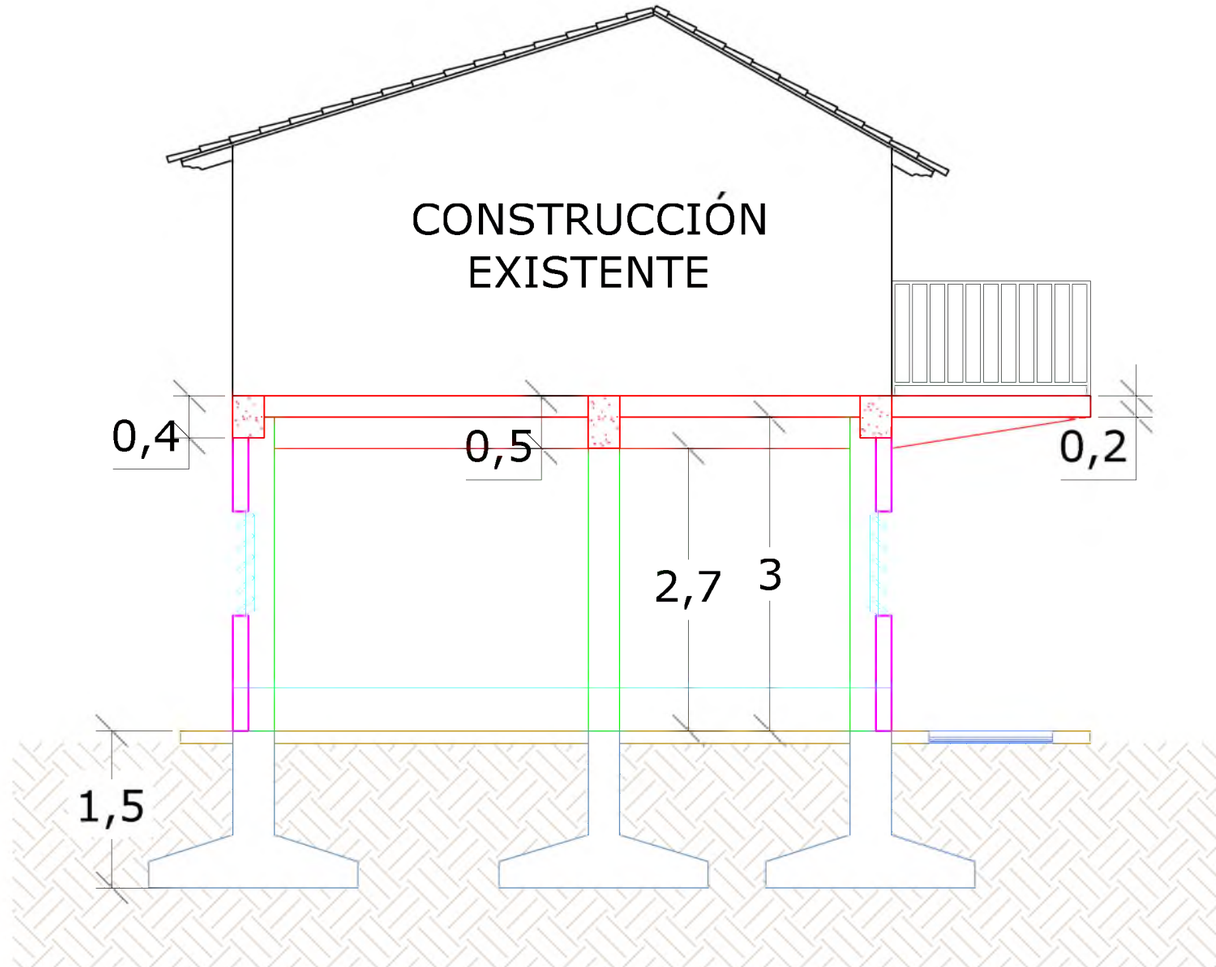

CORTE TRANSVERSAL C-D
ESC: 1:75

MUNICIPALIDAD DE PILAR	
DEPARTAMENTO DE PLANIFICACIÓN Y OBRAS	
PROYECTO DE CAMBIO DE TECHO DE DE TEJAS POR LOSA DE HºAº	
UBICACIÓN: BO GUARANI	
DIGITALIZACIÓN: LUIS MEZA	AGRIM. ESCOBAR LUIS G. / MMO BARRETO LUCIA

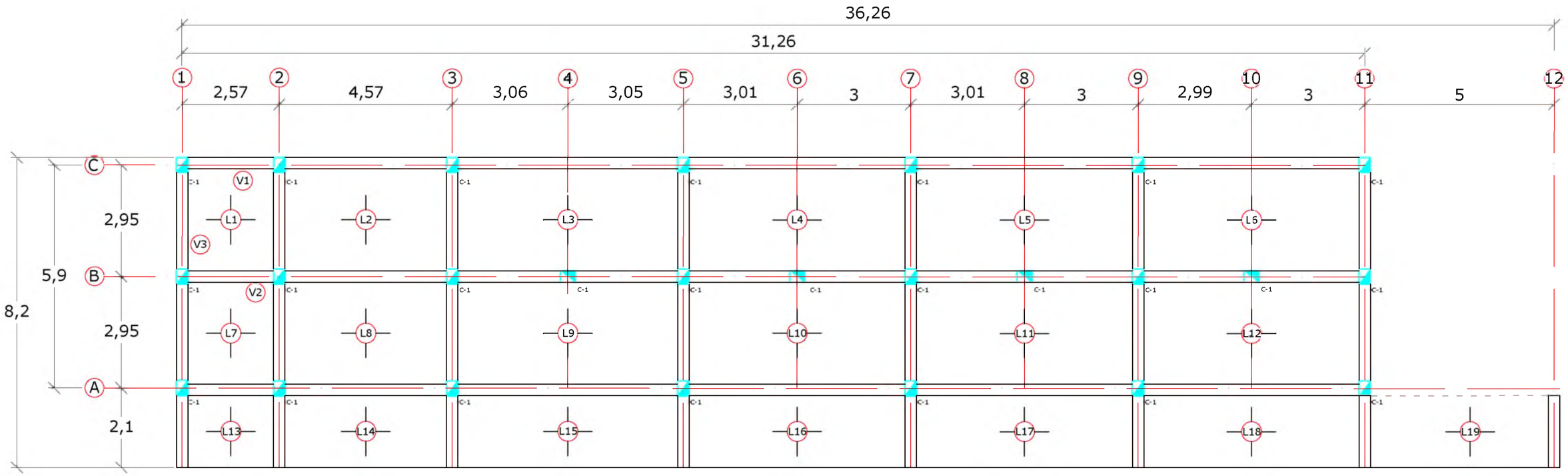

CUADRO DE VIGAS			
TIPO.	CANT.	DIMENS.	LONGITUD
V1	2	0.30x0.40	31.56m
V2	1	0.30x0.50	31.56m
V3	7	0.30x0.50	8.20m
TOTAL	10		

PLANTA DE VIGAS Y LOSAS
ESC: 1:75

MUNICIPALIDAD DE PILAR

DEPARTAMENTO DE PLANIFICACIÓN Y OBRAS

PROYECTO DE CAMBIO DE TECHO DE DE TEJAS POR LOSA DE HºAº

UBICACIÓN: BO GUARANI

DIGITALIZACIÓN LUIS MEZA

AGRIM. ESCOBAR LUIS G

MMO BARRETO LUCIA

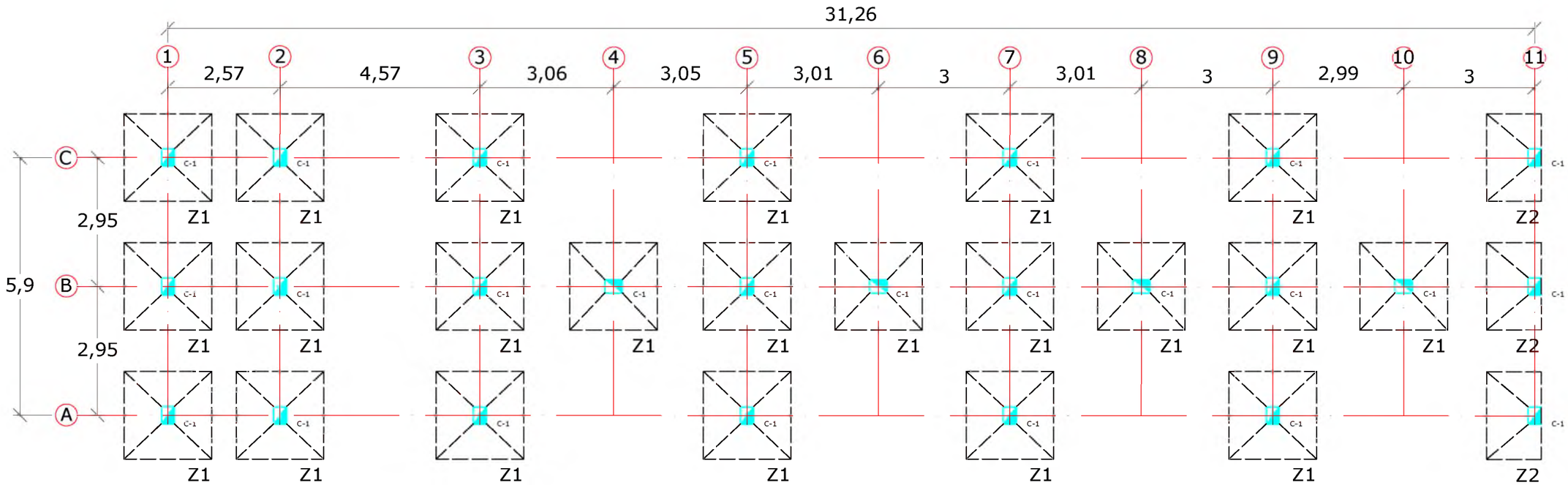

CUADRO DE ZAPATAS			
TIPO.	CANT.	DIMENS.	MATERIAL
Z1	22	2.00x2.00	HºAº
Z1	3	2.00x1.25	HºAº
TOTAL	25		

CUADRO DE COLUMNAS			
TIPO.	CANT.	DIMENS.	MATERIAL
C1	25	0.30x0.40	HºAº

PLANTA DE ZAPATAS
ESC. 1:75

MUNICIPALIDAD DE PILAR

DEPARTAMENTO DE PLANIFICACIÓN Y OBRAS

PROYECTO DE CAMBIO DE TECHO DE DE TEJAS POR LOSA DE HºAº

UBICACIÓN: BO GUARANI

DIGITALIZACION: LUIS MEZA

AGRIM. ESCOBAR LUIS G

MMO. BARRETO LUCIA

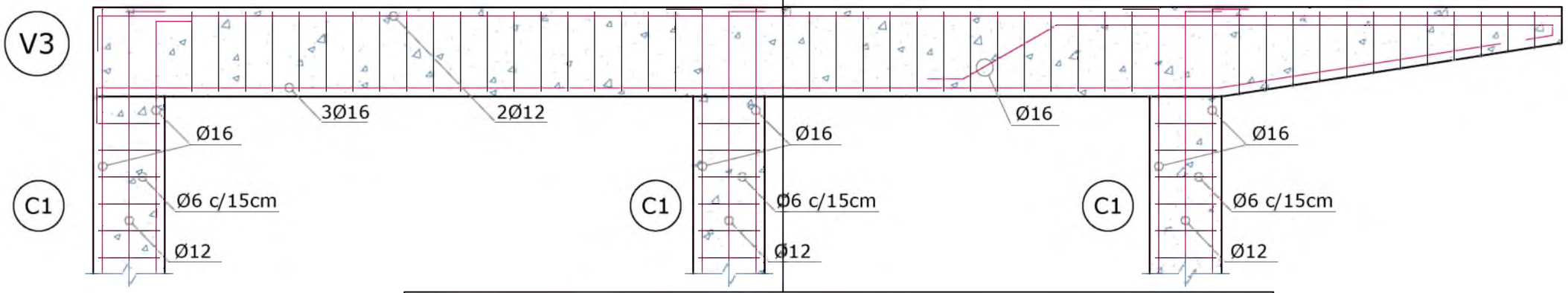

DETALLES DE
ARMADURAS
ESC. 1:15

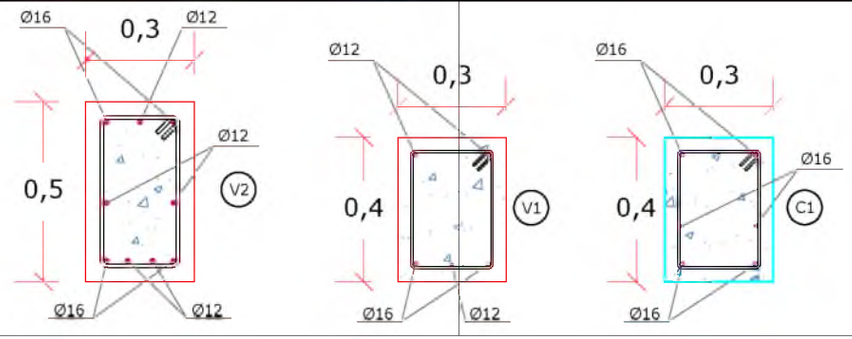

DETALLES DE
ESTRIBOS
ESC. 1:10

MUNICIPALIDAD DE PILAR

DEPARTAMENTO DE PLANIFICACIÓN Y OBRAS

PROYECTO DE CAMBIO DE TECHO DE DE TEJAS POR LOSA DE HRA9

UBICACIÓN: BO GUARANI

DIGITALIZACIÓN: LUIS MEZA

ARQUIM. ESCOBAR LUIS G.

MMO. BARRETO LUCIA

PLANTA DE UBICACIÓN
ESC. 1:500

MUNICIPALIDAD DE PILAR		
DEPARTAMENTO DE PLANIFICACIÓN Y OBRAS		
PROYECTO DE CAMBIO DE TECHO DE DE TEJAS POR LOSA DE HºAº		
UBICACIÓN: BO GUARANI		
DIGITALIZACIÓN: LUIS MEZA	AGRIM. ESCOBAR LUIS G.	MMO BARRETO LUCIA

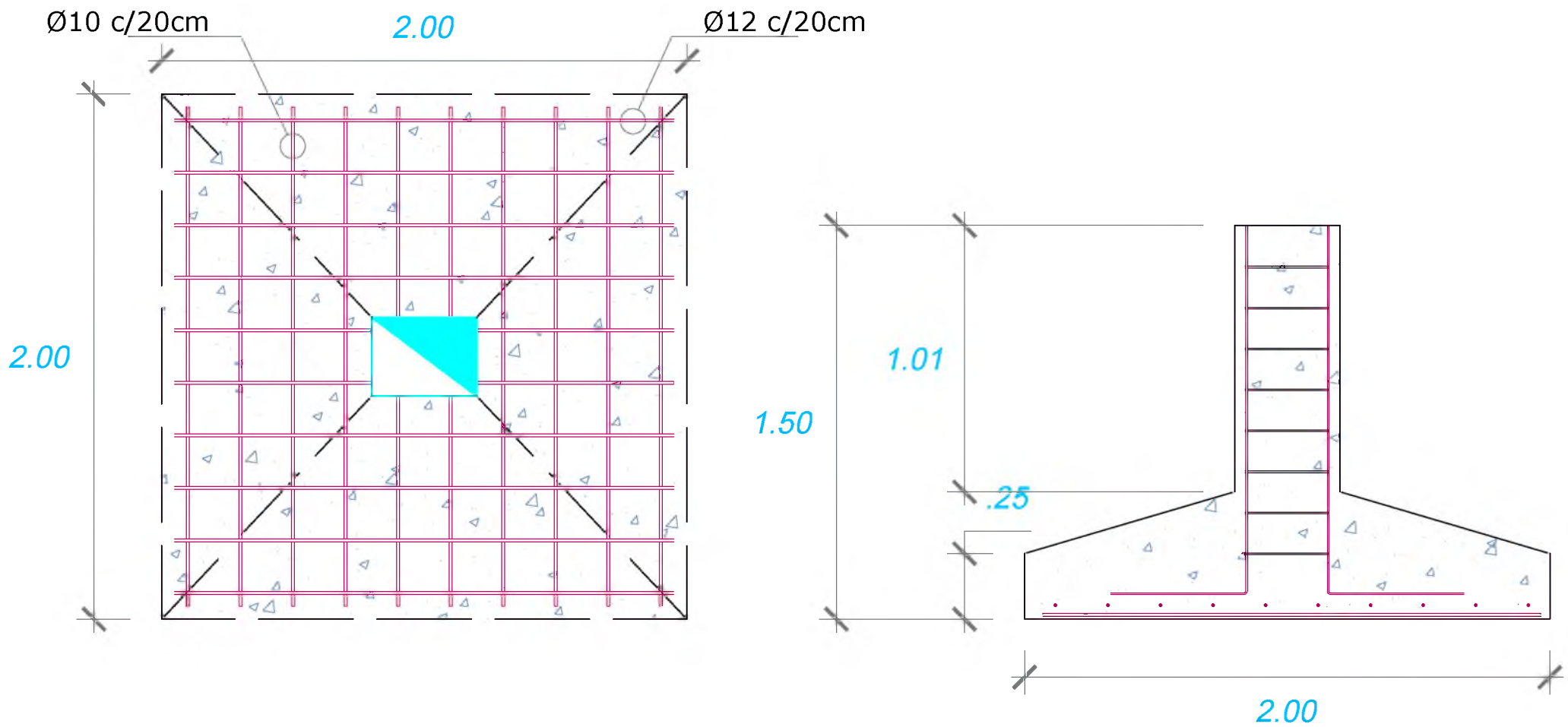

DETALLES DE ZAPATAS (Z1)
ESC. 1:30

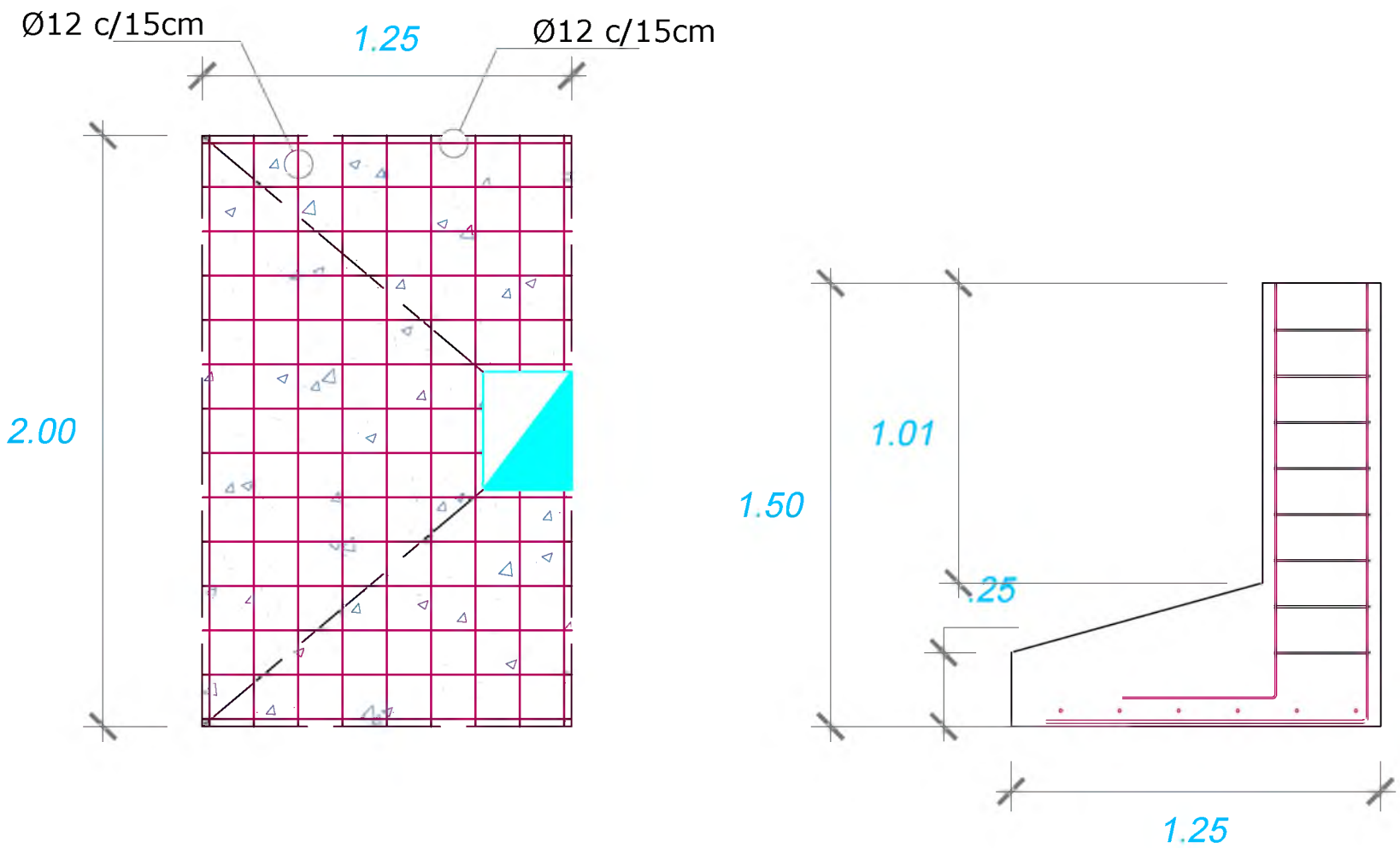

DETALLES DE ZAPATAS (Z2)
ESC. 1:30

MUNICIPALIDAD DE PILAR	
DEPARTAMENTO DE PLANIFICACIÓN Y OBRAS	
PROYECTO DE CAMBIO DE TECHO DE DE TEJAS POR LOSA DE HºAº	
UBICACIÓN: BO GUARANI	
DIGITALIZACIÓN: LUIS MEZA	AGRIM. ESCOBAR LUIS G. — MMO BARRETO LUCIA