PROYECTO PAVIMENTO RIGIDO CALLE RIO YGUAZU

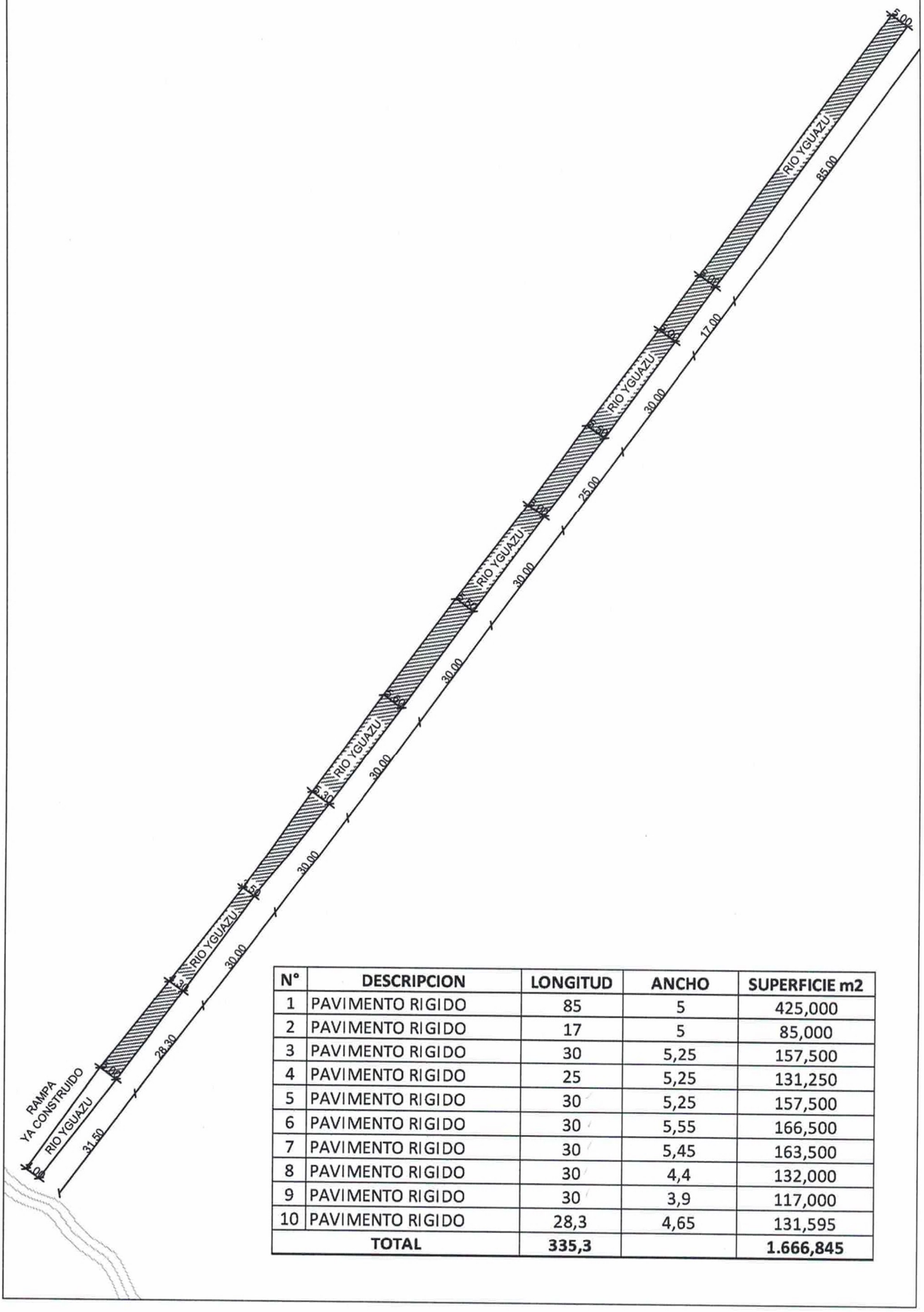

N°	DESCRIPCION	LONGITUD	ANCHO	SUPERFICIE m2
1	PAVIMENTO RIGIDO	85	5	425,000
2	PAVIMENTO RIGIDO	17	5	85,000
3	PAVIMENTO RIGIDO	30	5,25	157,500
4	PAVIMENTO RIGIDO	25	5,25	131,250
5	PAVIMENTO RIGIDO	30	5,25	157,500
6	PAVIMENTO RIGIDO	30	5,55	166,500
7	PAVIMENTO RIGIDO	30	5,45	163,500
8	PAVIMENTO RIGIDO	30	4,4	132,000
9	PAVIMENTO RIGIDO	30	3,9	117,000
10	PAVIMENTO RIGIDO	28,3	4,65	131,595
TOTAL		**335,3**		**1.666,845**