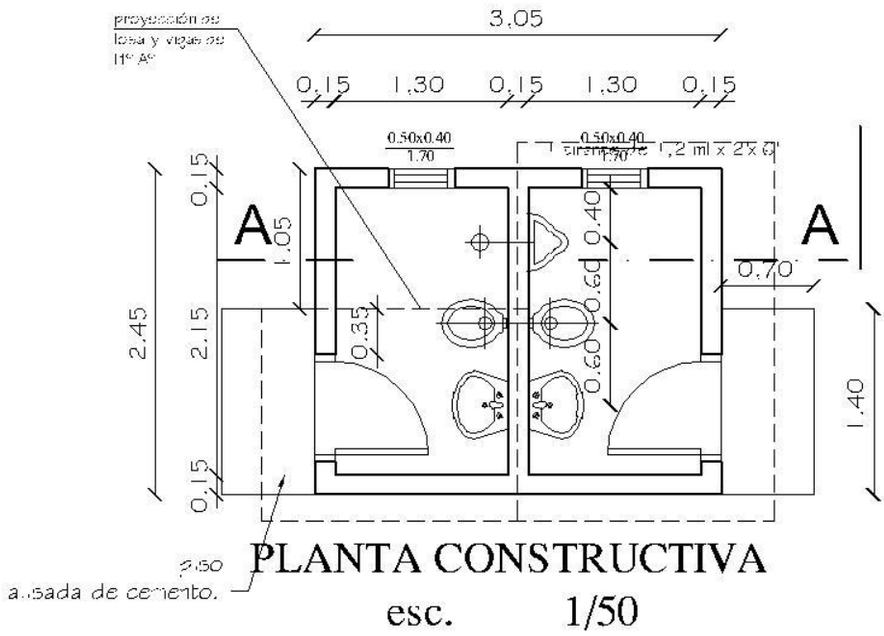

PLANTA CONSTRUCTIVA

esc. 1/50

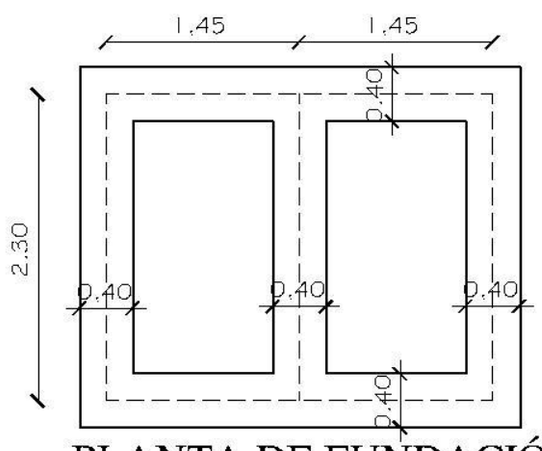

PLANTA DE FUNDACIÓN

esc. 1/50

OBSERVACION EL ENCADENADO INFERIOR LLEVARA BAJO TODAS LAS PAREDES

GOBERNACIÓN DE CONCEPCIÓN- SECRETARÍA DE OBRAS PÚBLICAS		
Proyecto	Baño Diferenciado TIPO 1	01
PLANTA CONSTRUCTIVA y FUNDACIÓN		

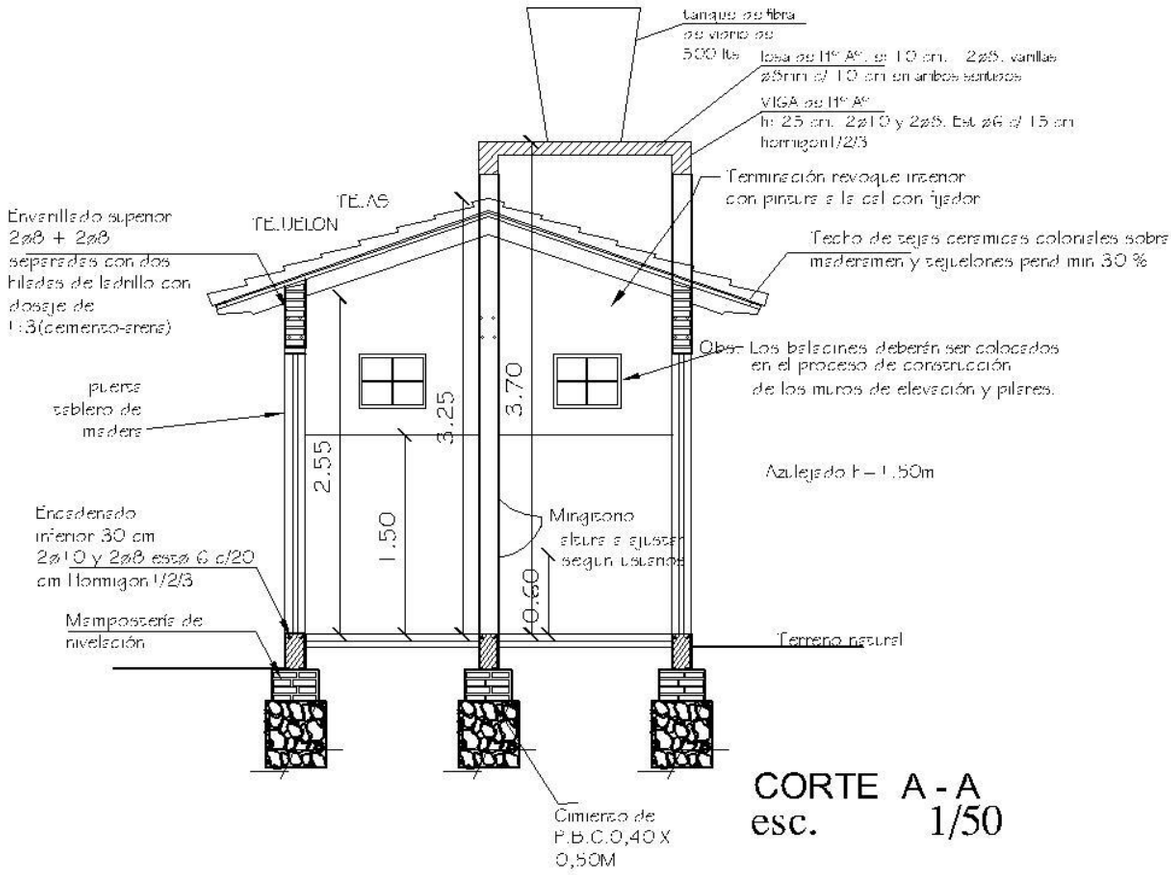

CORTE A - A
esc. 1/50

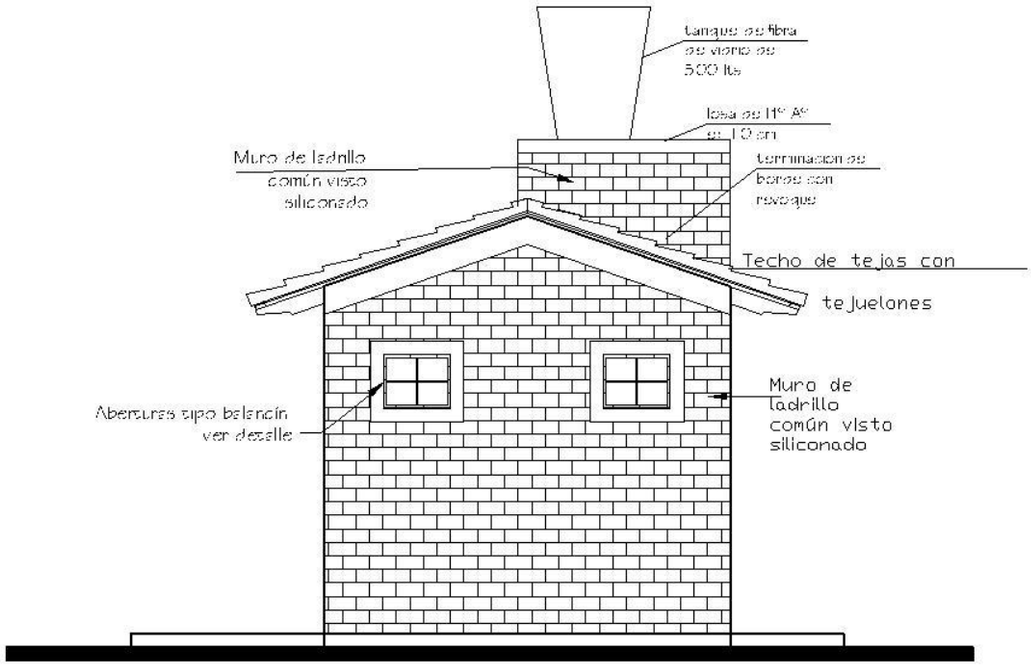

FACHADA PRINCIPAL
esc. 1/50

GOBERNACIÓN DE CONCEPCIÓN- SECRETARÍA DE OBRAS PÚBLICAS		
Proyecto	Baño Diferenciado TIPO 1	02
CORTE Y FACHADA		

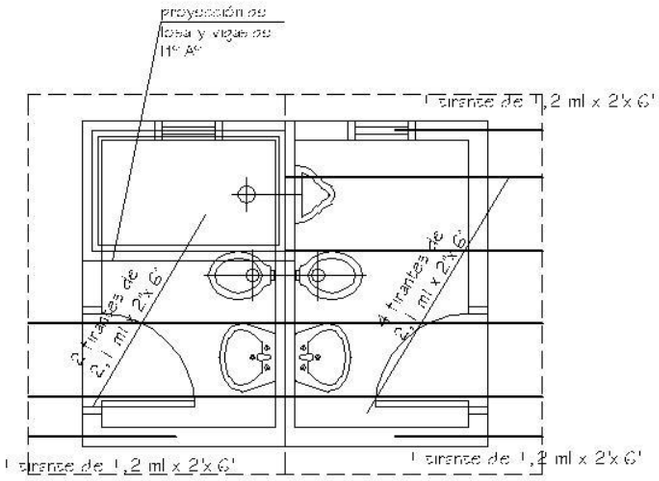

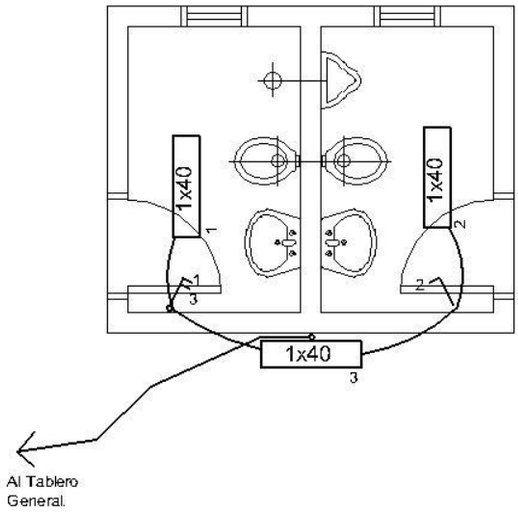

GOBERNACIÓN DE CONCEPCIÓN- SECRETARÍA DE OBRAS PÚBLICAS		
Proyecto	Baño Diferenciado TIPO 1	03
PLANTA DE TECHO Y ESQUEMA ELÉCTRICO		

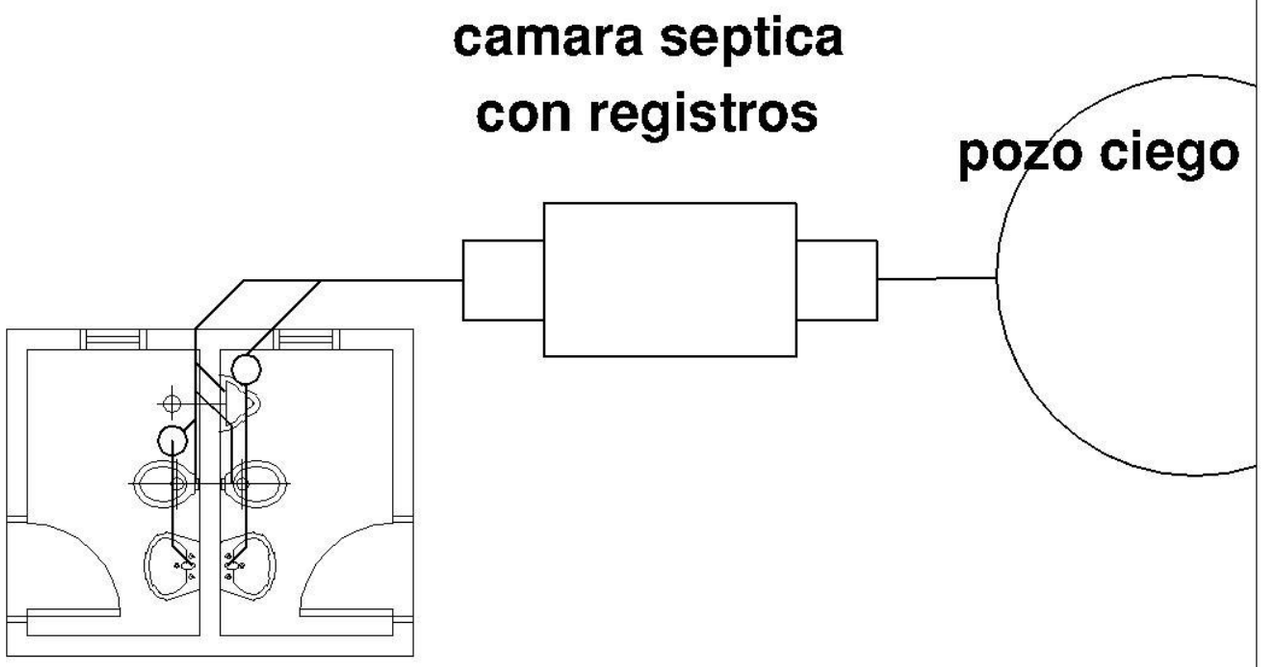

ESQUEMA CLOACAL
esc._____1/50

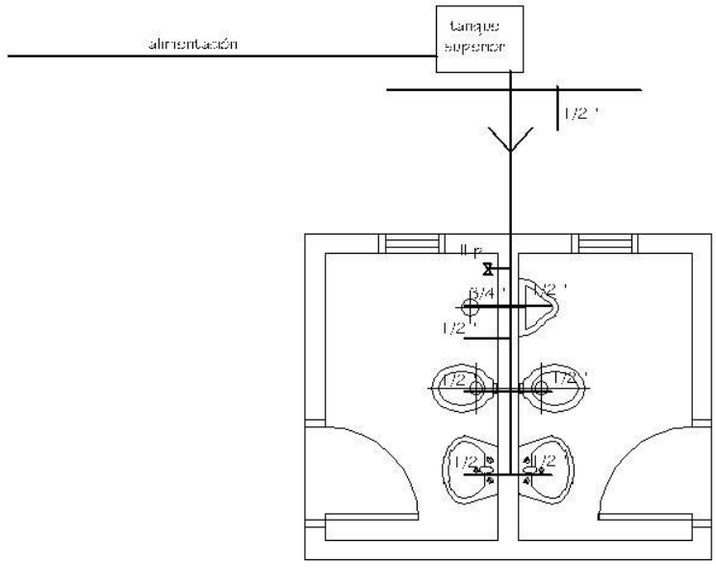

ESQUEMA HIDRAULICO
esc._____1/50

GOBERNACIÓN DE CONCEPCIÓN- SECRETARÍA DE OBRAS PÚBLICAS		
Proyecto	Baño Diferenciado TIPO 1	04
ESQUEMA HIDRAULICO Y CLOACAL		

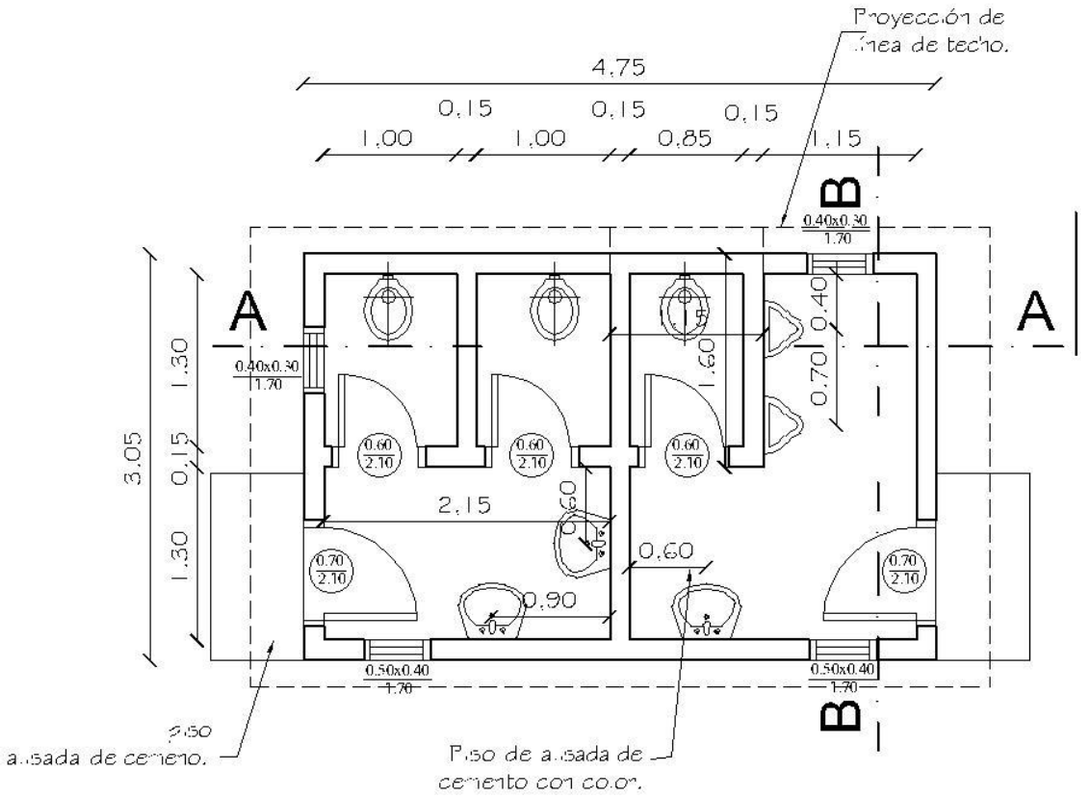

PLANTA CONSTRUCTIVA

esc. 1/50

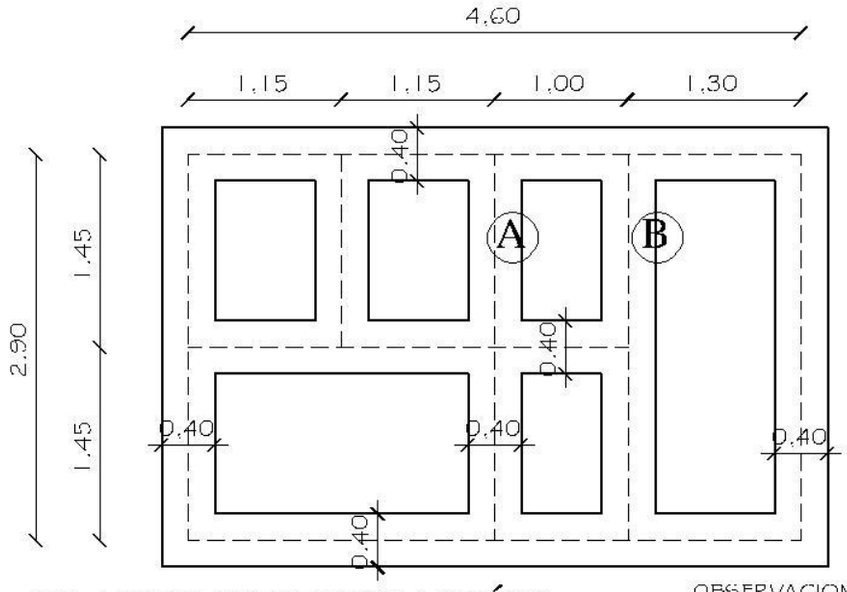

PLANTA DE FUNDACIÓN

esc. 1/50

OBSERVACION EL ENCADENADO INFERIOR LLEVARA EN LAS PAREDES PERIMETRALES Y EN LA PAREDES TRANSVERSALES 'A' Y 'B'

GOBERNACIÓN DE CONCEPCIÓN- SECRETARÍA DE OBRAS PÚBLICAS		
Proyecto	Baño Diferenciado TIPO 2	05
PLANTA CONSTRUCTIVA y FUNDACIÓN		

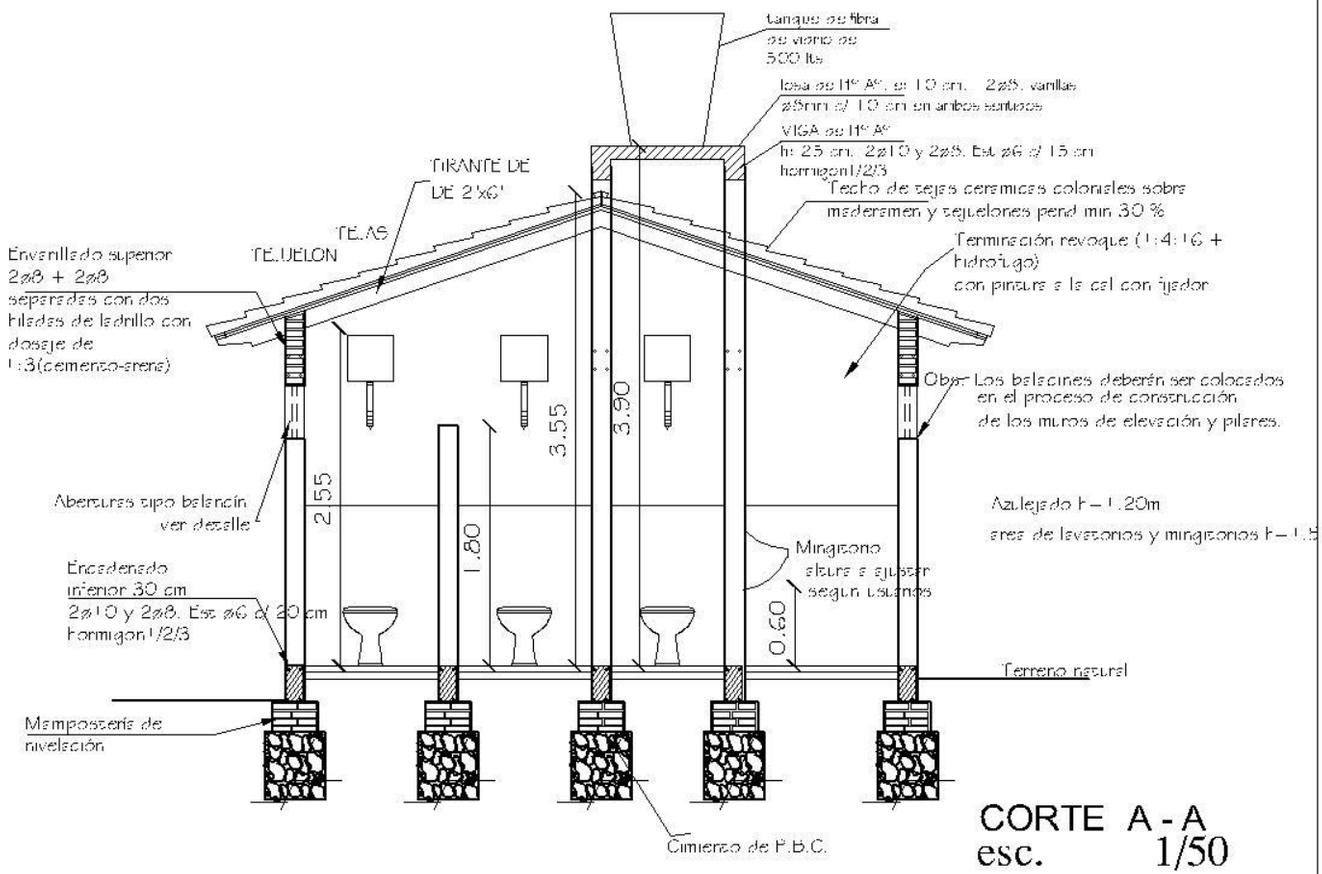

CORTE A - A
esc. 1/50

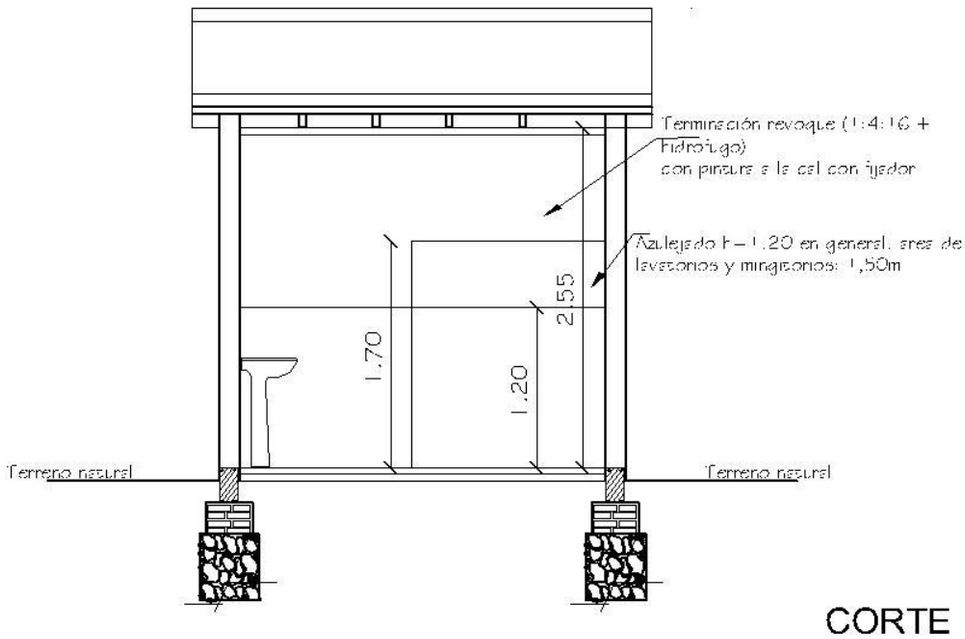

CORTE B - B
esc. 1/50

GOBERNACIÓN DE CONCEPCIÓN- SECRETARÍA DE OBRAS PÚBLICAS		
Proyecto	Baño Diferenciado TIPO 2	06
CORTE		

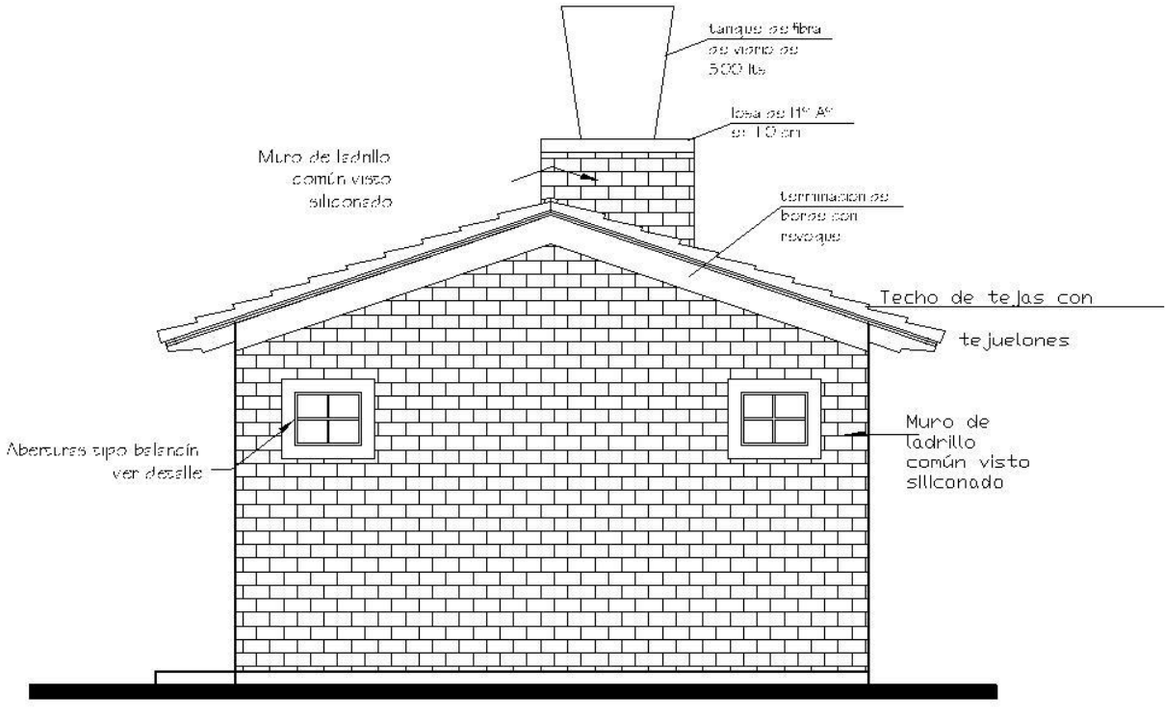

GOBERNACIÓN DE CONCEPCIÓN- SECRETARÍA DE OBRAS PÚBLICAS		
Proyecto	Baño Diferenciado TIPO 2	07
FACHADA PRINCIPAL Y POSTERIOR		

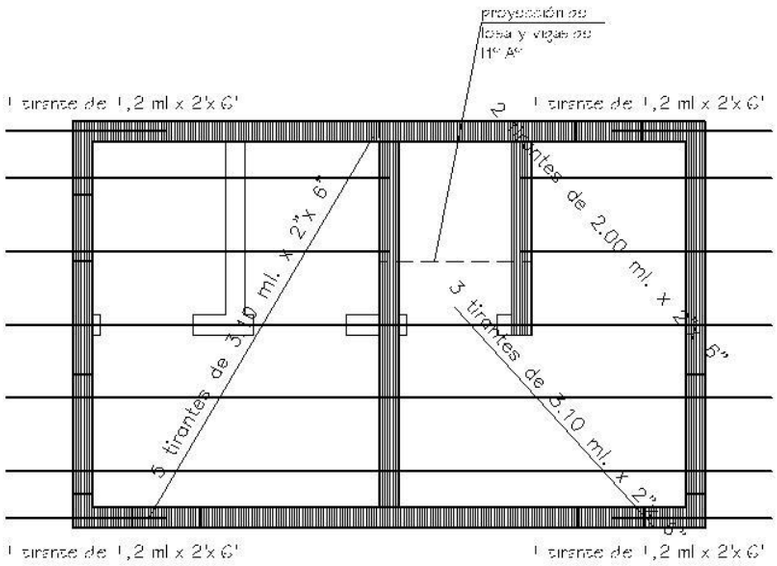

Planta de techo
esc. ——— 1:50

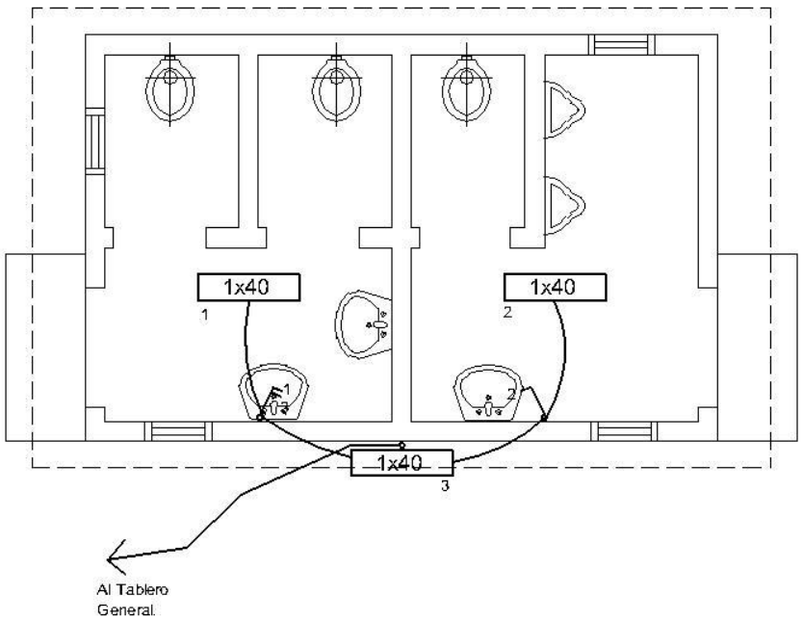

ESQUEMA ELÉCTRICO
esc. ——— 1/50

GOBERNACIÓN DE CONCEPCIÓN- SECRETARÍA DE OBRAS PÚBLICAS		
Proyecto	Baño Diferenciado TIPO 2	08
PLANTA DE TECHO Y ESQUEMA ELÉCTRICO		

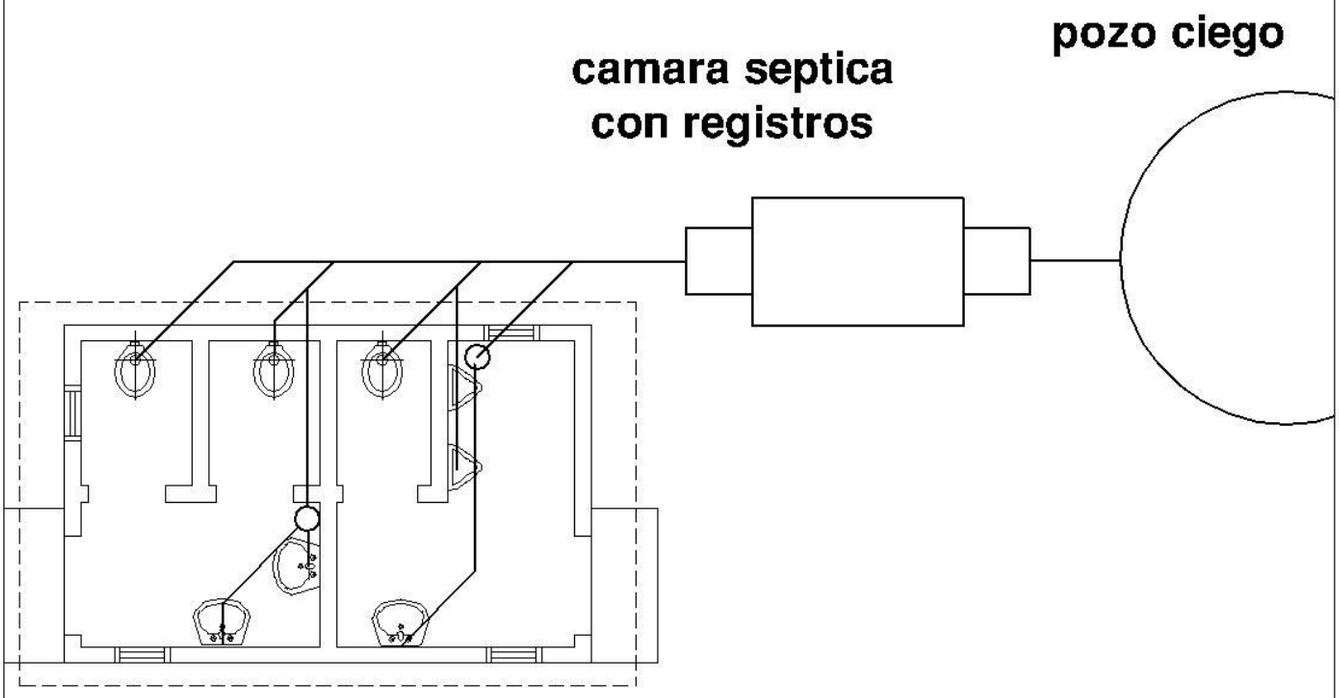

ESQUEMA CLOACAL
esc. 1/50

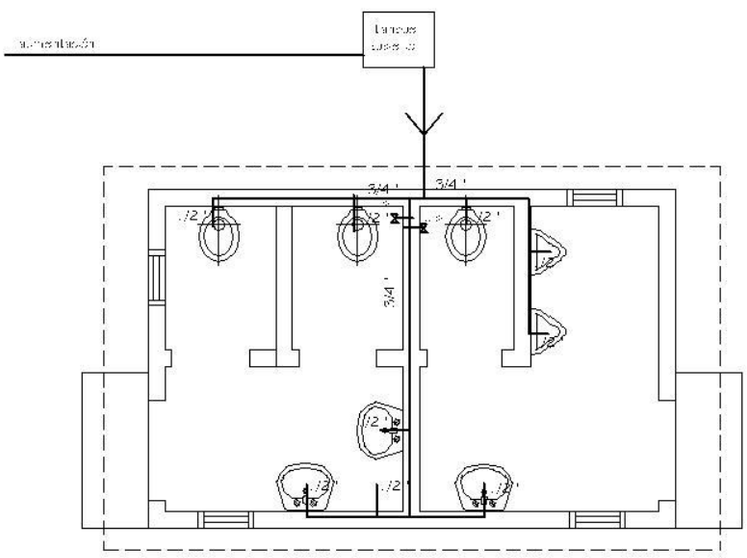

ESQUEMA HIDRAULICO
esc. 1/50

GOBERNACIÓN DE CONCEPCIÓN- SECRETARÍA DE OBRAS PÚBLICAS		
Proyecto	Baño Diferenciado TIPO 2	09
ESQUEMA HIDRAULICO Y CLOACAL		

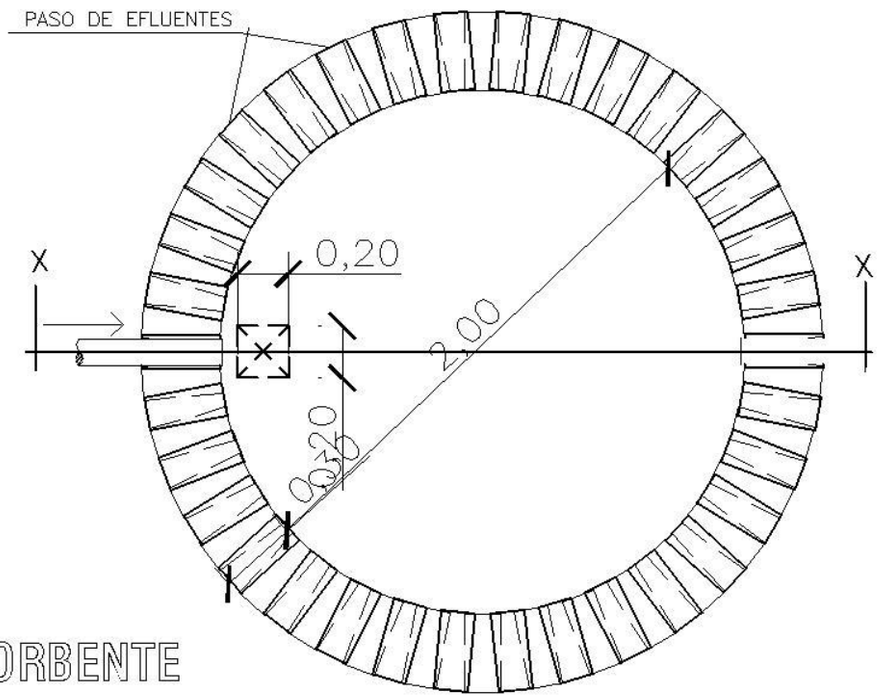

PLANTA
POZO ABSORBENTE

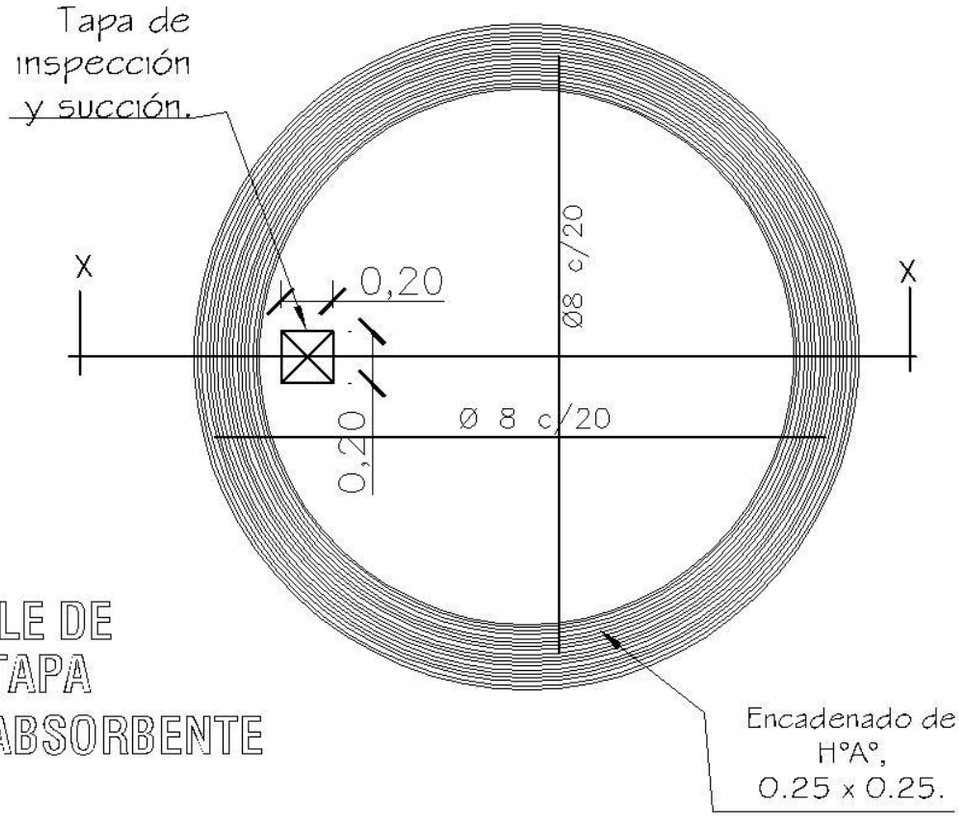

DETALLE DE
LOSA TAPA
POZO ABSORBENTE

GOBERNACIÓN DE CONCEPCIÓN- SECRETARÍA DE OBRAS PÚBLICAS		
	Baño Diferenciado	13
DETALLE DE POZO CIEGO Sin Escala		

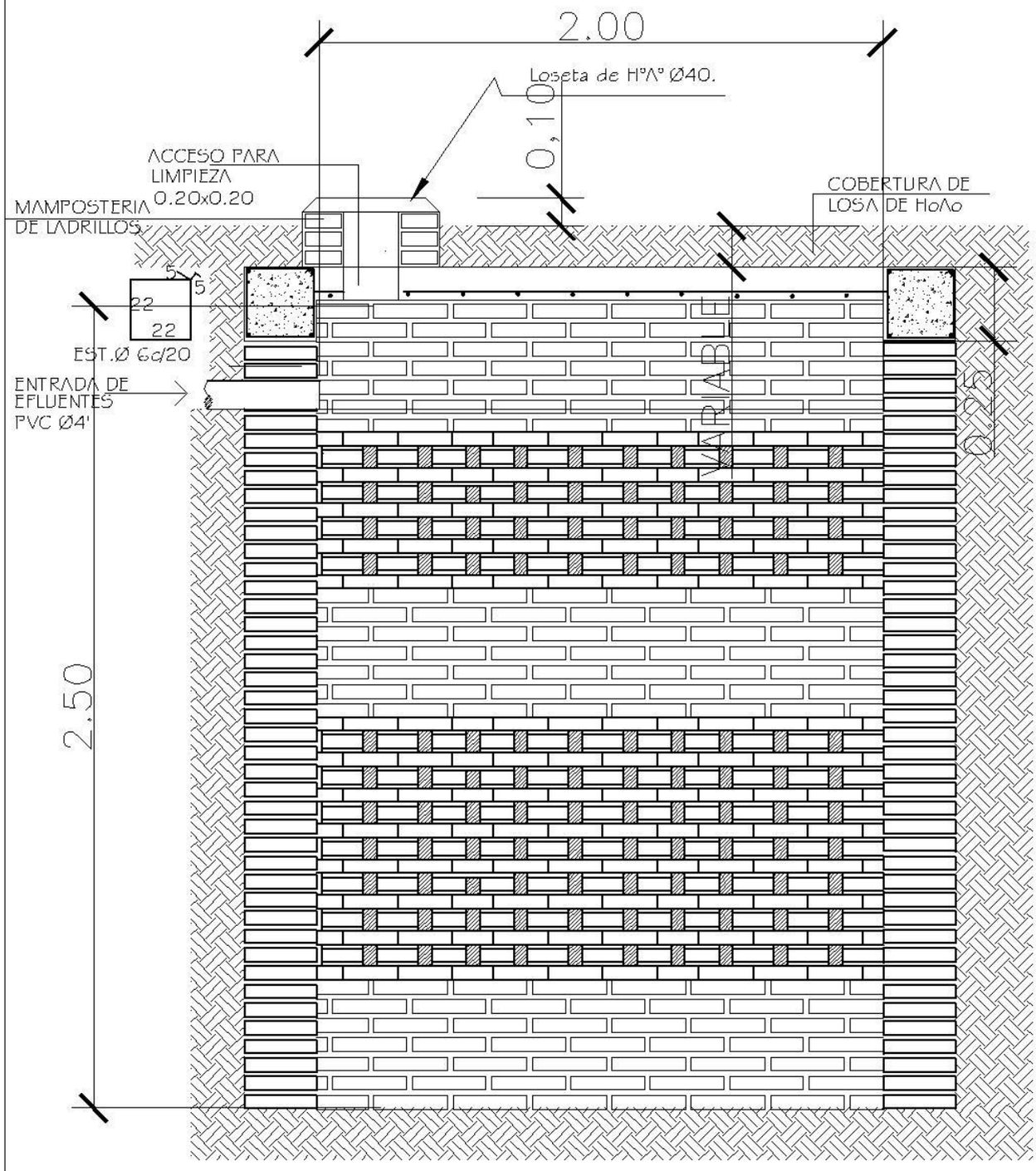

POZO ABSORBENTE

ESC. 1:20

CORTE X-X

ESC. 1:20

GOBERNACIÓN DE CONCEPCIÓN- SECRETARÍA DE OBRAS PÚBLICAS		
	Baño Diferenciado	14
DETALLE DE POZO CIEGO	Esc. 1/20.-	

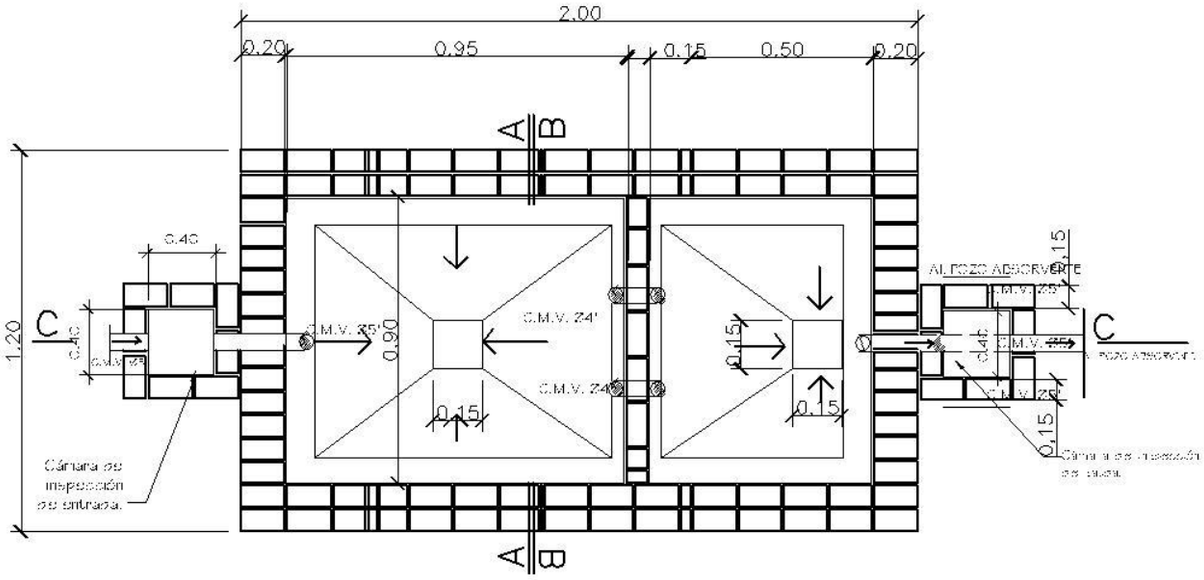

PLANTA CAMARA SEPTICA
Sin escala

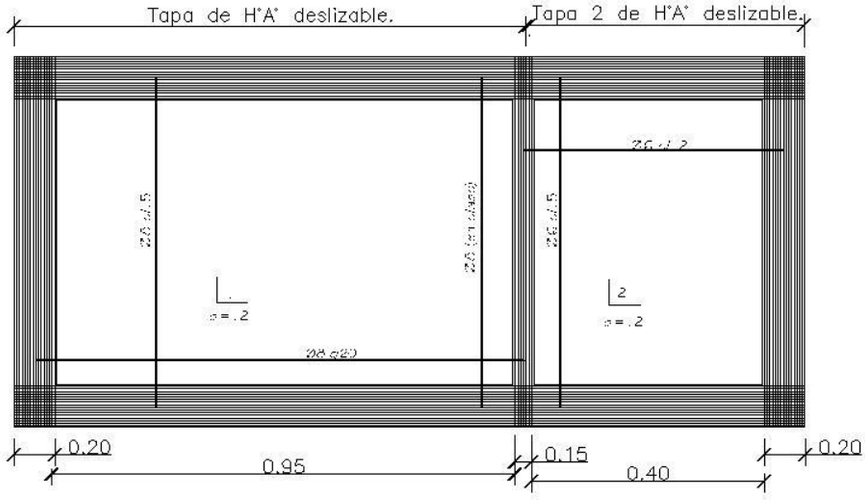

DETALLE DE LOSA TAPA CAMARA SEPTICA
Sin escala

GOBERNACIÓN DE CONCEPCIÓN- SECRETARÍA DE OBRAS PÚBLICAS		
Proyecto	Baño Diferenciado	15
DETALLE DE CÁMARA SÉPTICA Sin escala		

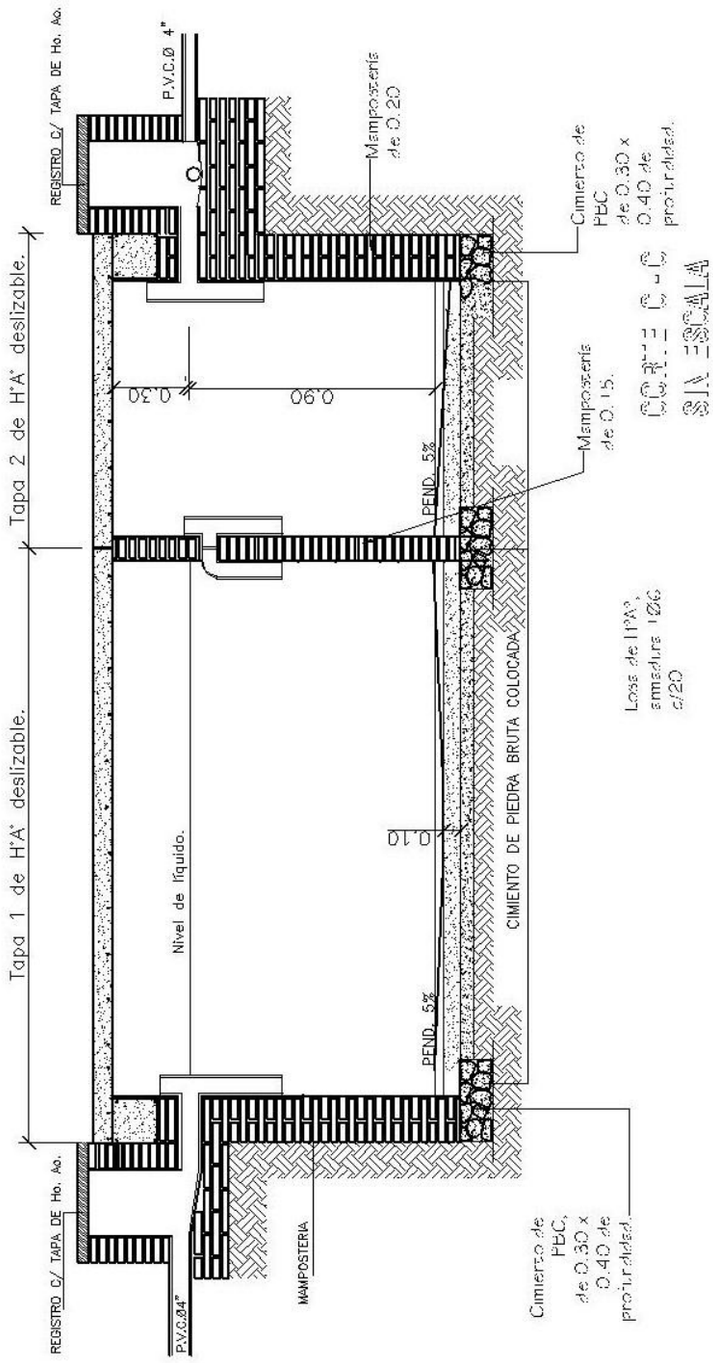

GOBERNACIÓN DE CONCEPCIÓN- SECRETARÍA DE OBRAS PÚBLICAS

Proyecto	Baño Diferenciado	16
DETALLE DE CÁMARA SÉPTICA	Sin escala	