ESQUEMA DE INSTALACION ELECTROBOMBA SUMERGIBLE

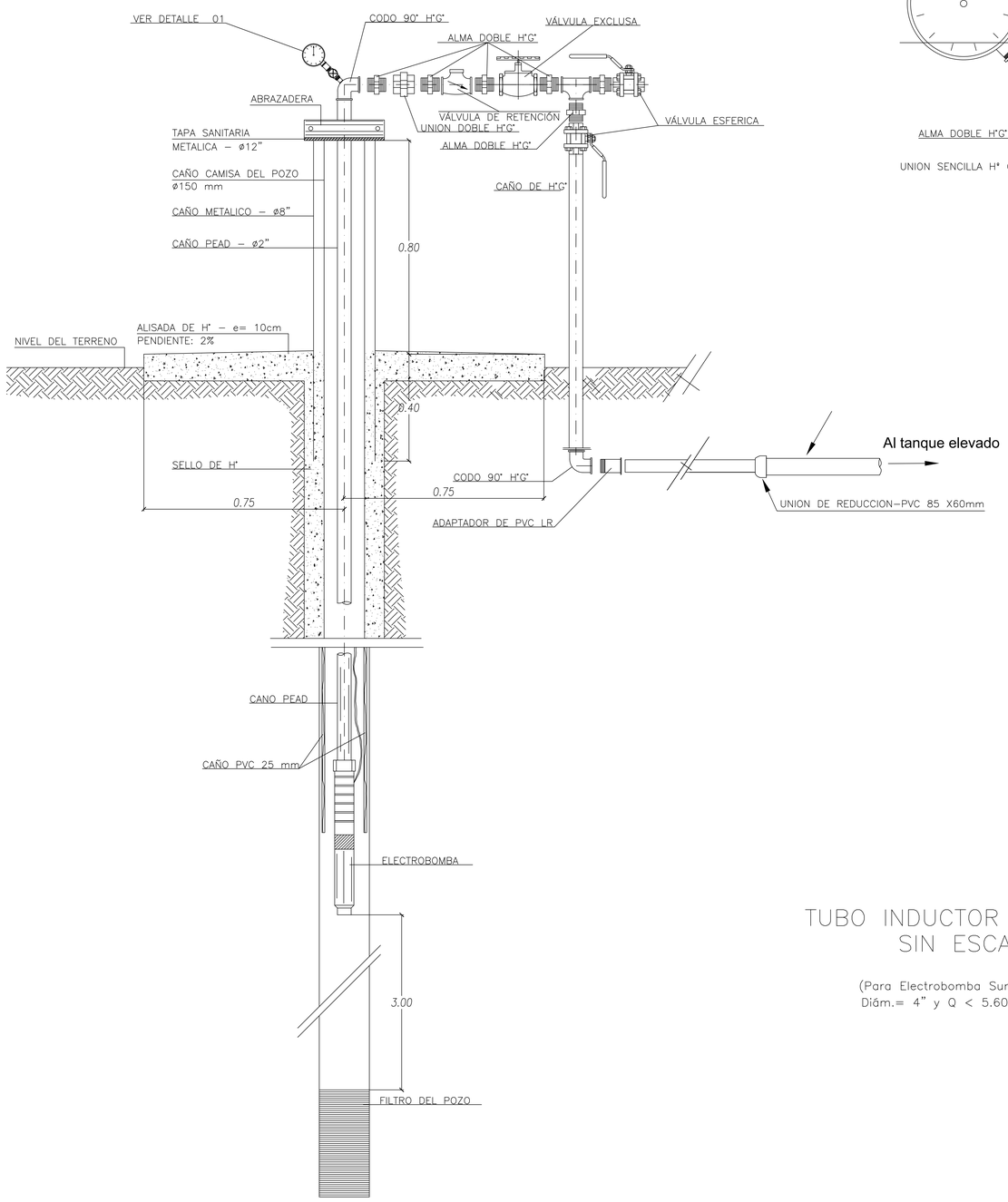

DETALLE 01
Esc.: 1/2

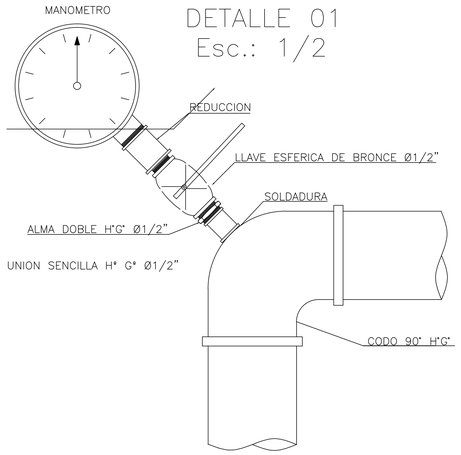

TAPA SANITARIA
Esc.: 1/5

*) POZOS DE 6" = Chapa metálica de diám. = 12"

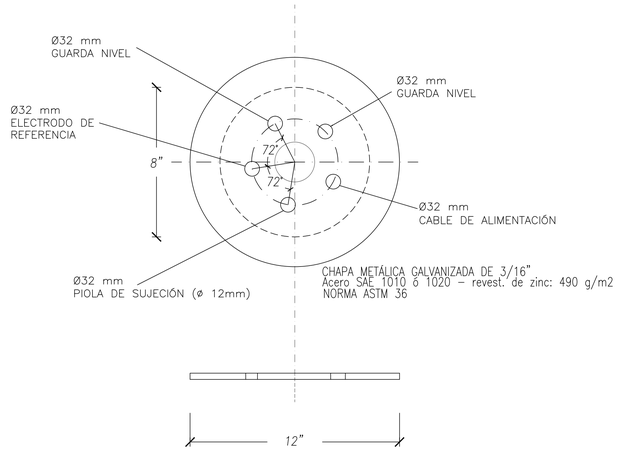

ABRAZADERA
Esc.: 1/5

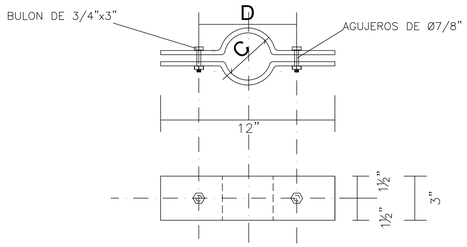

	C	D
Ø 2"	(x)	51/2"
Ø 3"	(x)	6"
Ø 2 1/2"	(x)	51/2"

(x) C = El valor del diametro externo del tubo

TUBO INDUCTOR DE FLUJO SIN ESCALA

(Para Electrobomba Sumergible de Diám.= 4" y Q < 5.600 lts./hora)

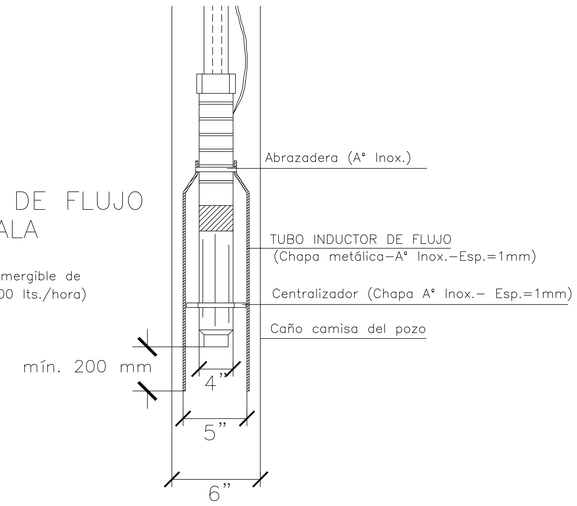

GOBERNACIÓN DE GUAIRA

LICITACIÓN PÚBLICA NACIONAL (LPN) N° 06/2016
"PERFORACIÓN DE POZOS ARTESIANOS EN LA CIUDAD DE VILLARICA"

ESCALA	FECHA	NOMBRE ARCHIVO	LAMINA
1/10		Electrobom.dwg	N° 1