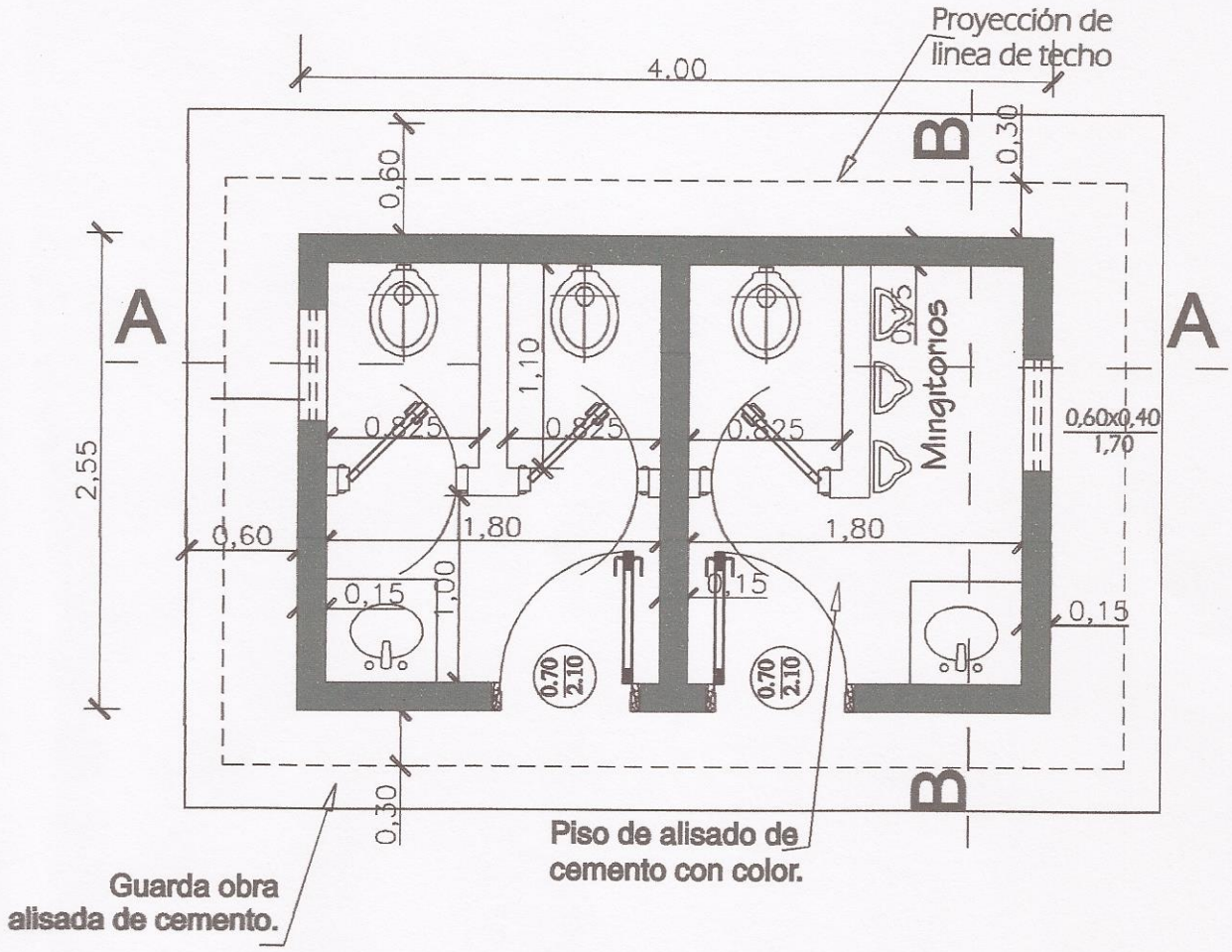

PLANTA ARQUITECTÓNICA

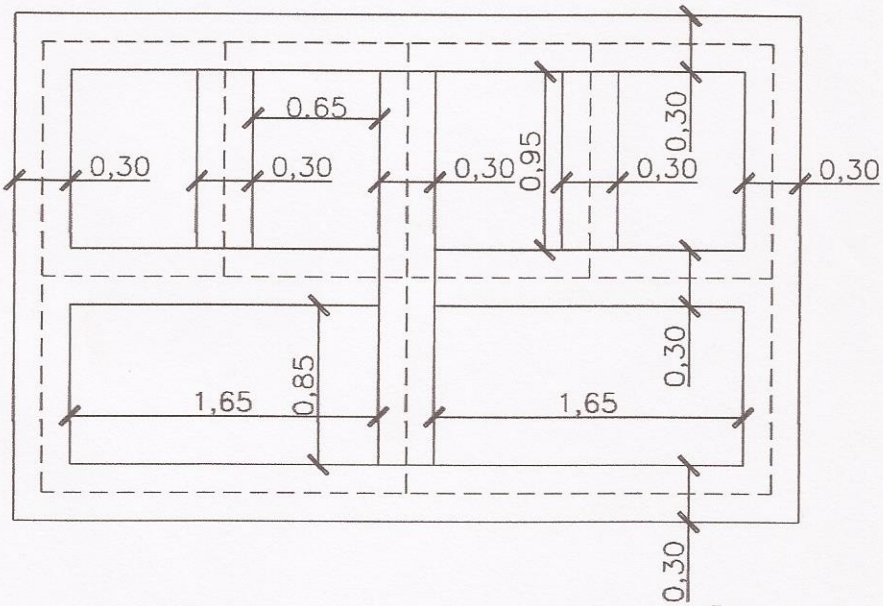

PLANTA DE FUNDACIÓN

MINISTERIO DE EDUCACIÓN Y CULTURA Escuela Nº 3154 San Pedro		01
SSHH Tipo 2,55 x 4,00 con techo de tejas	PLANTA ARQUITECTÓNICA Y DE FUNDACIÓN	Esc.: 1/75

MUNICIPALIDAD DE NUEVA ALTA
INTENDENTE MUNICIPAL

Sandra Benkenstein
Arquitecta
Profecional

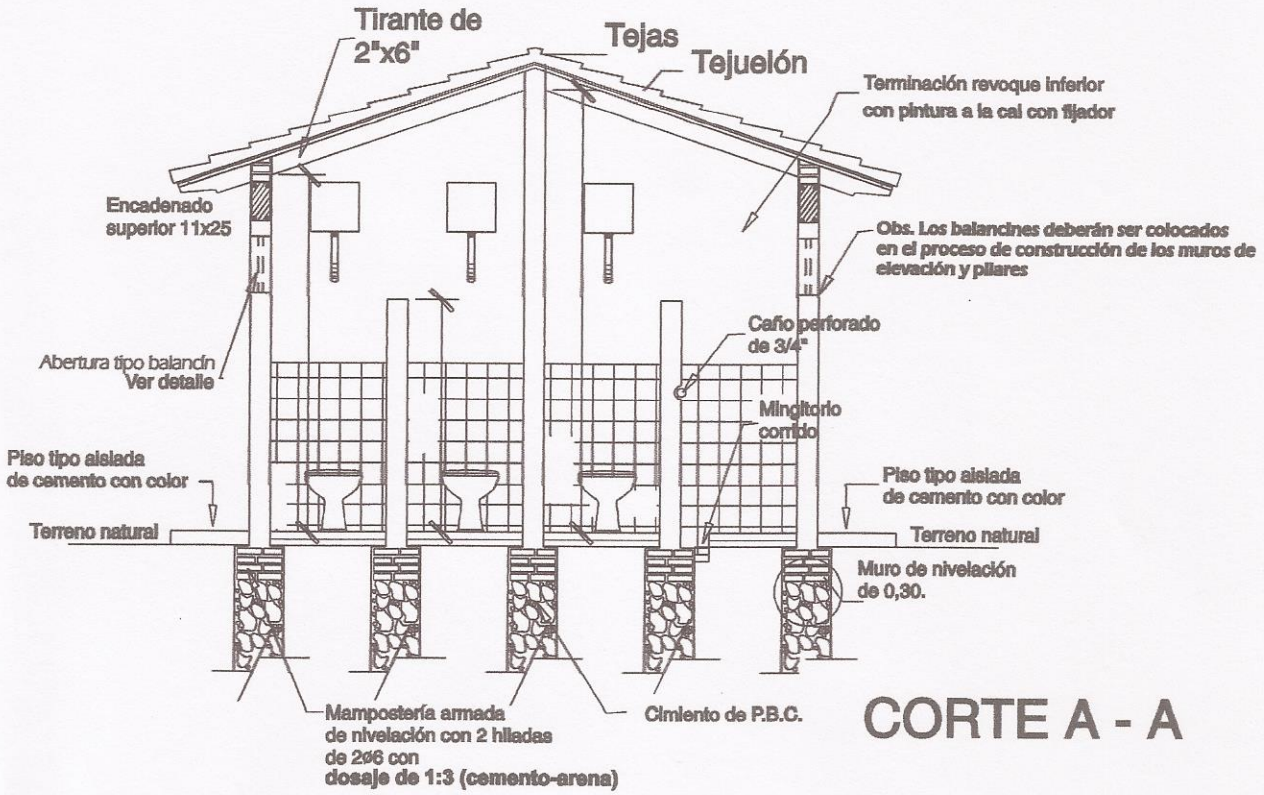

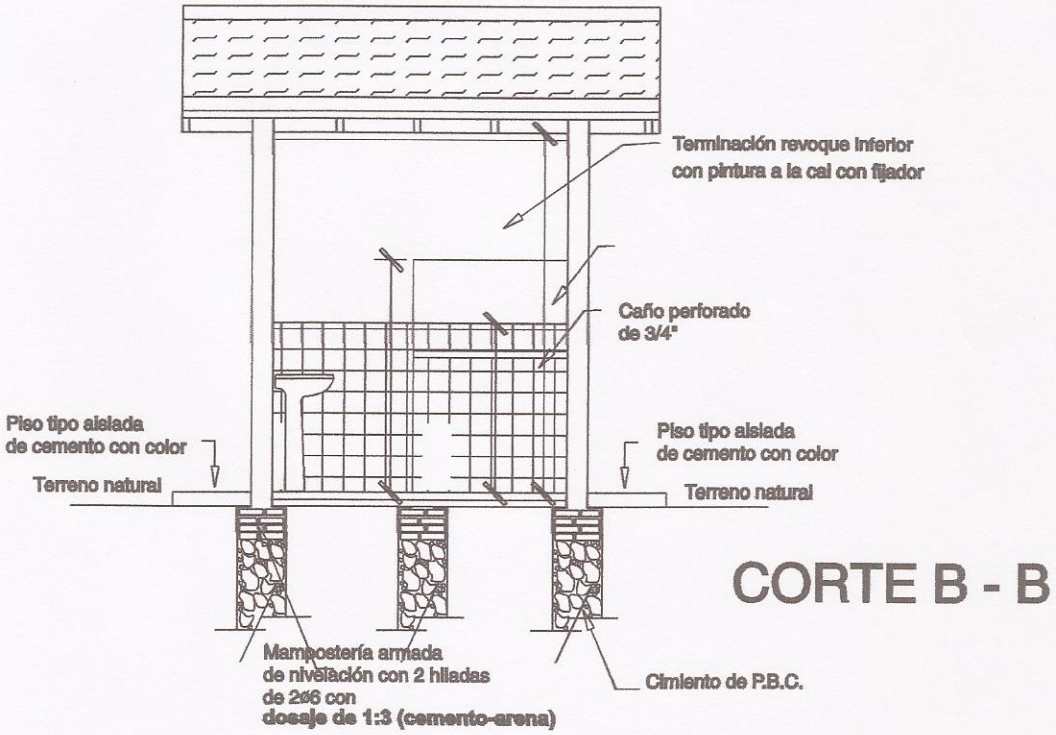

MINISTERIO DE EDUCACIÓN Y CULTURA Escuela Nº 3154 San Pedro		02
SSHH Tipo 2,55 x 4,00 con techo de tejas	CORTE TRANSVERSAL Y LONGITUDINAL	Esc.: 1/100

MUNICIPALIDAD DE NUEVA ALPONZO
INTENDENTE MUNICIPAL

Sandra Benkenstein
Arquitecta

Profecional

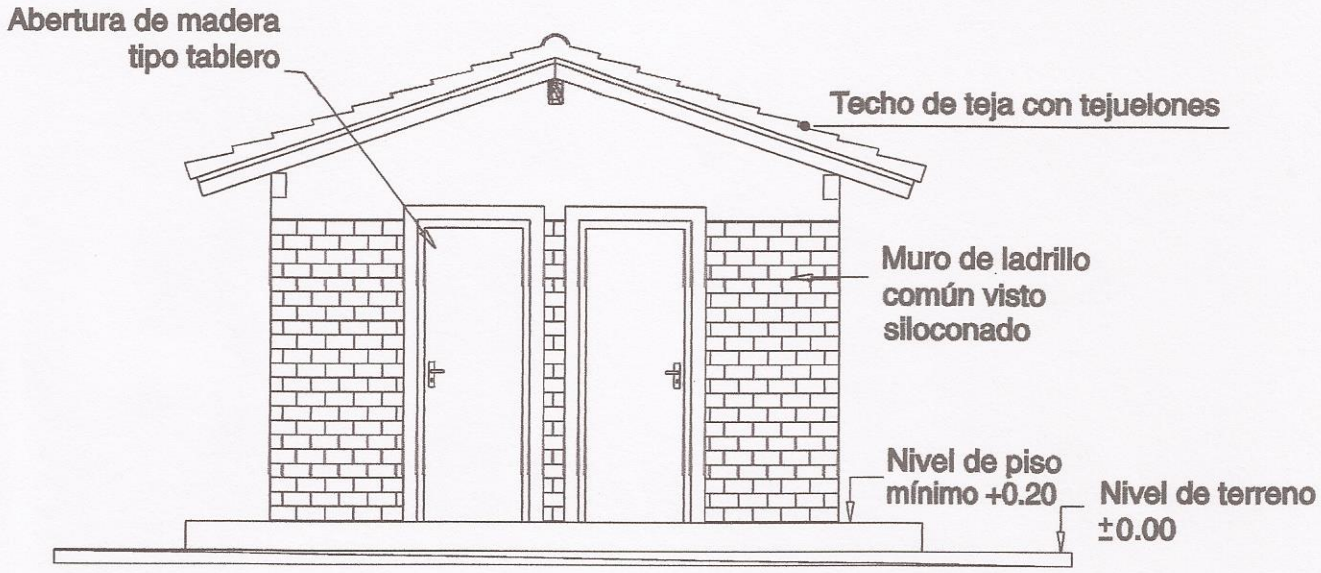

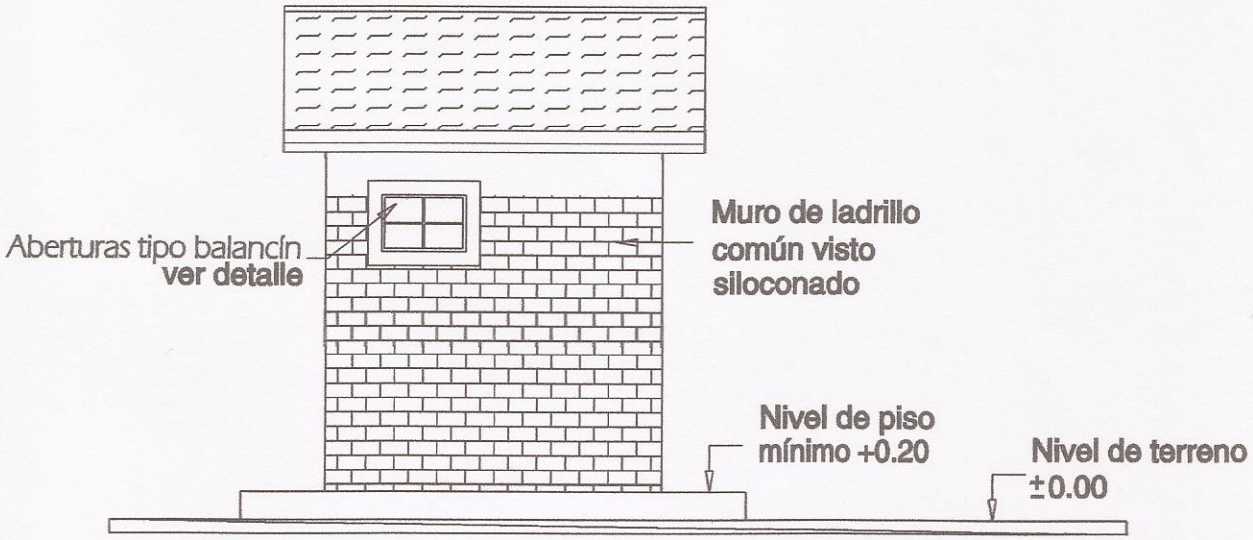

MINISTERIO DE EDUCACIÓN Y CULTURA Escuela Nº 3154 San Pedro		03
SSHH Tipo 2,55 x 4,00 con techo de tejas	FACHADA FRONTAL Y LATERAL	Esc.: 1/100

MUNICIPALIDAD DE NUEVA ALDEA
INTENDENTE MUNICIPAL

Sandra Benkenstein
Arquitecta
Profecional

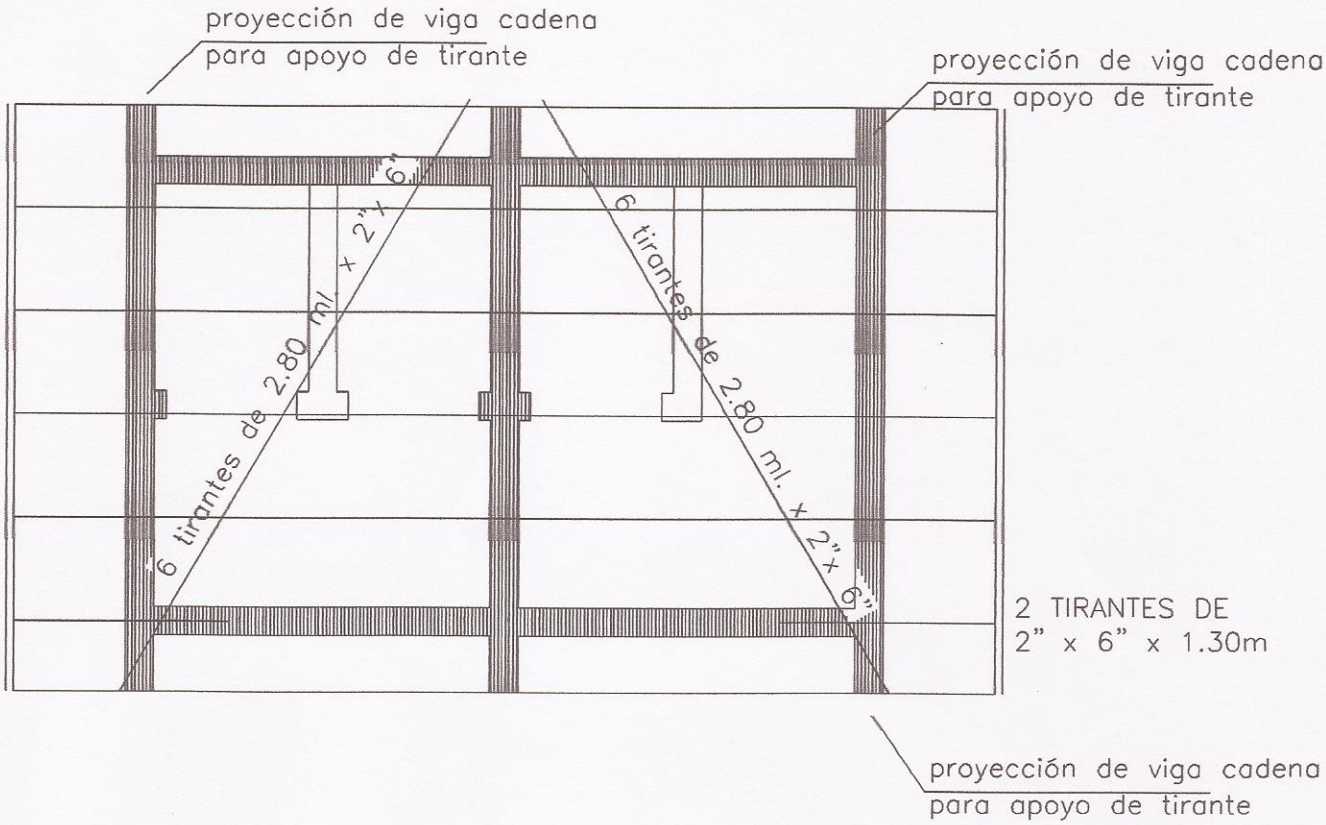

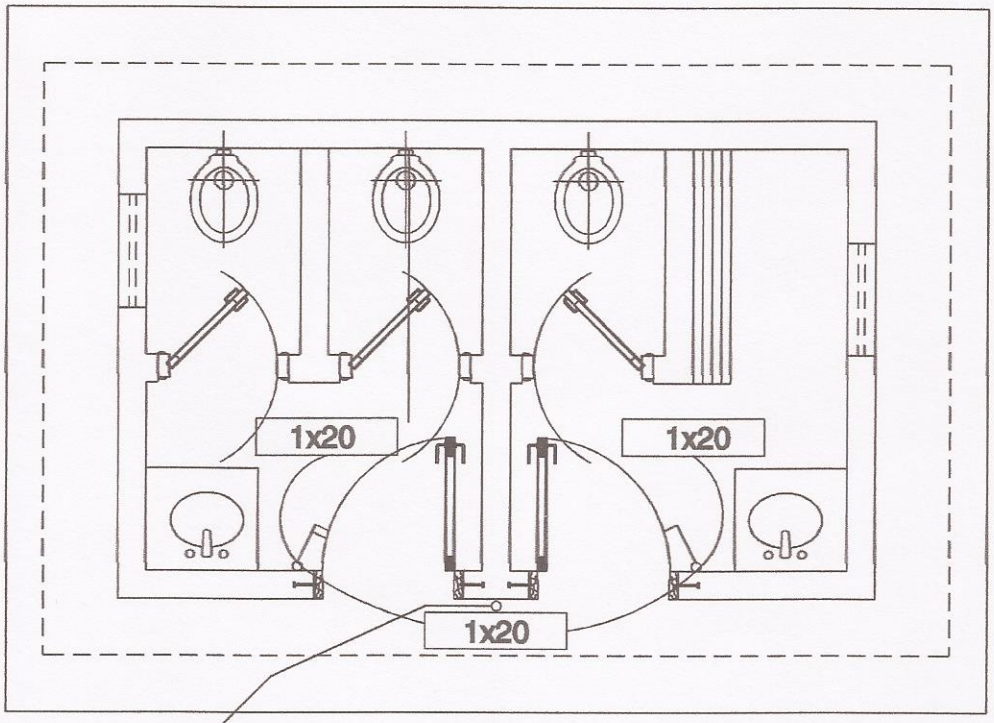

MINISTERIO DE EDUCACIÓN Y CULTURA Escuela Nº 3154 San Pedro	04
SSHH Tipo 2,55 x 4,00 con techo de tejas — PLANTA ESTRUC. TECHO E INST. ELÉCTRICA	Esc.: 1/75

Sandra Benkenstein
Arquitecta

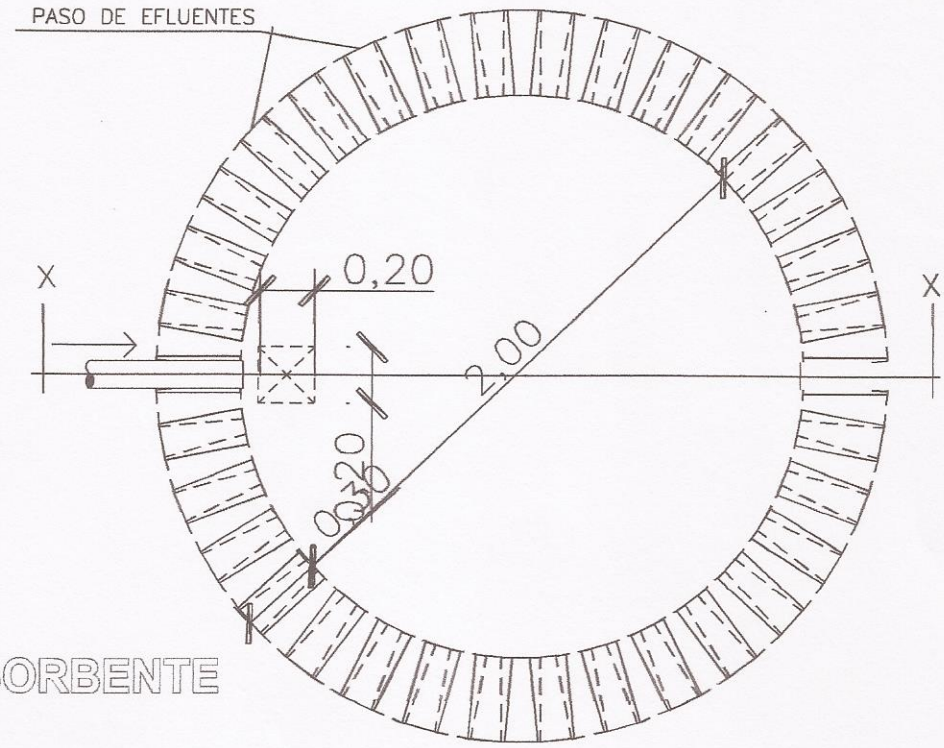

PLANTA
POZO ABSORBENTE

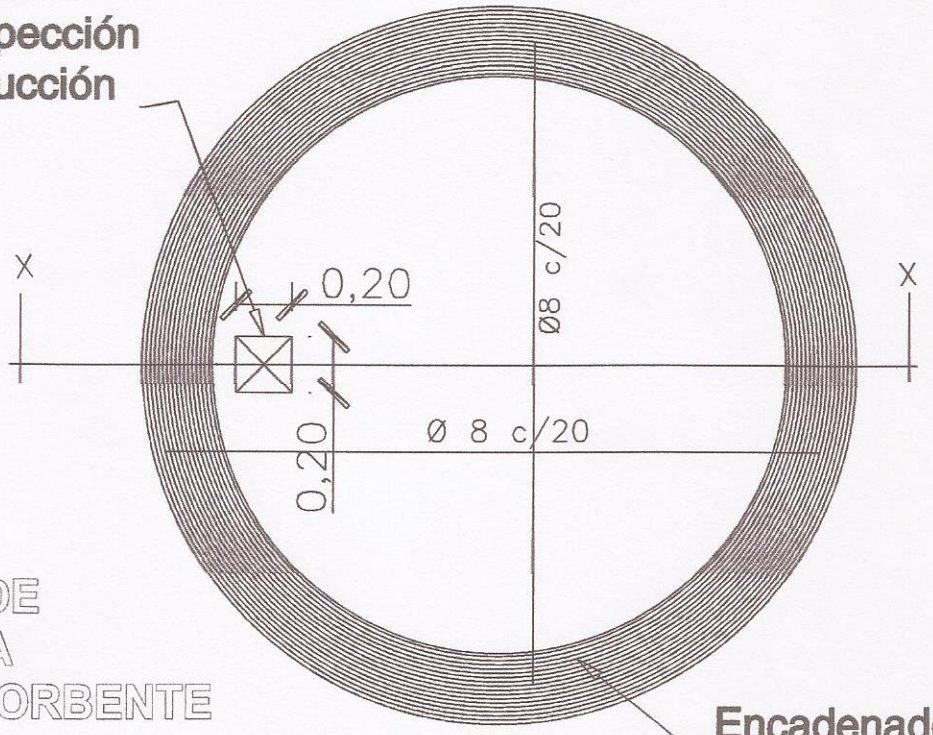

DETALLE DE
LOSA TAPA
POZO ABSORBENTE

MINISTERIO DE EDUCACIÓN Y CULTURA Escuela Nº 3154 San Pedro	05
SSHH Tipo 2,55 x 4,00 con techo de teja — DETALLE POZO ABSORBENTE	Sin Escala

MUNICIPALIDAD ... INTENDENTE MUNICIPAL

Sandra Benkenstein
Arquitecta
Profecional

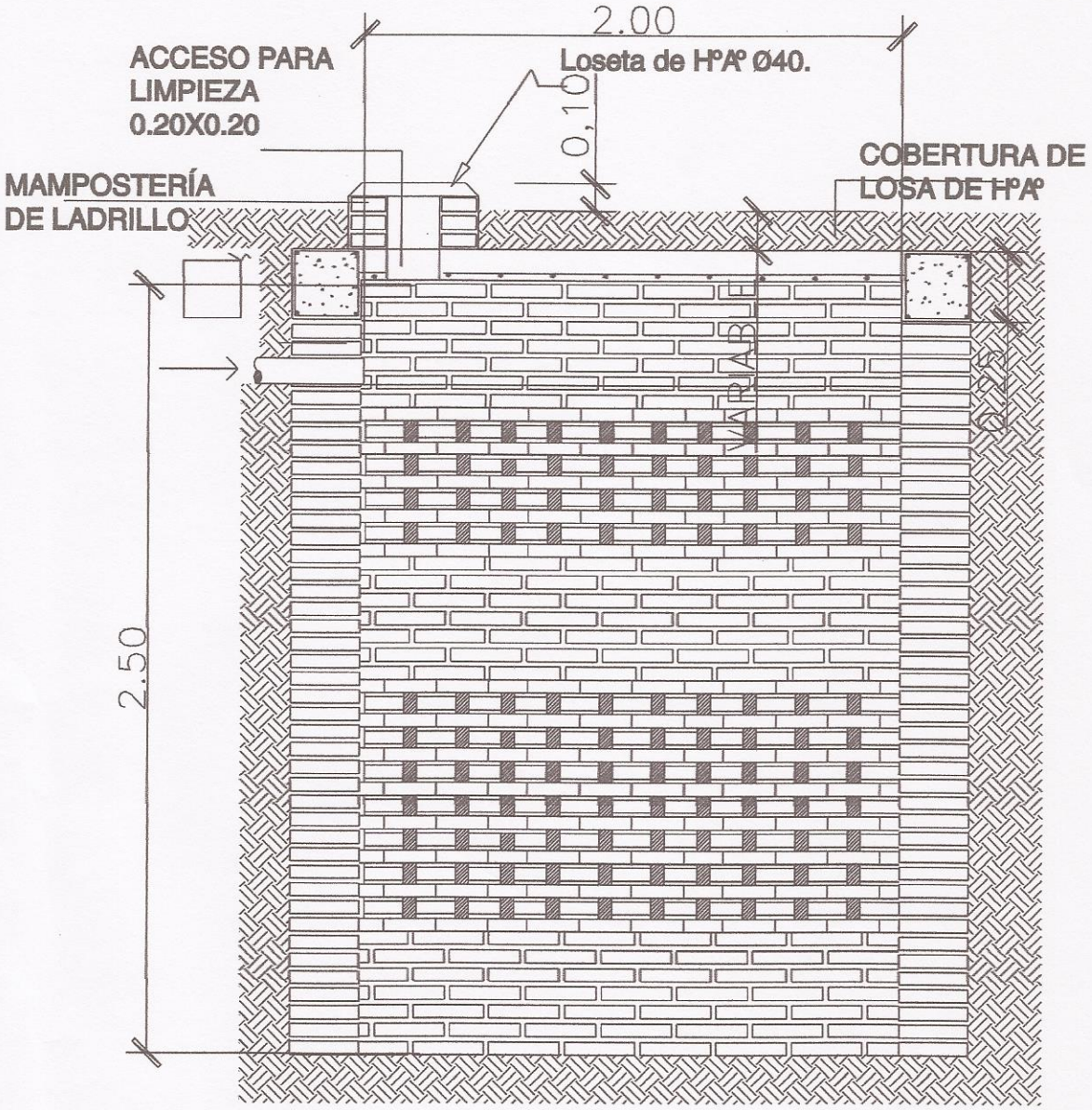

POZO ABSORBENTE **CORTE X-X**

MINISTERIO DE EDUCACIÓN Y CULTURA Escuela Nº 3154 San Pedro		06
SSHH Tipo 2,55 x 4,00 con techo de tejas	DETALLE POZO ABSORBENTE	Sin Escala

MUNICIPALIDAD DE BUENA ESPERANZA
INTENDENTE MUNICIPAL

Sandra Benkenstein
Arquitecta
Profecional

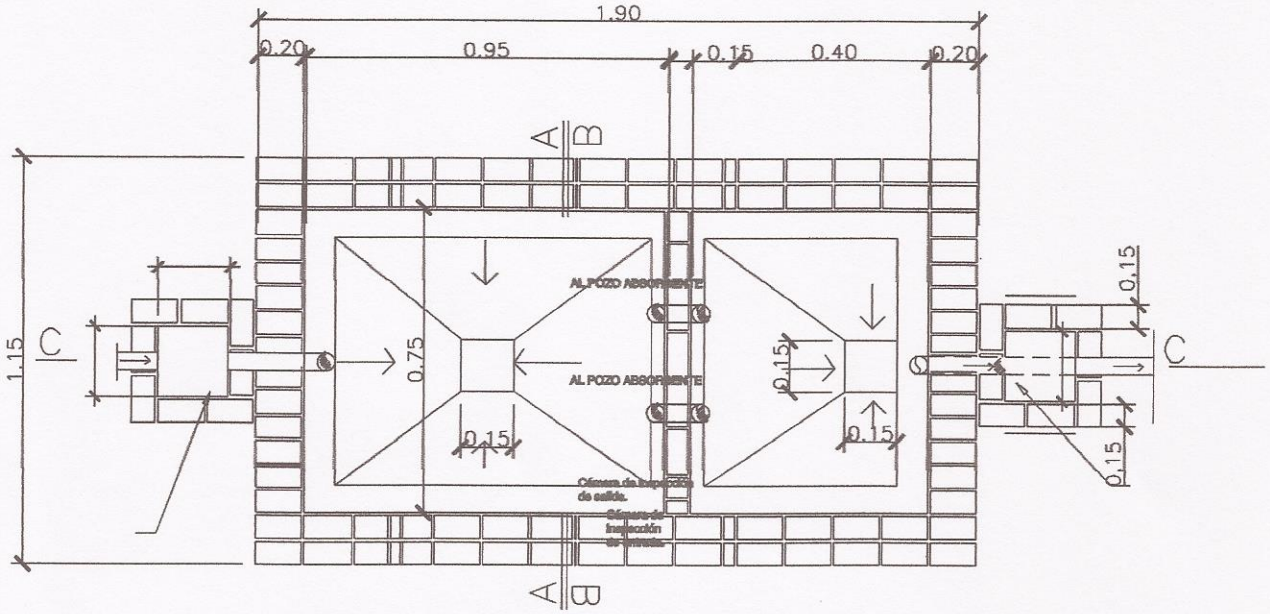

PLANTA CAMARA SEPTICA

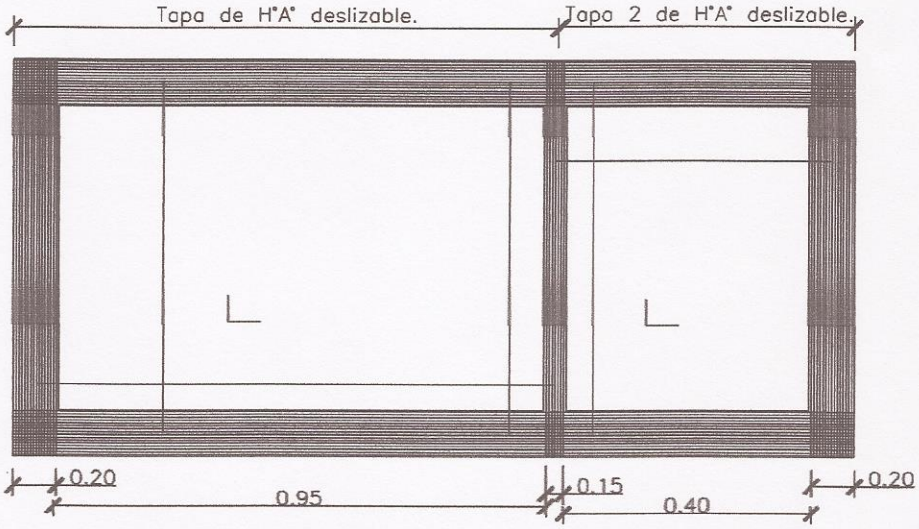

DETALLE DE LOSA TAPA CAMARA SEPTICA

MINISTERIO DE EDUCACIÓN Y CULTURA Escuela Nº 3154 San Pedro		07
SSHH Tipo 2,55 x 4,00 con techo de tejas	DETALLE CÁMARA SÉPTICA	Sin Escala

MUNICIPALIDAD DE NUEVA ALBORADA
INTENDENTE MUNICIPAL

Sandra Benkenstein
Arquitecta
Profecional

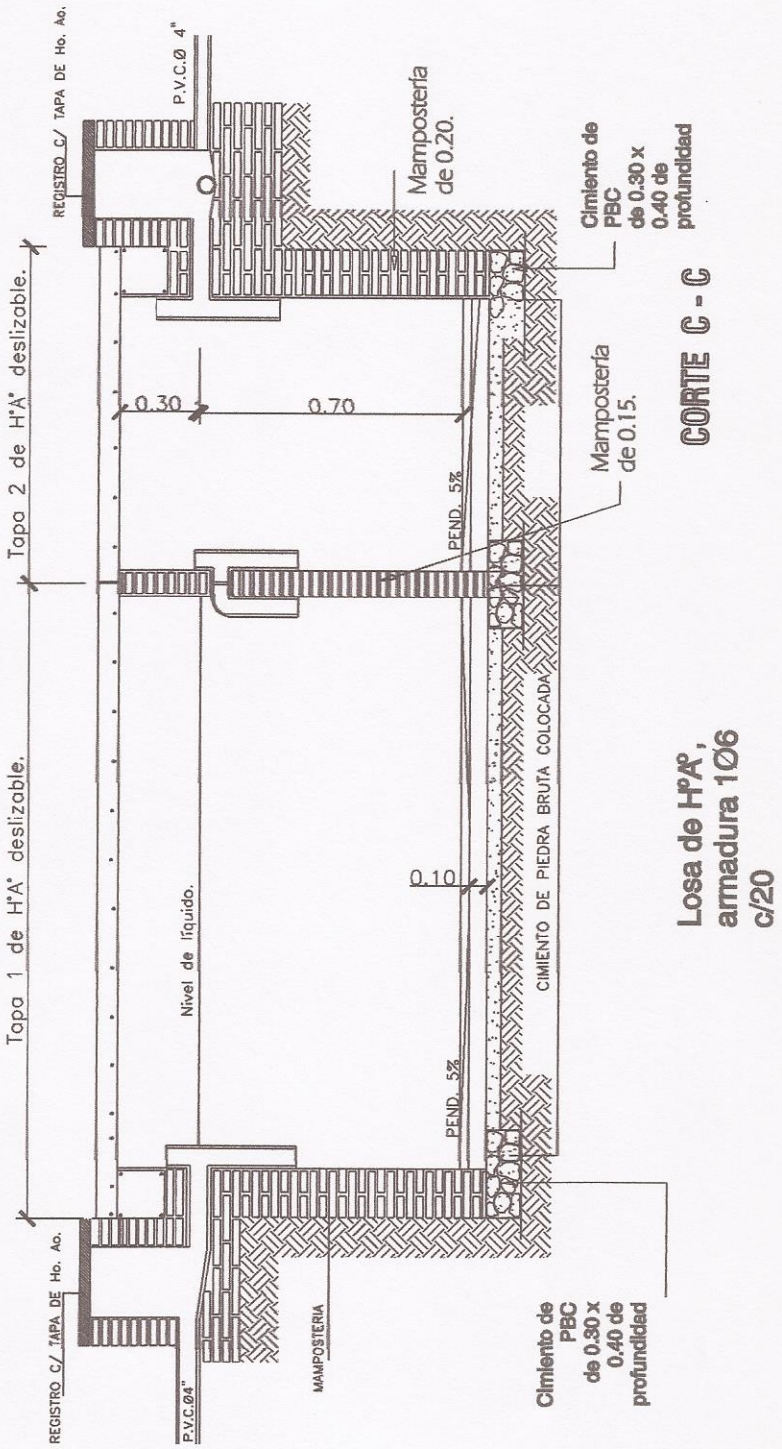

MINISTERIO DE EDUCACIÓN Y CULTURA Escuela Nº 3154 San Pedro		08
SSHH Tipo 2,55 x 4,00 con techo de tejas	DETALLE CÁMARA SÉPTICA	Sin Escala

MUNICIPALIDAD DE BUENA ALIANZA
INTENDENTE MUNICIPAL

Sandra Benkenstein
Arquitecta

Profecional