PLANTA DE LOCALIZACION

	MUNICIPALIDAD DE CORPUS CHRISTI
	CONST. DE PAVIMENTO PETREO - AVDA. HERMINIO RIVEROS -B- CASCO URBANO - 2º ETAPA
	UBIC: E/ CALLE CANINDEYU Y CALLE PTE. STROESSNER
	DIVICION: UOC ECONOMISTA HERMINIO RIVEROS
PROYECTISTA	ARQ. CARLOS A. MOLINAS
FECHA	2020

Studio AAA
ARQUITECTURA Y CONSTRUCCIONES
Arq. Carlos A. Molinas Ayala
RUC: 1523819-9
PROYECTISTA

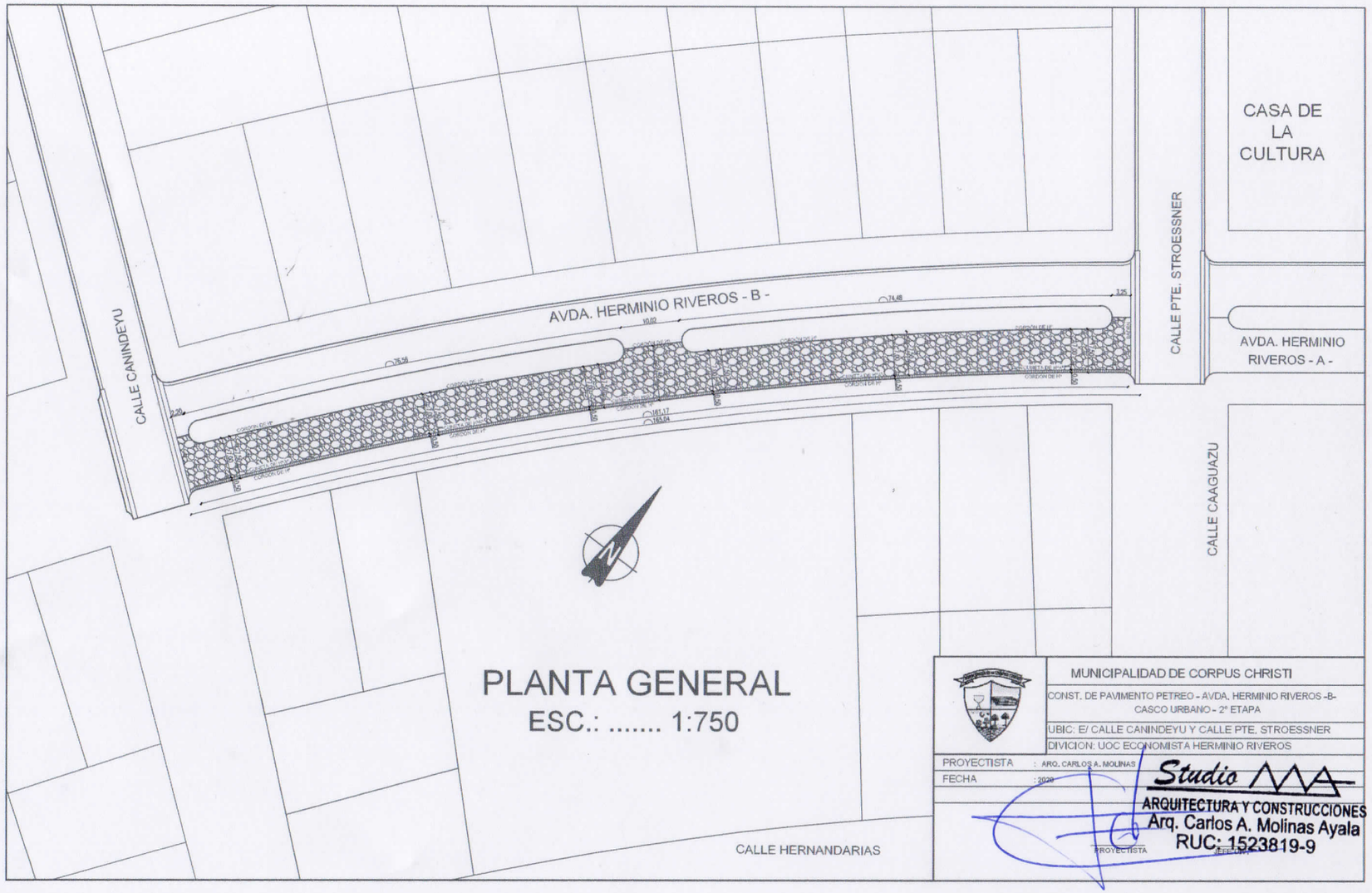
CASA DE LA CULTURA
CALLE PTE. STROESSNER
AVDA. HERMINIO RIVEROS - A -
AVDA. HERMINIO RIVEROS - B -
CALLE CANINDEYU
CALLE CAAGUAZU
CALLE HERNANDARIAS
PLANTA GENERAL
ESC.: 1:750
MUNICIPALIDAD DE CORPUS CHRISTI
CONST. DE PAVIMENTO PETREO - AVDA. HERMINIO RIVEROS -B-
CASCO URBANO - 2° ETAPA
UBIC: E/ CALLE CANINDEYU Y CALLE PTE. STROESSNER
DIVICION: UOC ECONOMISTA HERMINIO RIVEROS
PROYECTISTA : ARQ. CARLOS A. MOLINAS
FECHA : 2020
Studio
ARQUITECTURA Y CONSTRUCCIONES
Arq. Carlos A. Molinas Ayala
RUC: 1523819-9
PROYECTISTA

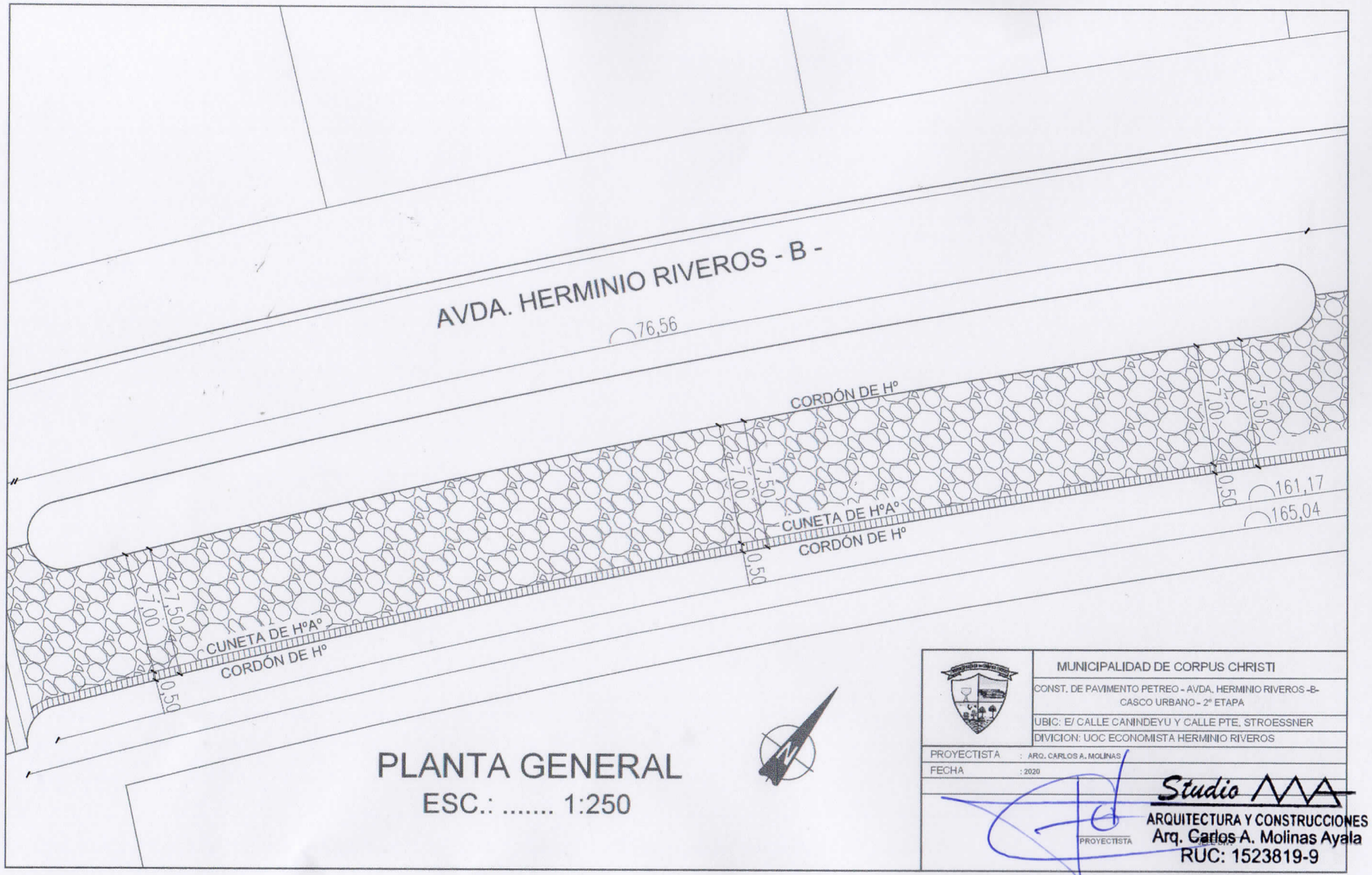

PLANTA GENERAL

ESC.: 1:250

MUNICIPALIDAD DE CORPUS CHRISTI

CONST. DE PAVIMENTO PETREO - AVDA. HERMINIO RIVEROS -B- CASCO URBANO - 2º ETAPA

UBIC: E/ CALLE CANINDEYU Y CALLE PTE. STROESSNER

DIVICION: UOC ECONOMISTA HERMINIO RIVEROS

PROYECTISTA : ARQ. CARLOS A. MOLINAS

FECHA : 2020

Studio AMA

ARQUITECTURA Y CONSTRUCCIONES

Arq. Carlos A. Molinas Ayala

RUC: 1523819-9

PROYECTISTA

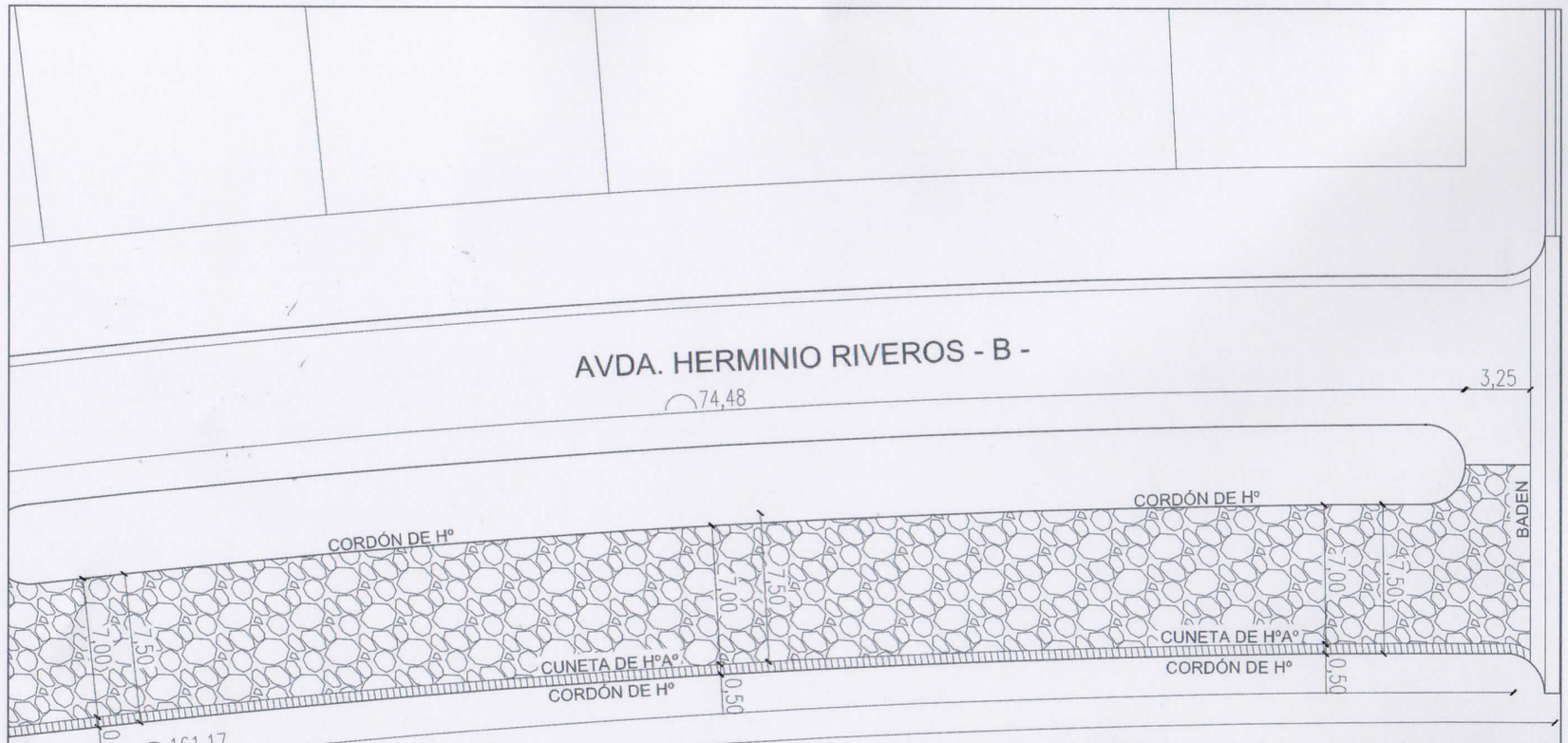

PLANTA GENERAL

ESC.: 1:250

	MUNICIPALIDAD DE CORPUS CHRISTI
	CONST. DE PAVIMENTO PETREO - AVDA. HERMINIO RIVEROS -B- CASCO URBANO - 2º ETAPA
	UBIC: E/ CALLE CANINDEYU Y CALLE PTE. STROESSNER
	DIVICION: UOC ECONOMISTA HERMINIO RIVEROS
PROYECTISTA	: ARQ. CARLOS A. MOLINAS
FECHA	: 2020

Studio AMA
ARQUITECTURA Y CONSTRUCCIONES
Arq. Carlos A. Molinas Ayala
RUC: 1523819-9

PROYECTISTA

CORTE TIPICO

pendiente lateral 3 %
Diferencia con eje: −10cm

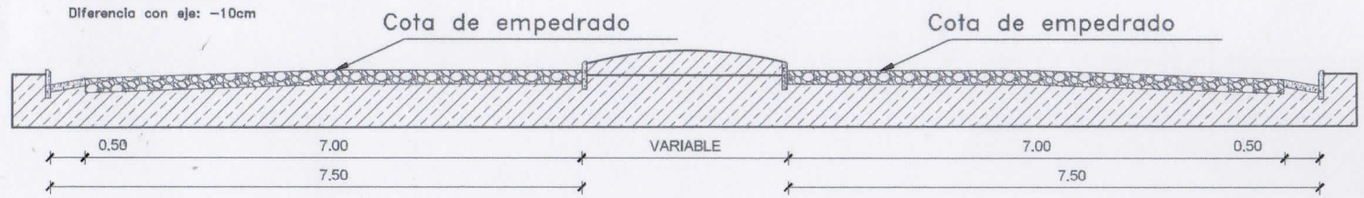

CORTE TRANSVERSAL

MUNICIPALIDAD DE CORPUS CHRISTI

CONST. DE PAVIMENTO PETREO - AVDA. HERMINIO RIVEROS -B- CASCO URBANO - 2ª ETAPA

UBIC: E/ CALLE CANINDEYU Y CALLE PTE. STROESSNER

DIVICION: UOC ECONOMISTA HERMINIO RIVEROS

PROYECTISTA : ARQ. CARLOS A. MOLINAS

FECHA : 2020

Studio

ARQUITECTURA Y CONSTRUCCIONES
Arq. Carlos A. Molinas Ayala
RUC: 1523819-9

PROYECTISTA

SITE DIV.

Cuneta de Ho. FCK=18 MPA

Vol=0,05 m3/ml

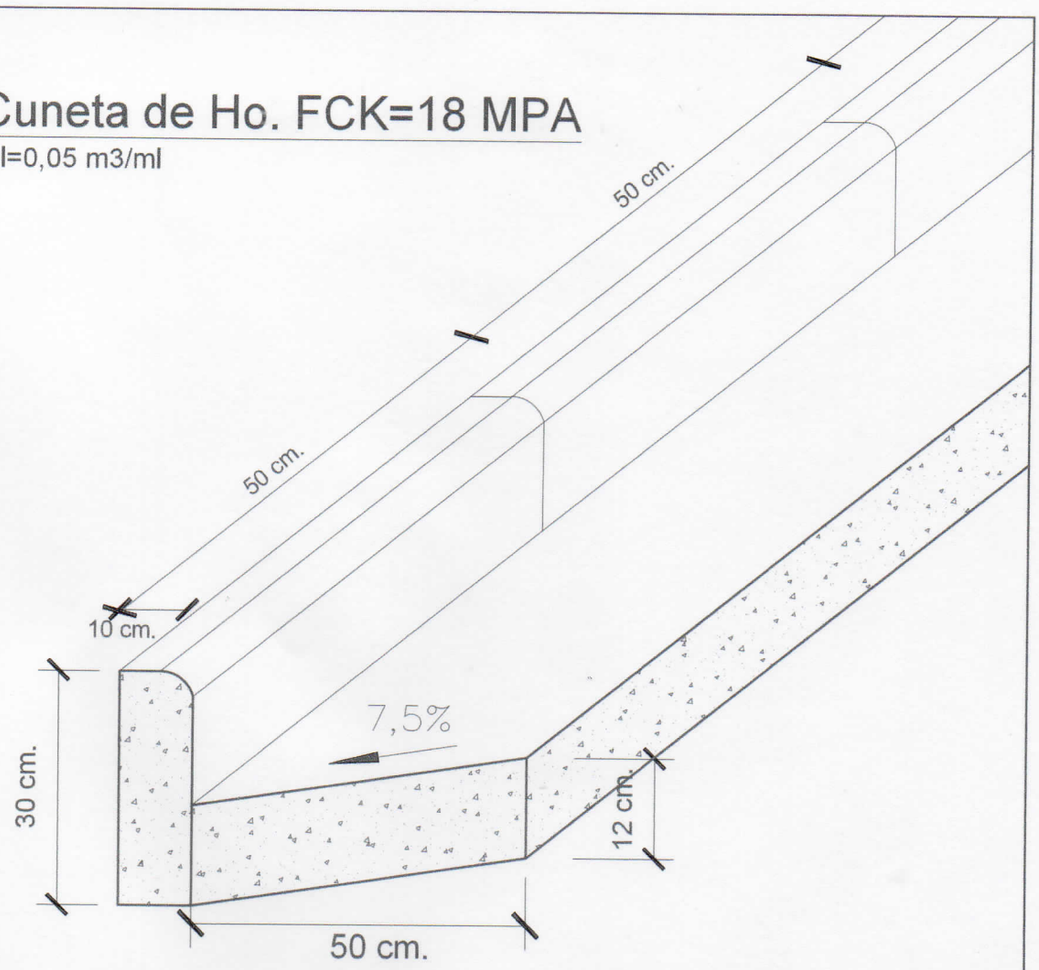

DETALLE DE CUNETA Y CORDON

Esc.: 1:10

	MUNICIPALIDAD DE CORPUS CHRISTI
	CONST. DE PAVIMENTO PETREO - AVDA. HERMINIO RIVEROS -B- CASCO URBANO - 2º ETAPA
	UBIC: E/ CALLE CANINDEYU Y CALLE PTE. STROESSNER
	DIVICION: UOC ECONOMISTA HERMINIO RIVEROS
PROYECTISTA	: ARQ. CARLOS A. MOLINAS
FECHA	: 2020
	Studio MA ARQUITECTURA Y CONSTRUCCIONES Arq. Carlos A. Molinas Ayala RUC: 1523819-9 PROYECTISTA