PLANOS DEL LOTE 1

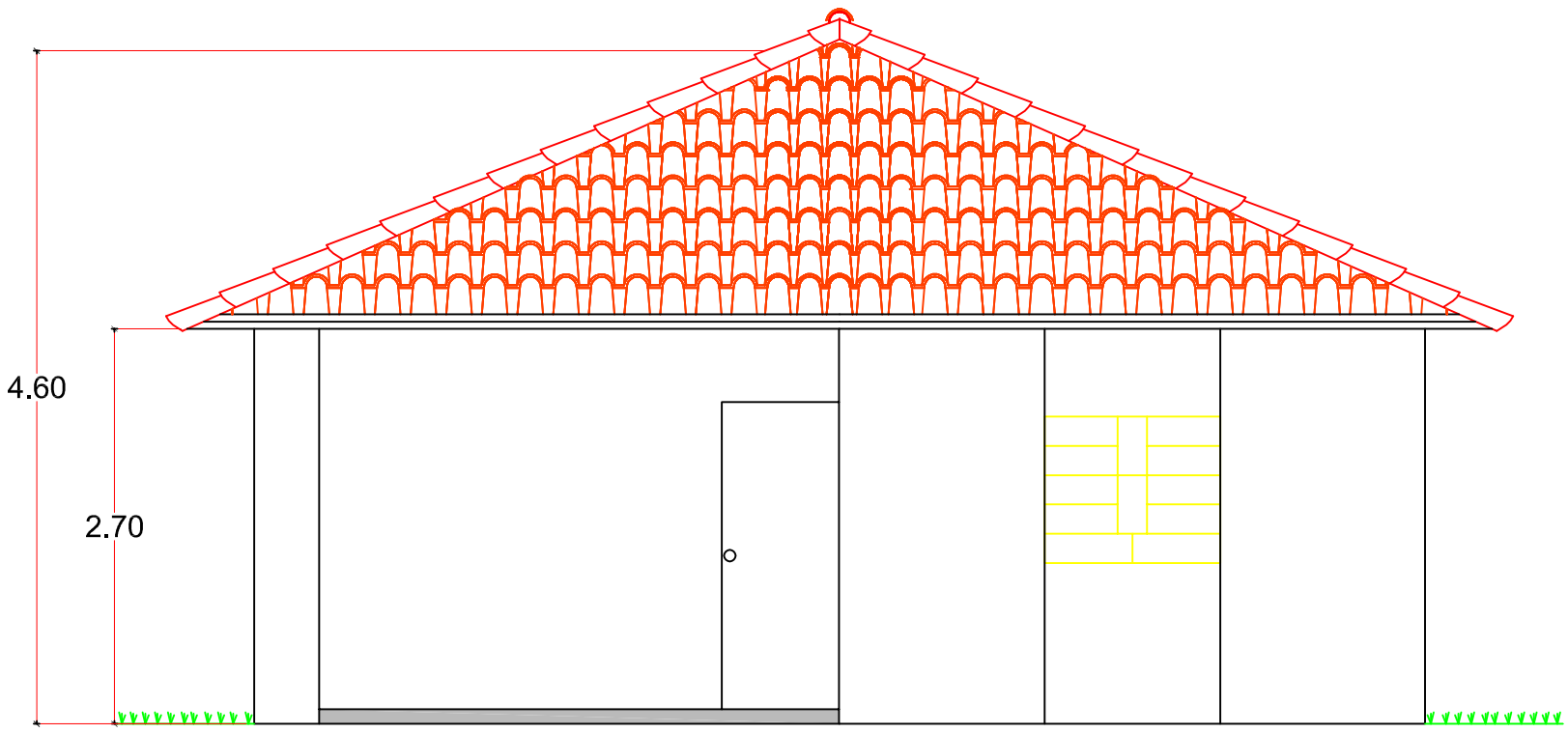

Fachada Frontal

Escala 1:50

GOBERNACIÓN DE ÑEEMBUCÚ

OBRA: AGENCIA SENACSA
UBICACION: LAURELES
SOLICITANTE:

RESPONSABLE: ARQ. LUIS AYALA.	ESCALA: 1:75	CADISTA: An. MARIANO SAUCEDO
		SUPERFICIE A CONSTRUIR: 90m²

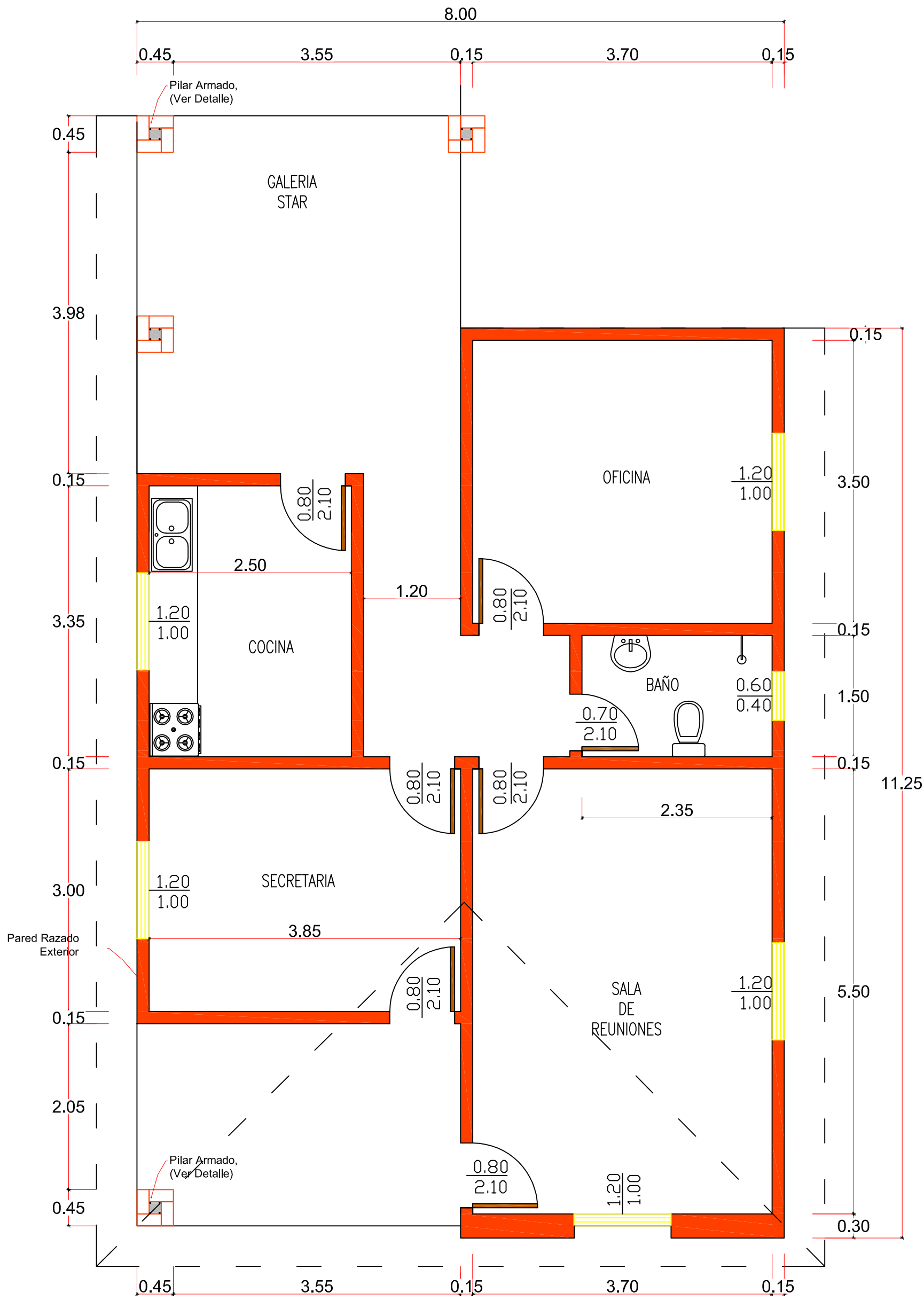

Planta General

Escala 1:50

GOBERNACIÓN DE ÑEEMBUCÚ

OBRA: AGENCIA SENACSA
UBICACION: LAURELES
SOLICITANTE:

RESPONSABLE: ARQ. LUIS AYALA.	ESCALA: 1:75	CADISTA: An. MARIANO SAUCEDO SUPERFICIE A CONSTRUIR: 90m²

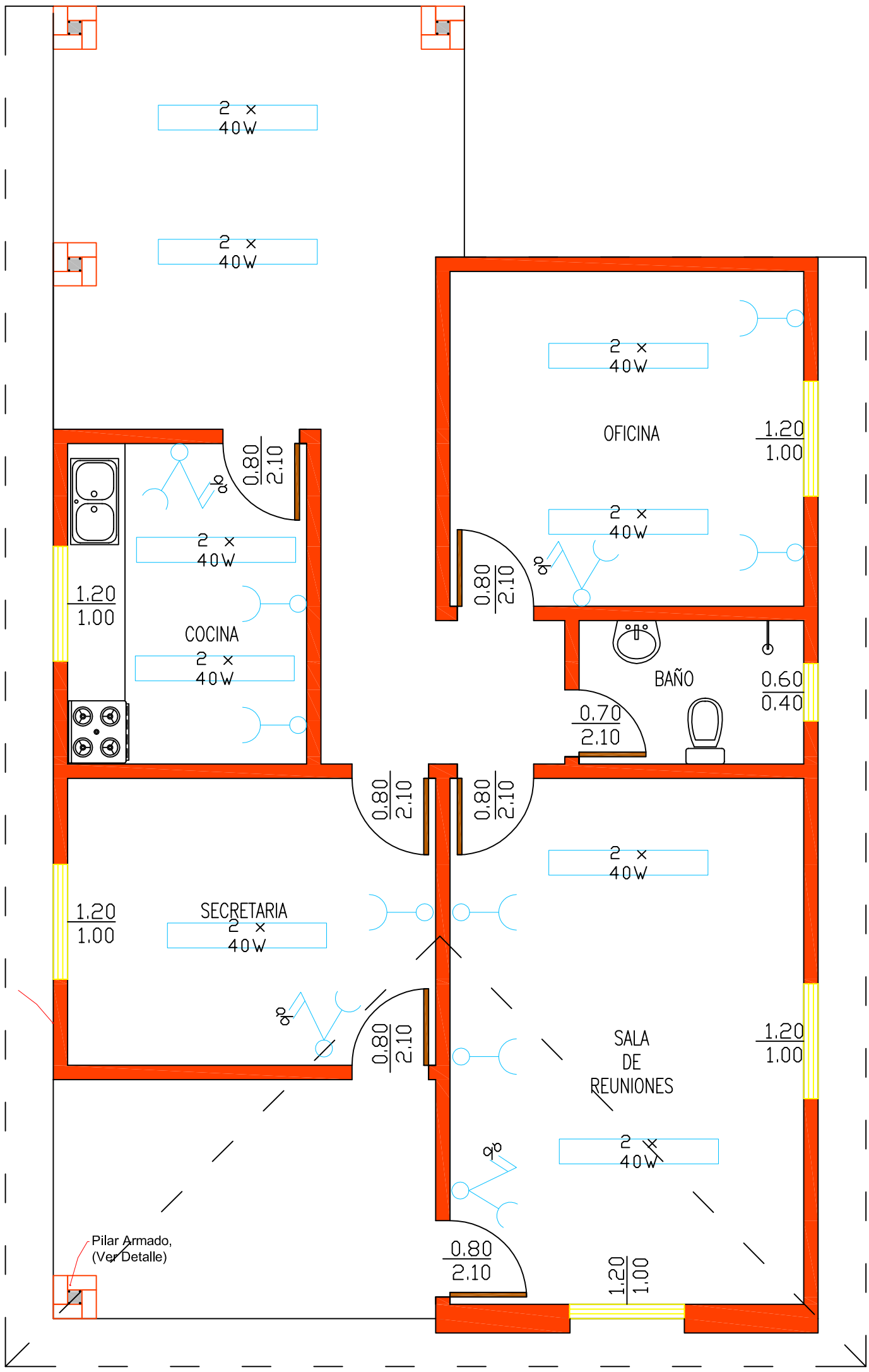

Esquema de Instalación Electrica

Escala 1:50

GOBERNACIÓN DE ÑEEMBUCÚ

OBRA: AGENCIA SENACSA
UBICACION: LAURELES
SOLICITANTE:

RESPONSABLE: ARQ. LUIS AYALA.	ESCALA: 1:75	CADISTA: An. MARIANO SAUCEDO
		SUPERFICIE A CONSTRUIR: 90m²

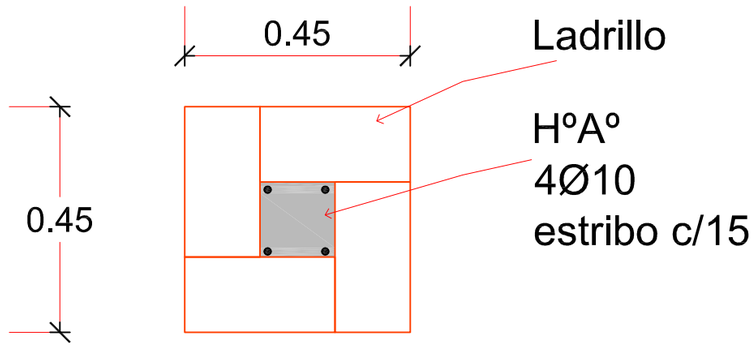

Detalle de Pilar de 0,45

Detalle de Cimentación

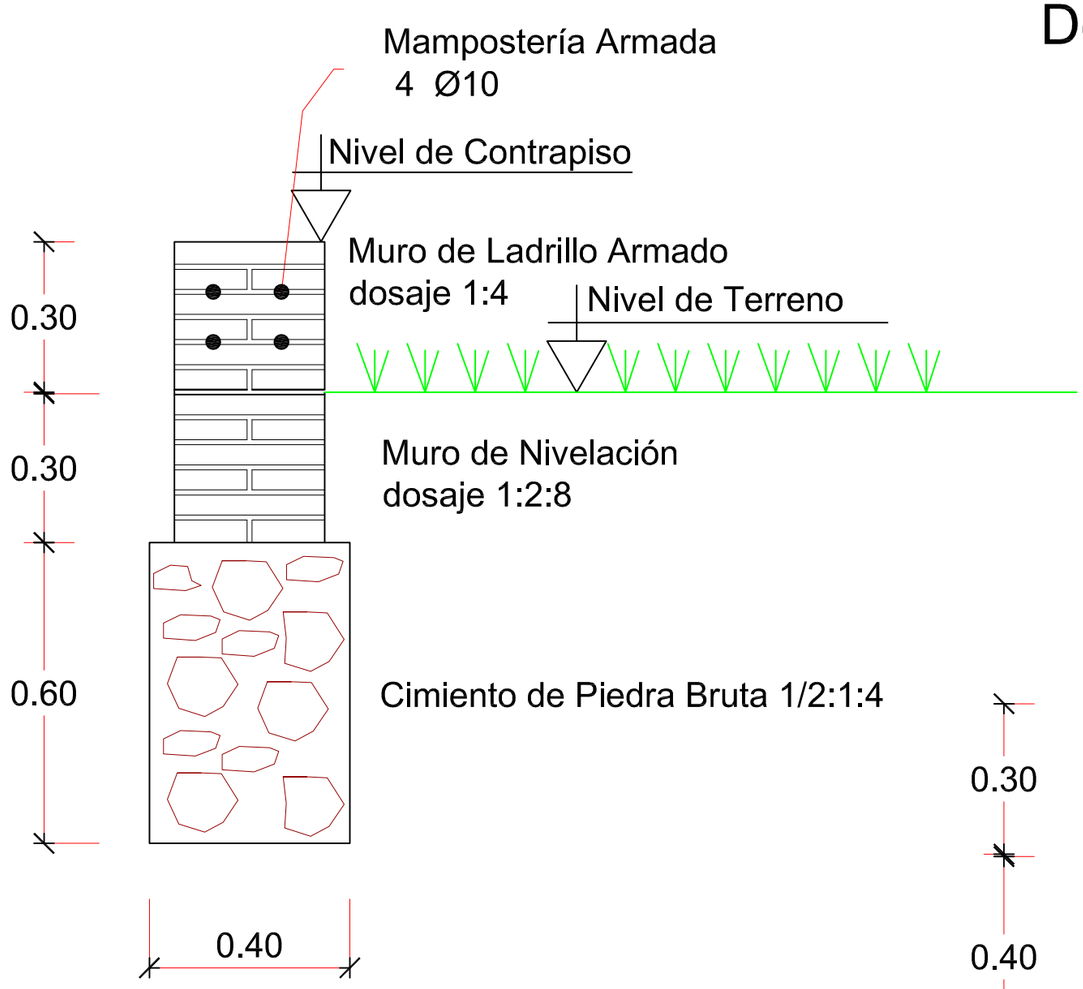

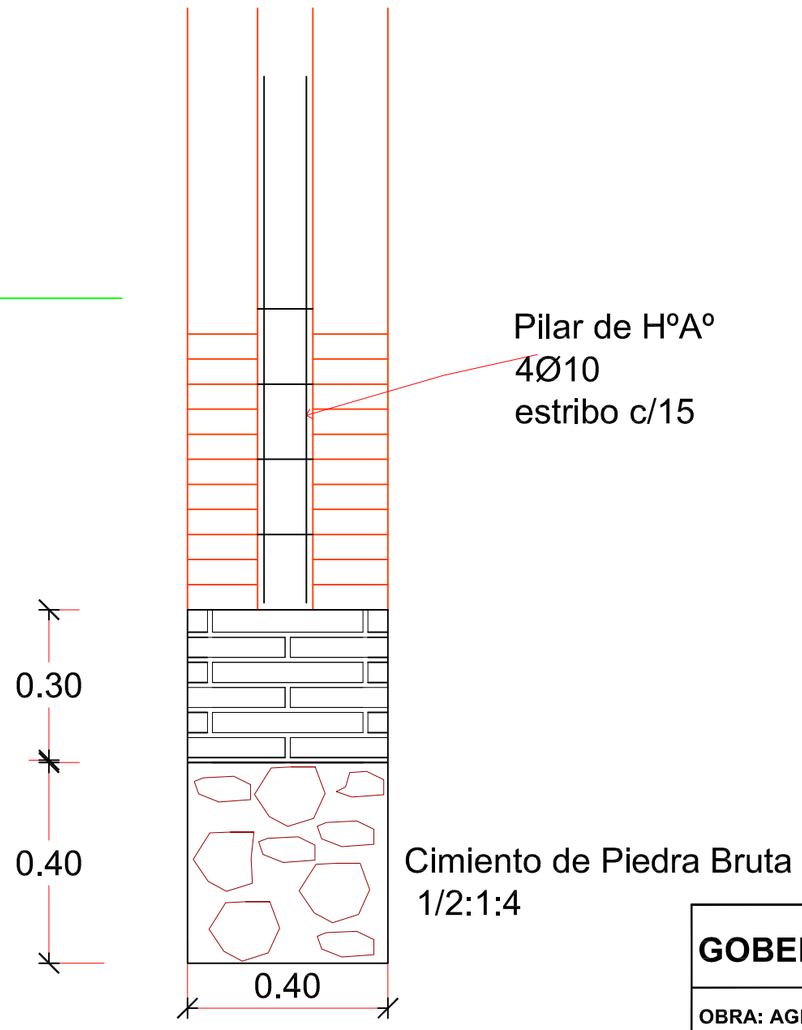

Escala 1:20

GOBERNACIÓN DE ÑEEMBUCÚ

OBRA: AGENCIA SENACSA
UBICACION: LAURELES
SOLICITANTE:

RESPONSABLE: ARQ. LUIS AYALA.	ESCALA: 1:75	CADISTA: An. MARIANO SAUCEDO SUPERFICIE A CONSTRUIR: 90m²

PLANOS DEL LOTE 2

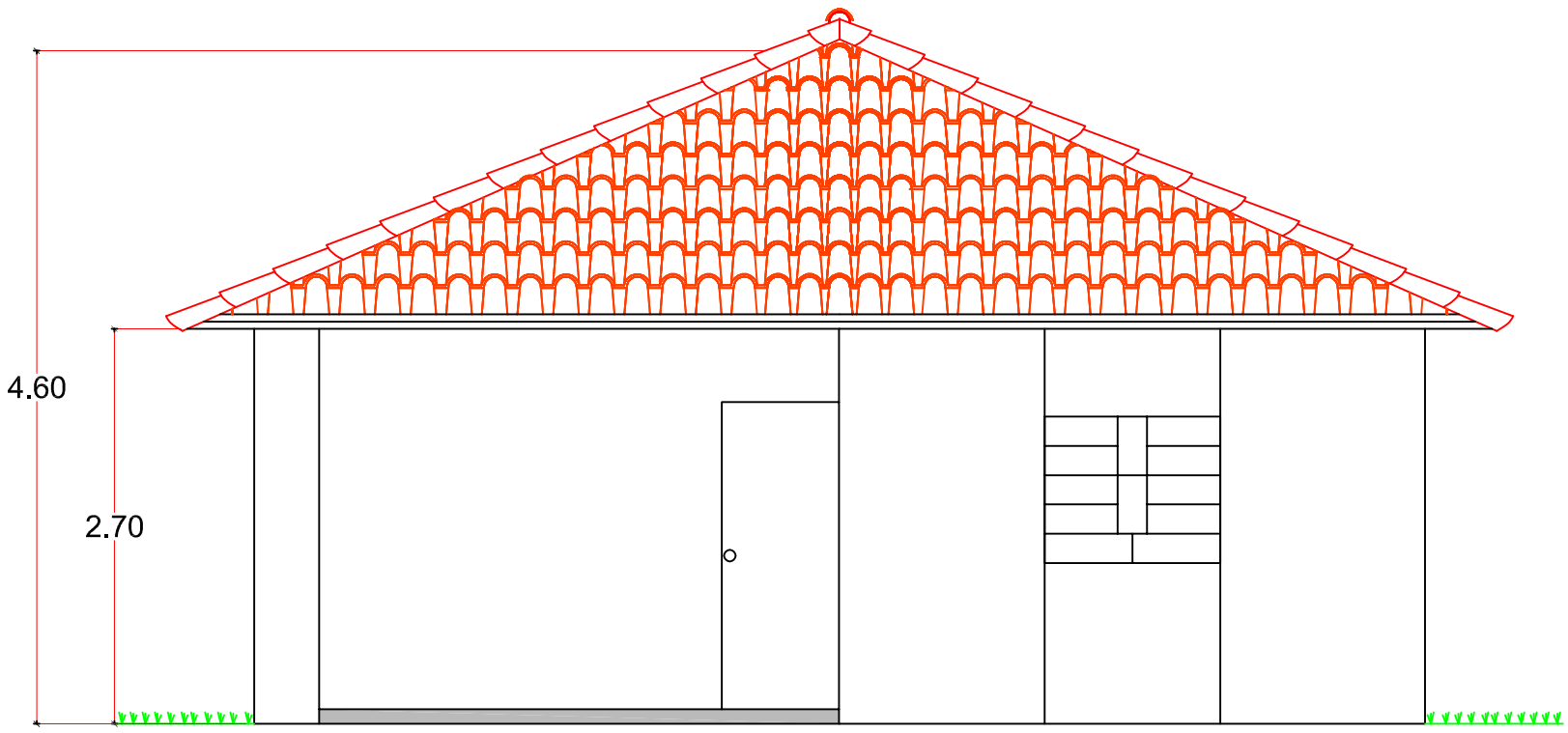

Fachada Frontal

Escala 1:50

GOBERNACIÓN DE ÑEEMBUCÚ

OBRA: AGENCIA SENACSA
UBICACION: GUAZU CUA
SOLICITANTE:

RESPONSABLE: ARQ. LUIS AYALA.	ESCALA: 1:75	CADISTA: An. MARIANO SAUCEDO SUPERFICIE A CONSTRUIR: 90m²

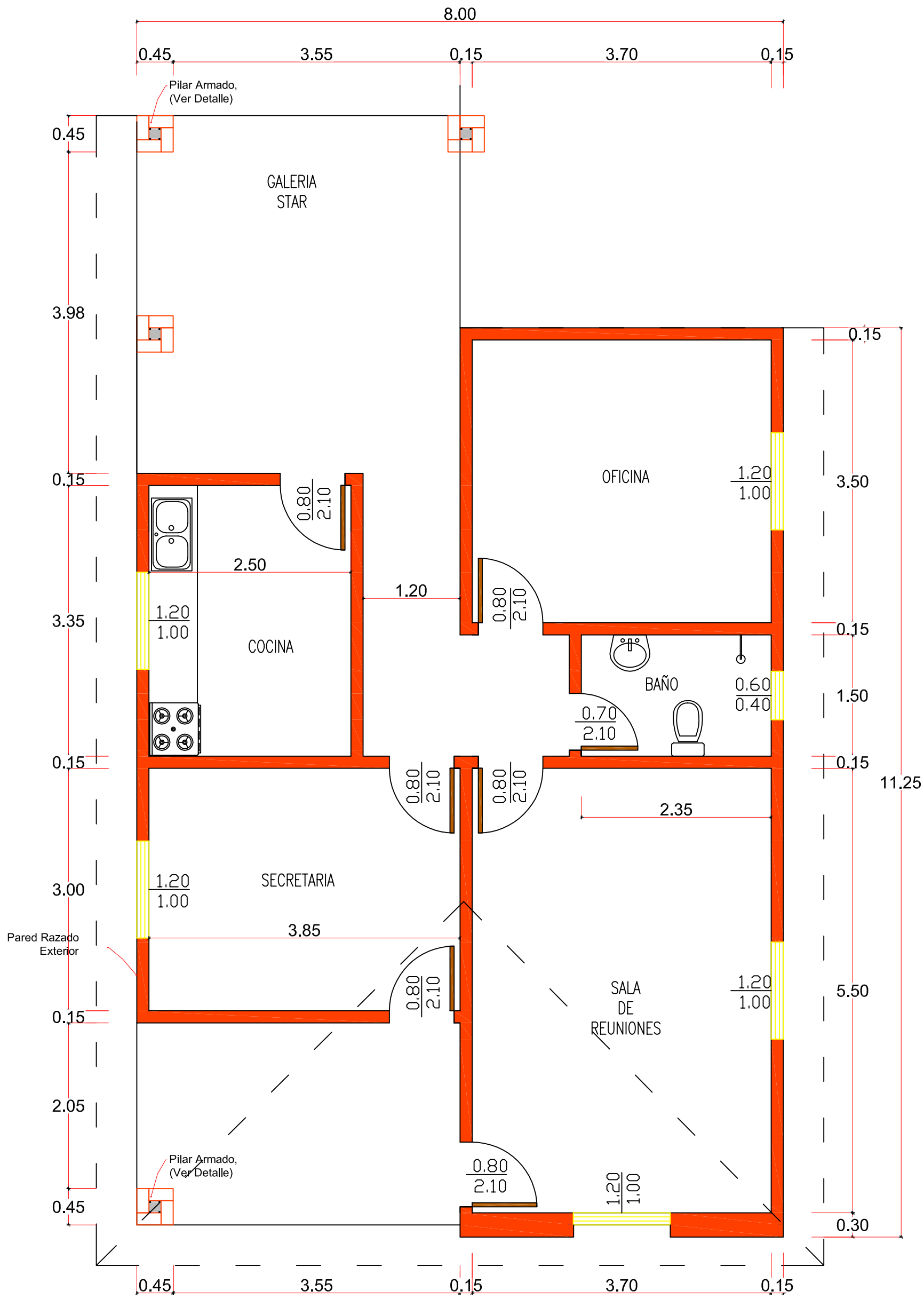

Planta General

Escala 1:50

GOBERNACIÓN DE ÑEEMBUCÚ

OBRA: AGENCIA SENACSA
UBICACION: GUAZU CÚA
SOLICITANTE:

RESPONSABLE: ARQ. LUIS AYALA.	ESCALA: 1:75	CADISTA: An. MARIANO SAUCEDO SUPERFICIE A CONSTRUIR: 90m²

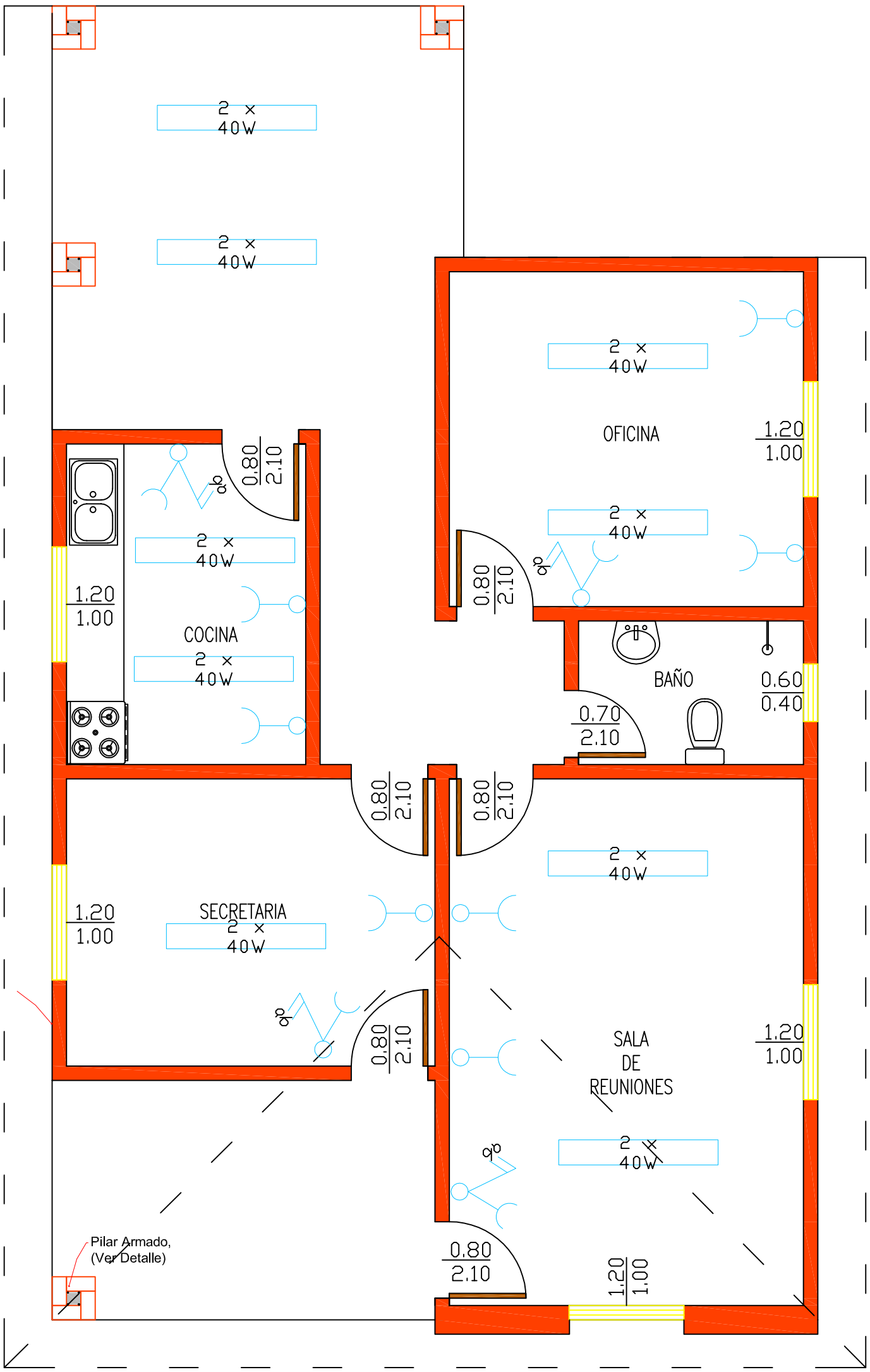

Esquema de Instalación Electrica

Escala 1:50

GOBERNACIÓN DE ÑEEMBUCÚ		
OBRA: AGENCIA SENACSA **UBICACION: GUAZU CÚA** **SOLICITANTE:**		
RESPONSABLE: **ARQ. LUIS AYALA.**	ESCALA: 1:75	CADISTA: An. MARIANO SAUCEDO SUPERFICIE A CONSTRUIR: 90m²

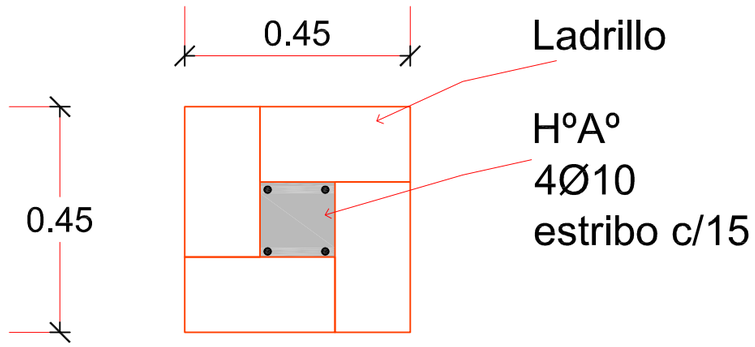

Detalle de Pilar de 0,45

Detalle de Cimentación

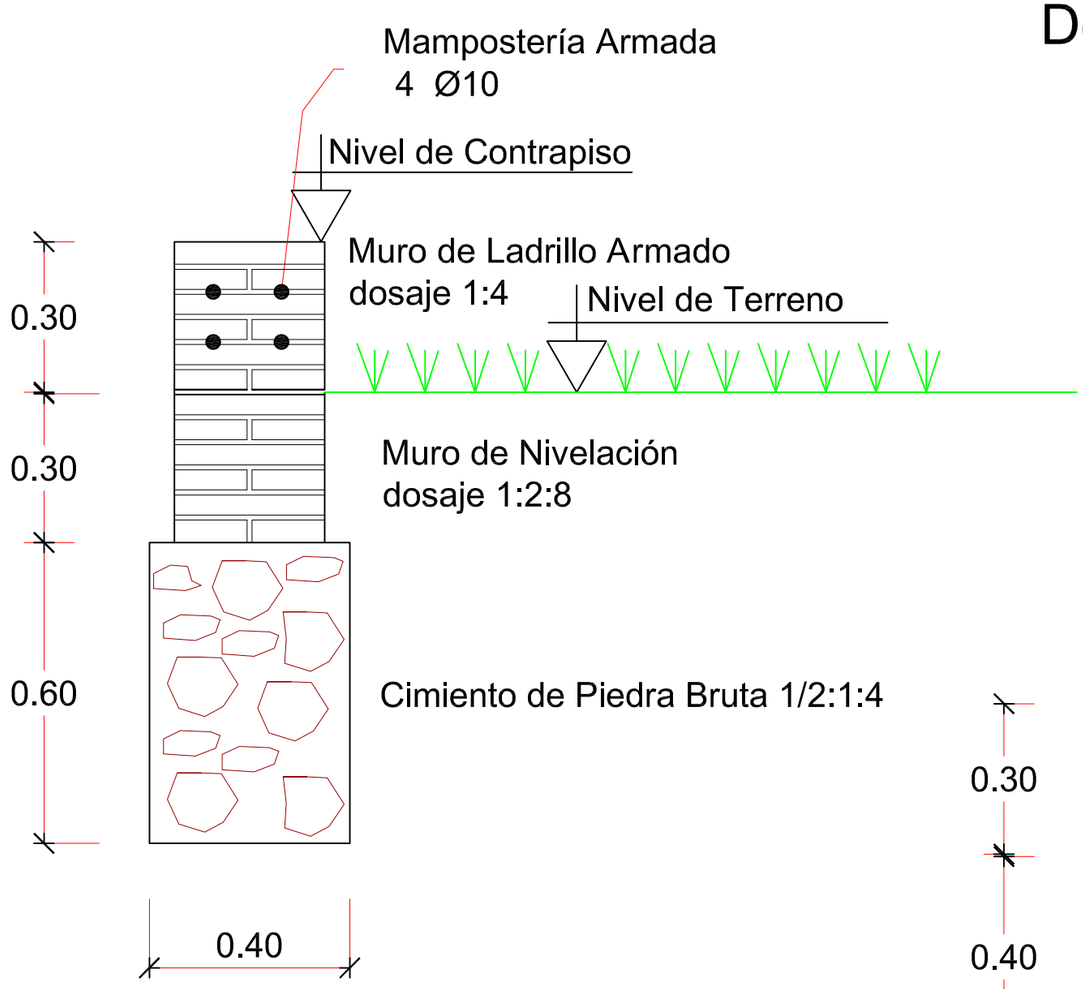

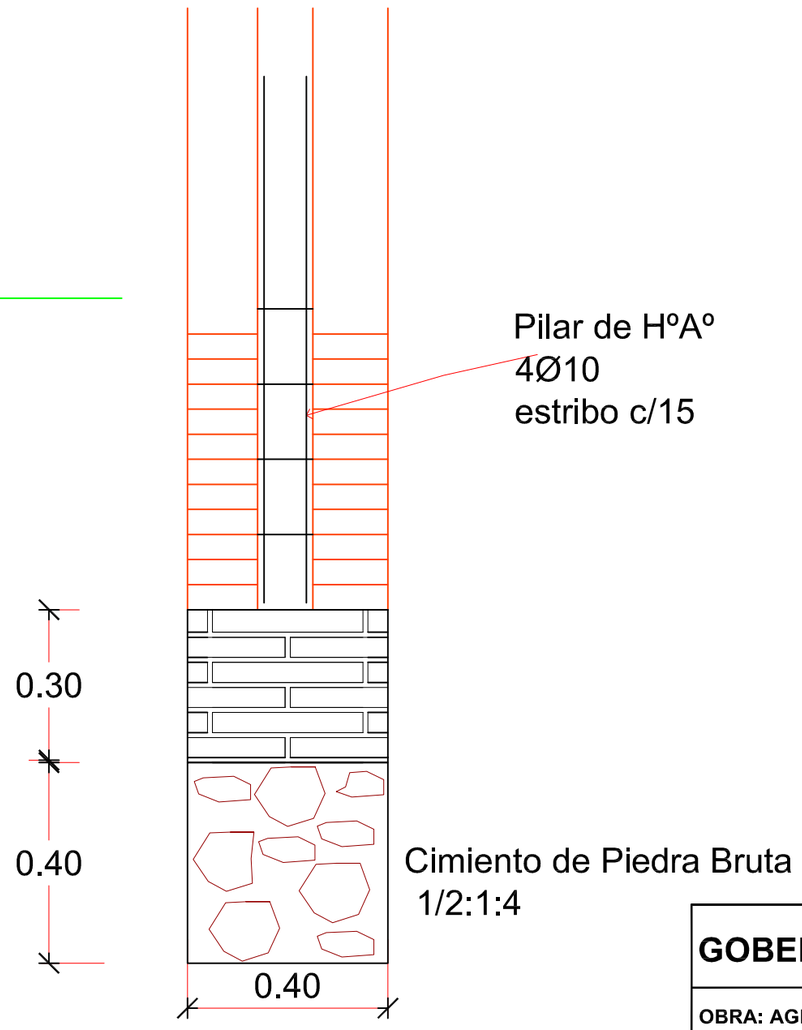

Escala 1:20

GOBERNACIÓN DE ÑEEMBUCÚ		
OBRA: AGENCIA SENACSA **UBICACION:GUAZU CUA** **SOLICITANTE:**		
RESPONSABLE: **ARQ. LUIS AYALA.**	ESCALA: 1:75	CADISTA: An. MARIANO SAUCEDO SUPERFICIE A CONSTRUIR: 90m²

PLANOS DEL LOTE 3

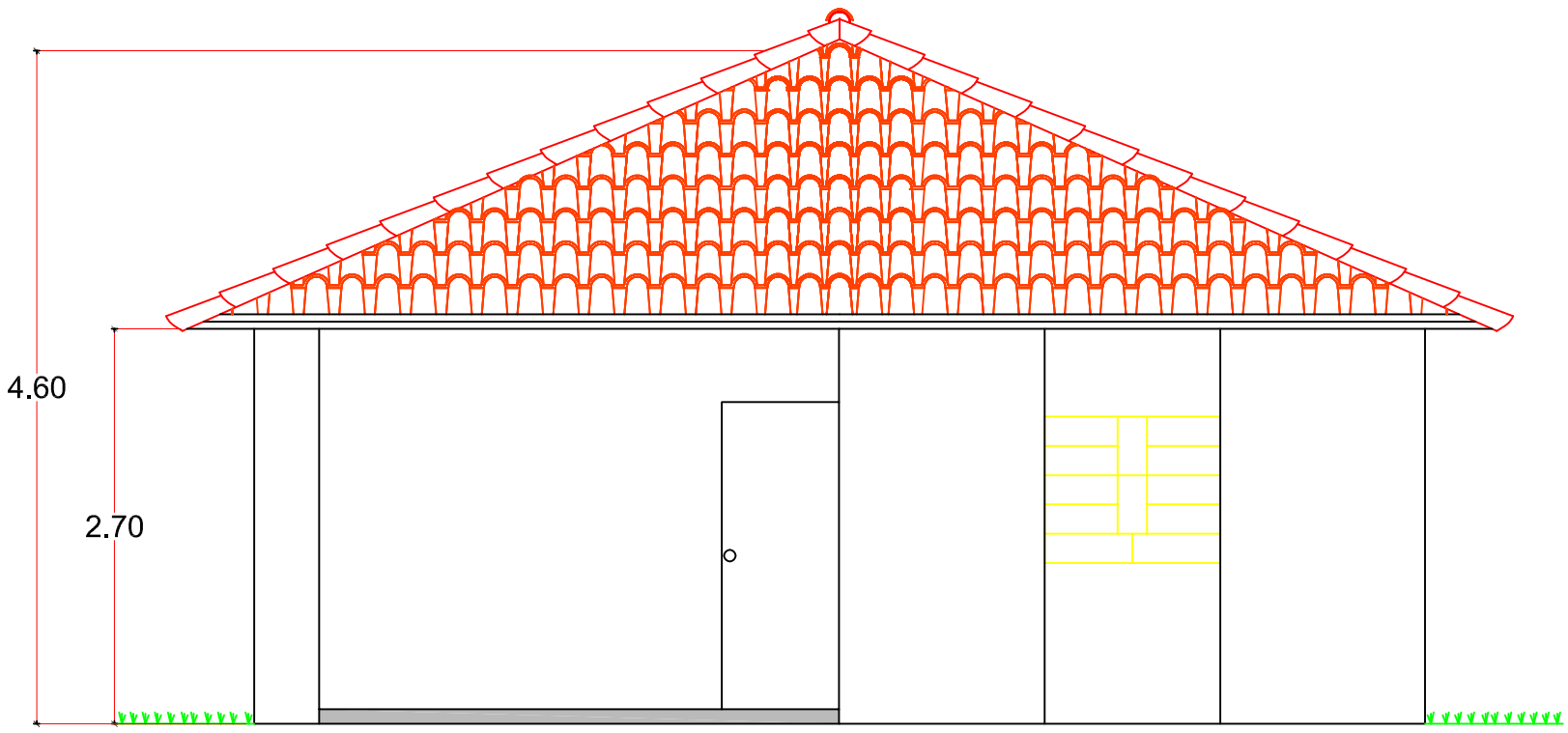

Fachada Frontal

Escala 1:50

GOBERNACIÓN DE ÑEEMBUCÚ

OBRA: AGENCIA SENACSA
UBICACION: VILLA FRANCA
SOLICITANTE:

RESPONSABLE: ARQ. LUIS AYALA.	ESCALA: 1:75	CADISTA: An. MARIANO SAUCEDO
		SUPERFICIE A CONSTRUIR: 90m²

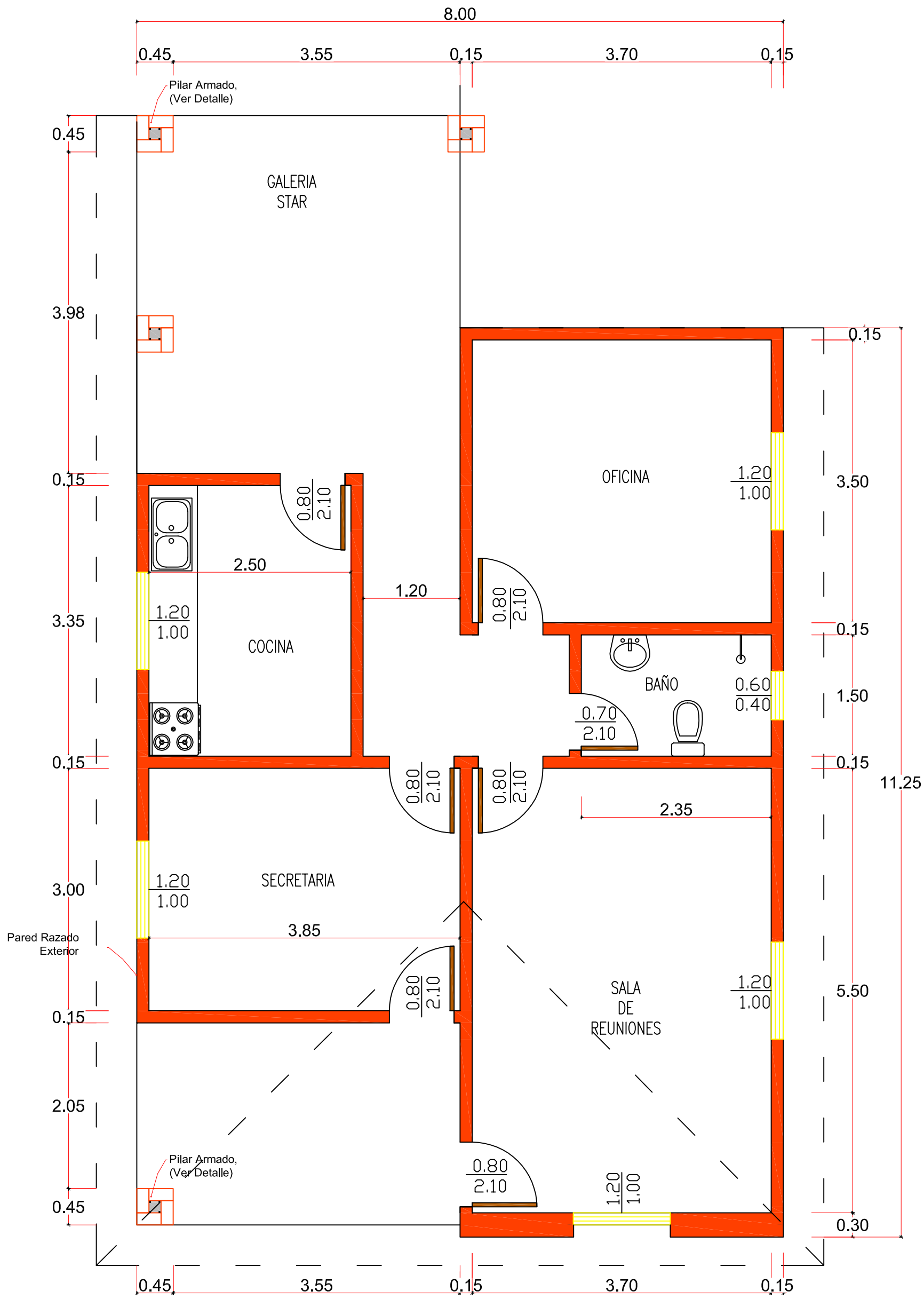

Planta General

Escala 1:50

GOBERNACIÓN DE ÑEEMBUCÚ

OBRA: AGENCIA SENACSA
UBICACION: VILLA FRANCA
SOLICITANTE:

RESPONSABLE: ARQ. LUIS AYALA.	ESCALA: 1:75	CADISTA: An. MARIANO SAUCEDO SUPERFICIE A CONSTRUIR: 90m²

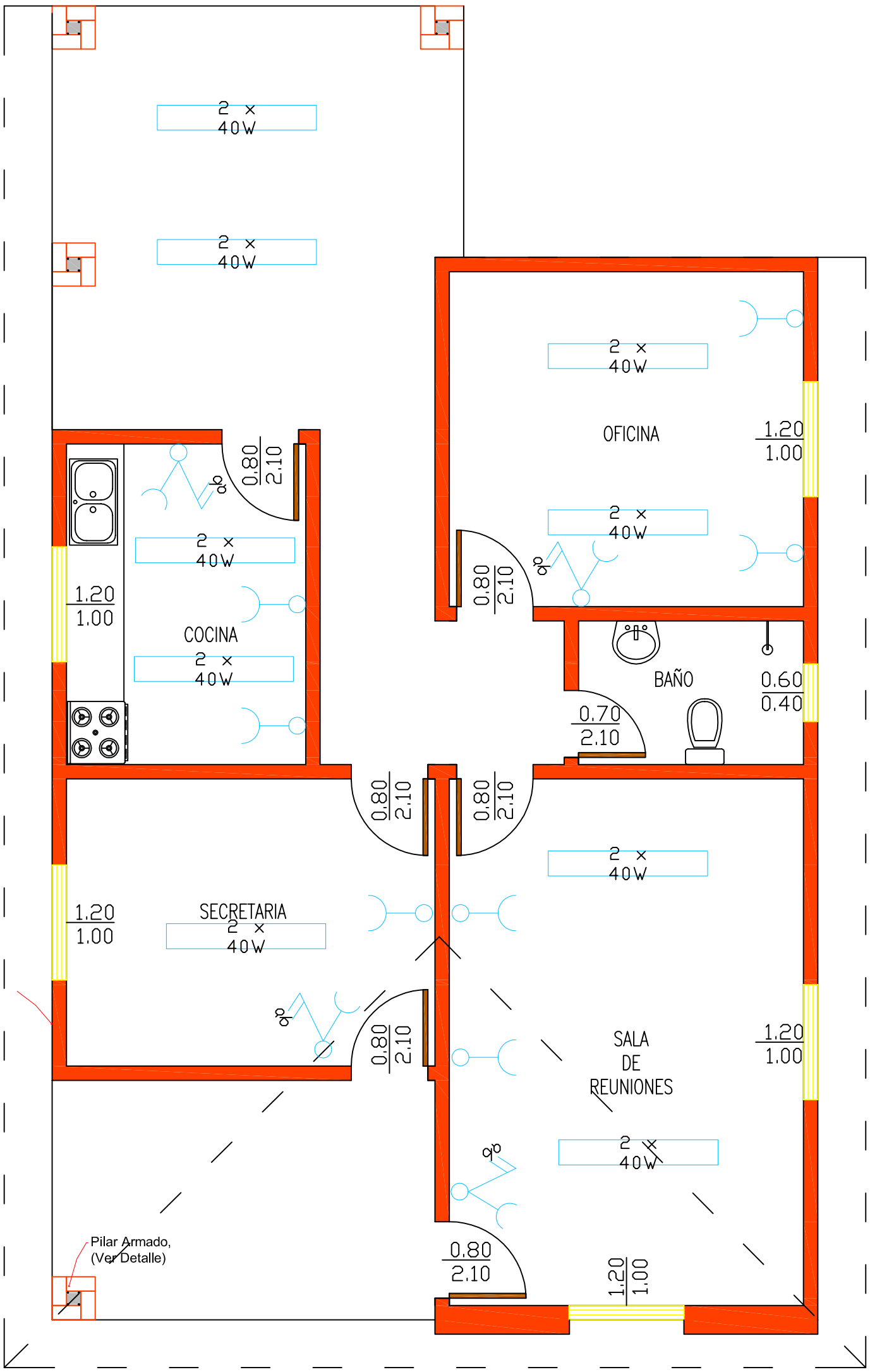

Esquema de Instalación Electrica

Escala 1:50

GOBERNACIÓN DE ÑEEMBUCÚ		
OBRA: AGENCIA SENACSA **UBICACION: VILLA FRANCA** **SOLICITANTE:**		
RESPONSABLE: **ARQ. LUIS AYALA.**	ESCALA: 1:75	CADISTA: An. MARIANO SAUCEDO SUPERFICIE A CONSTRUIR: 90m²

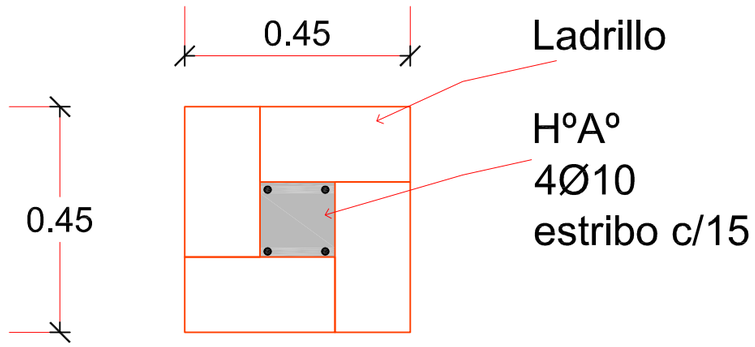

Detalle de Pilar de 0,45

Detalle de Cimentación

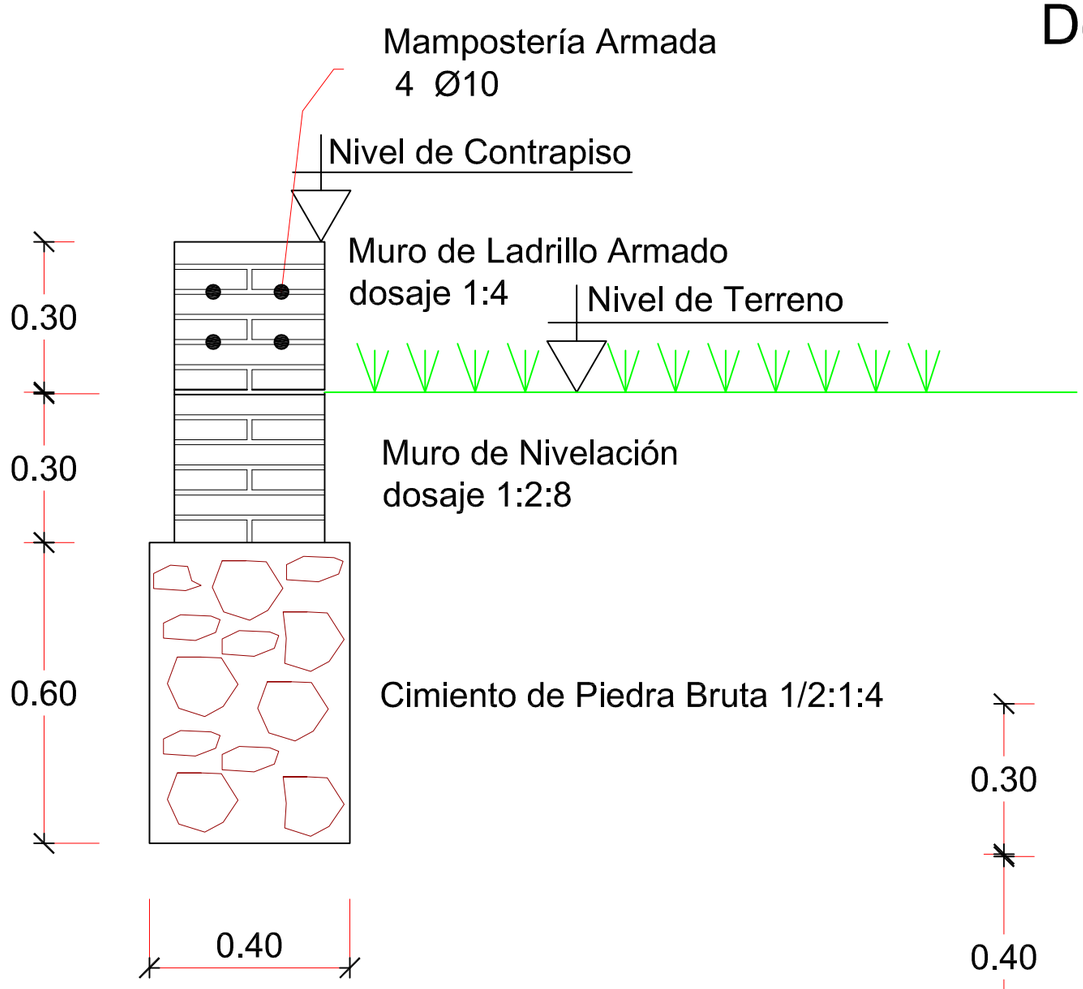

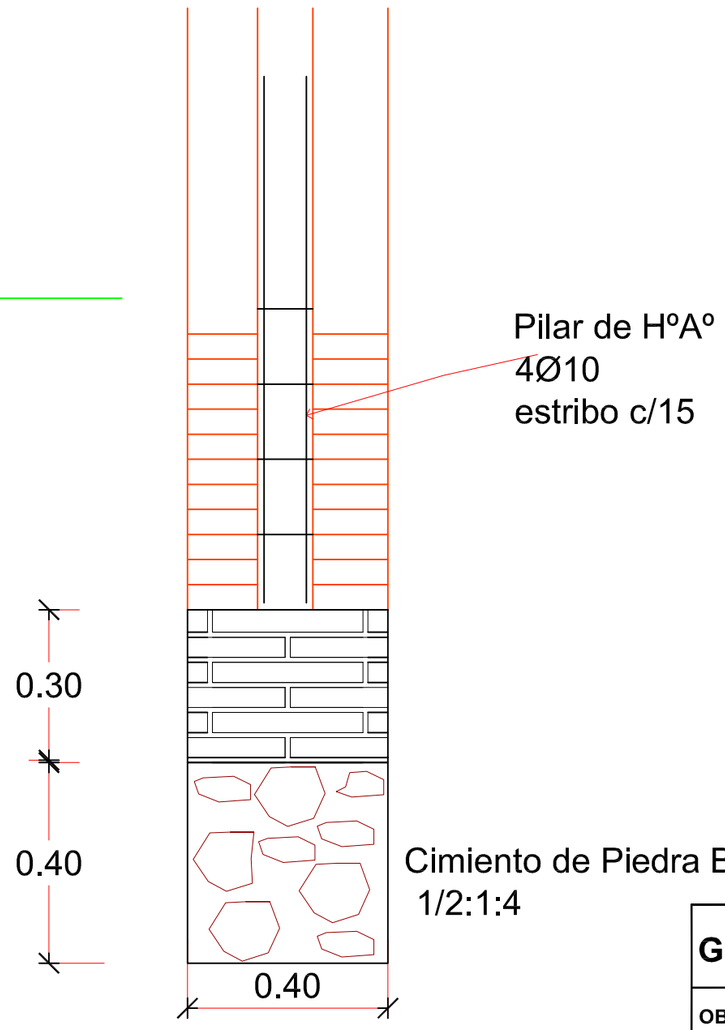

Escala 1:20

GOBERNACIÓN DE ÑEEMBUCÚ

OBRA: AGENCIA SENACSA
UBICACION: VILLA FRANCA
SOLICITANTE:

RESPONSABLE: ARQ. LUIS AYALA.	ESCALA: 1:75	CADISTA: An. MARIANO SAUCEDO SUPERFICIE A CONSTRUIR: 90m²