VISTA FRONTAL DE TANQUE
esc 1/50

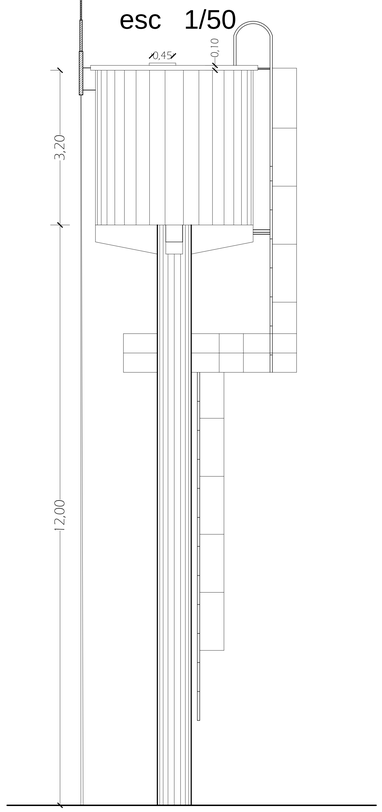

CORTE DE TANQUE
esc 1/50

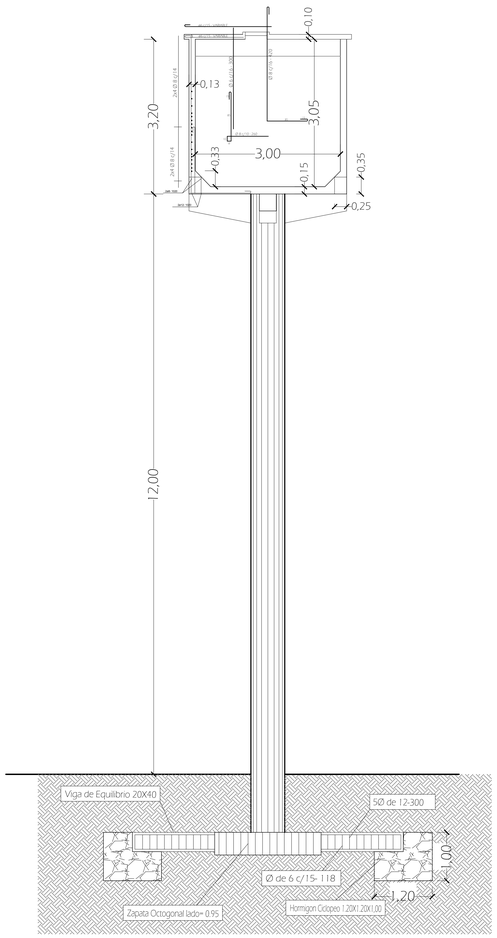

DETALLE DE POSICIÓN DE CAÑOS

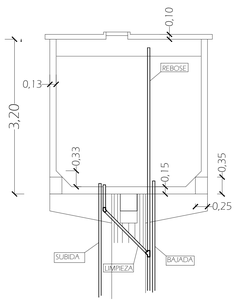

ARMADURA DE LA CUBA

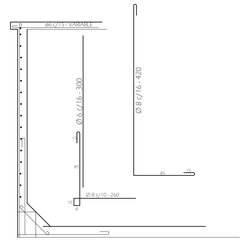

DETALLE DE ZAPATA OCTOGONAL L=95cm

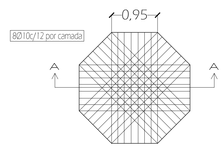

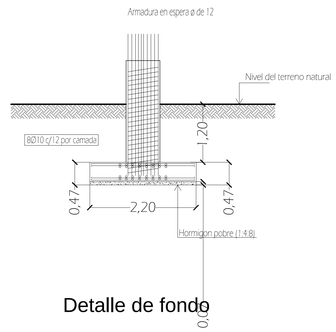

Detalle de tapa

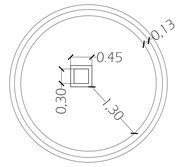

Detalle de fondo

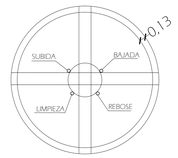

Detalle Union Zapata - Viga de equilibrio y Pilar

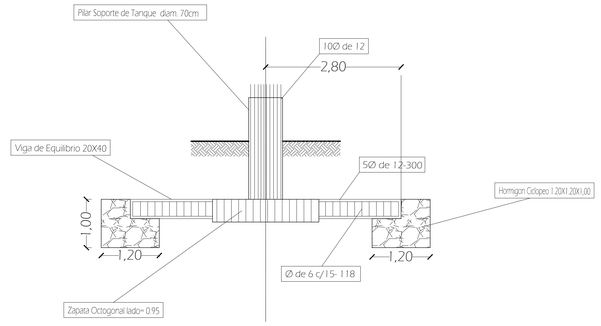

Detalle de losa tapa

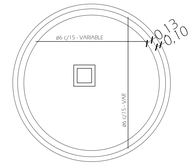

Detalle de losa fondo

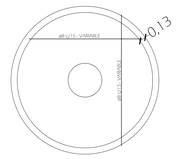

PLANTA ARQUTECTONICA DE CASETA

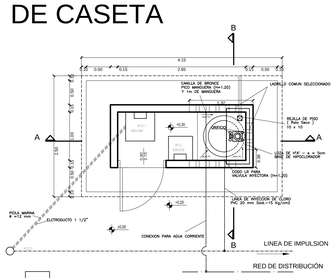

PLANTA DE CASETA

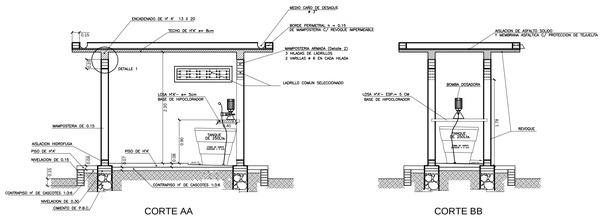

CORTE AA

CORTE BB

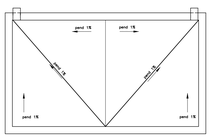

PLANTA TECHO

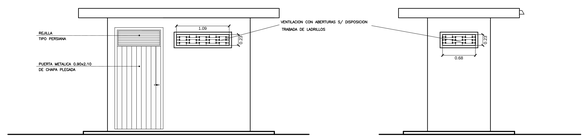

FACHADA FRONTAL

FACHADA LATERAL

Planta de Fundacion

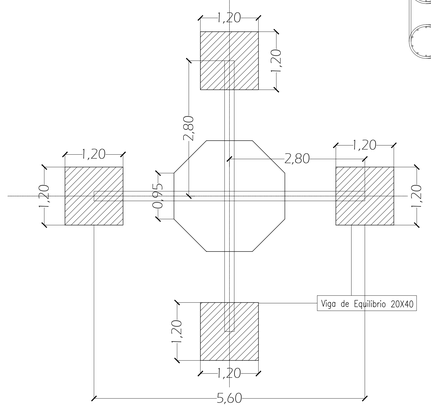

DETALLE DE PILAR ø 70cm.

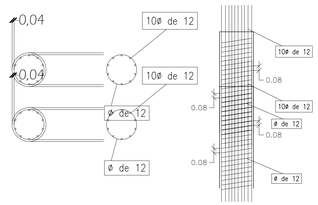

VIGA DE APOYO

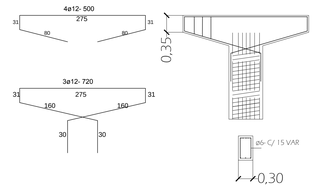

Fck=180 kg/cm2
Fyk=4200 kg/cm2

GOBERNACION DE MISIONES

SISTEMA DE ABASTECIMIENTO DE AGUA POTABLE

DETALLE DE TANQUE 20 m3 y CASETA DE OPERACIONES

Lugar:	Distrito:	Dpto:
ESCALA	FECHA	ENERGIA ELECTRICA

PROFESIONAL	Nº	DESCRIPCIÓN	VERIF.	APROBADO