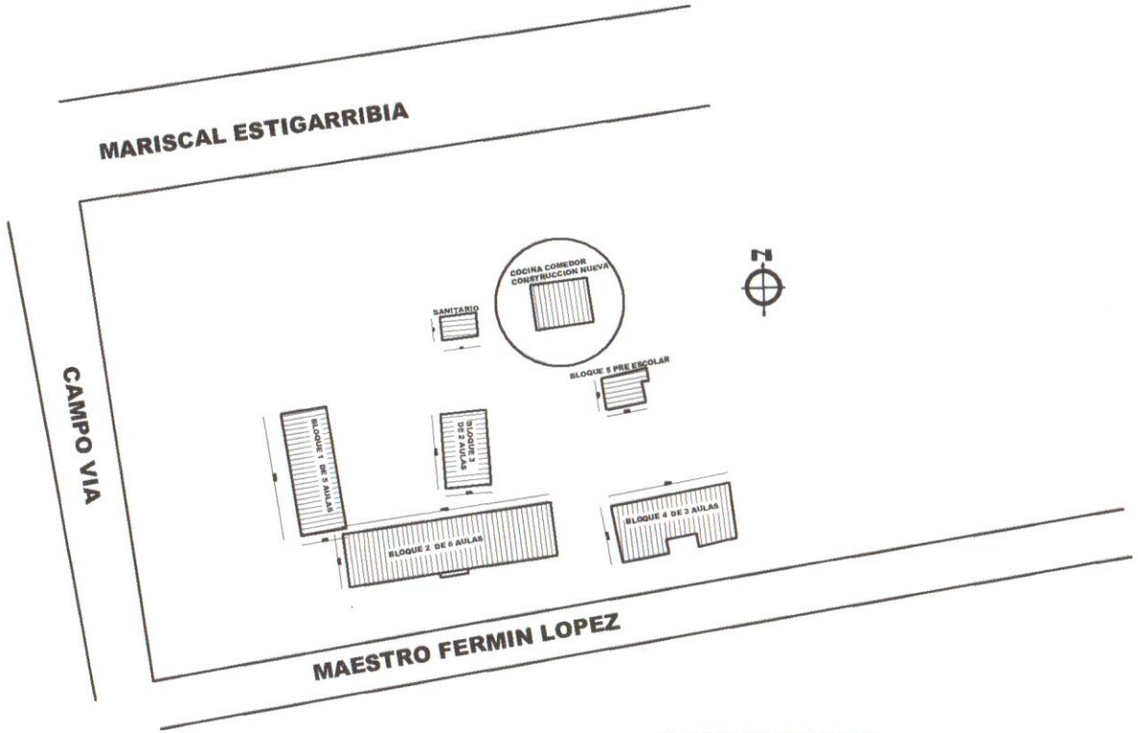

PLANTA DE UBICACION
ESC. 1/500
GEOREFERENCIAMIENTO
25°27'48.9"S 57°02'03.3"W

ESC. BAS N° 259 PROF. UMPIA C. PEREZ

COCINA COMEDOR

Abog. Fermin Manuel Rojas Salinas
Secretaria General
Municipalidad de Pirebeby

Lic. BAS Manuel Gini Cristaldo
Intendente Municipal
Municipalidad de Pirebeby

JORGE VERGARA
ARQUITECTO

COMEDOR TIPO 1

Abog. Yenia Yenicel Rojas Salinas
Secretaria General
Municipalidad de Pinhebuy

Lic. Elías Manuel Gni Cristaldo
Intendente Municipal
Municipalidad de Pinhebuy

JORGE VARGARA
ARQUITECTO

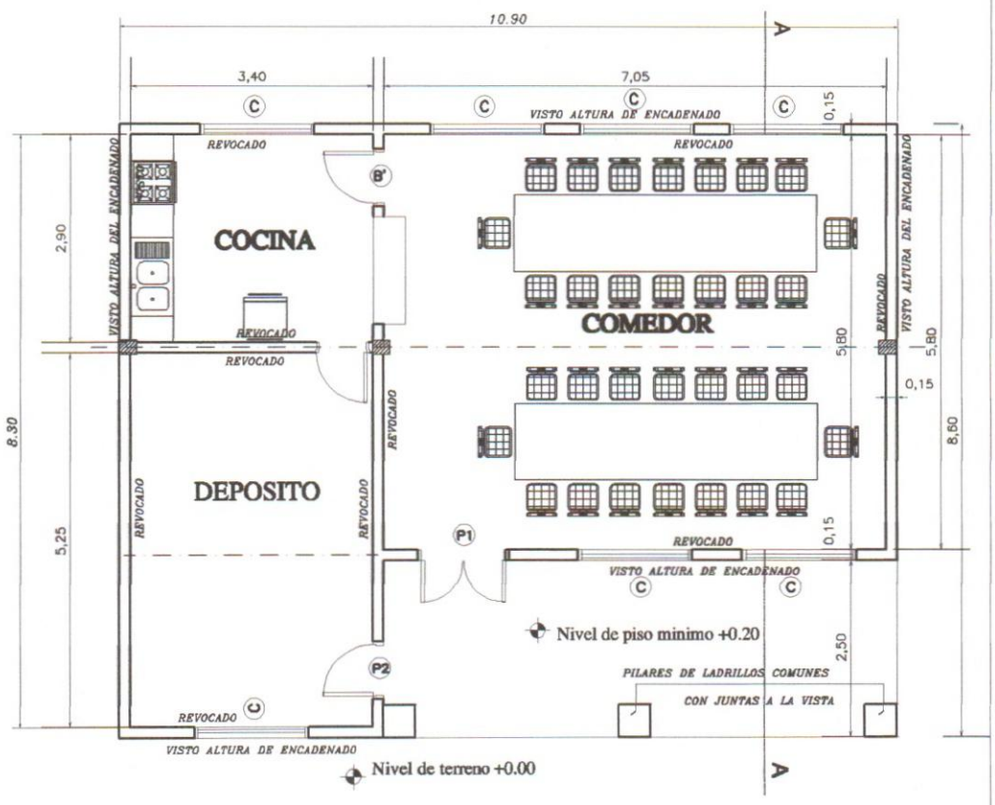

PLANTA ---------- ESC. 1/75

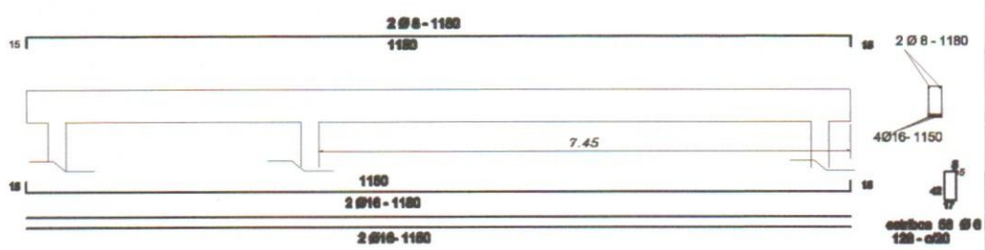

Viga de H°A° 0.20x0.45

MINISTERIO DE EDUCACION Y CULTURA **DIRECCIÓN DE INFRAESTRUCTURA**		
Proyecto	**COMEDOR TIPO 1**	**1**
PLANTA ARQUITECTONICA	**Esc. 1/75**	

MUNICIPALIDAD DE PIRIBEBUY SECRETARIA
Ad Ad Honorem Miguel Rojas Salinas
Secretaria General
Municipalidad de Piribebuy

MUNICIPALIDAD DE PIRIBEBUY INTENDENTE
Luis Manuel Gini Cristaldo
Intendente Municipal
Municipalidad de Piribebuy

JORGE ZARGARA
ARQUITECTO

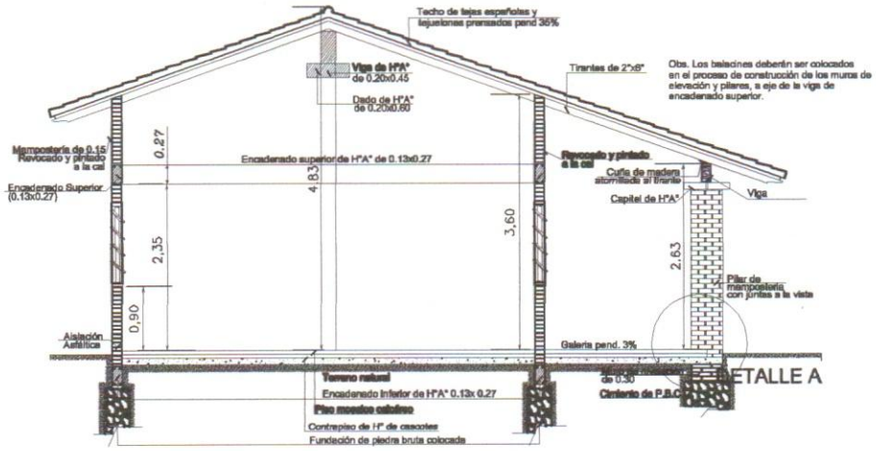

CORTE A - A
Esc. 1/75

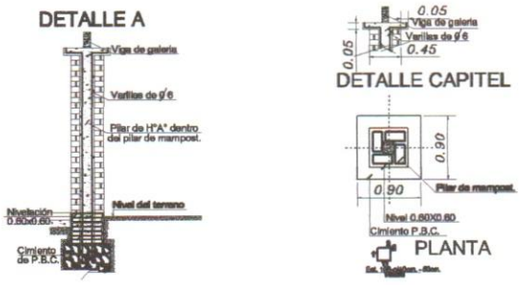

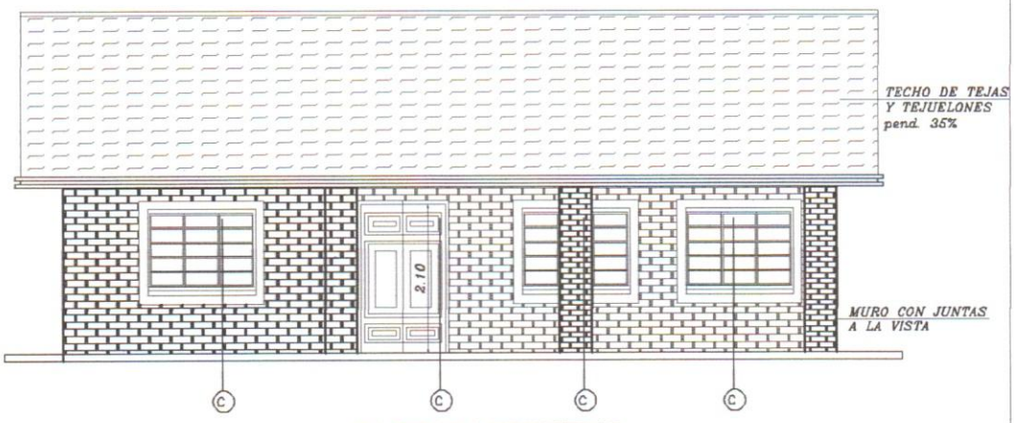

FACHADA PRINCIPAL

MINISTERIO DE EDUCACION Y CULTURA DIRECCIÓN DE INFRAESTRUCTURA		
Proyecto	COMEDOR TIPO 1	2
CORTE Y FACHADA	Esc. 1/75	

MUNICIPALIDAD DE PIRIBEBUY SECRETARIA
Lic. Maricel Rojas Salinas
Secretaria General
Municipalidad de Piribebuy

MUNICIPALIDAD DE PIRIBEBUY INTENDENTE
Lic. Elías Manuel Giménez Cristaldo
Intendente Municipal
Municipalidad de Piribebuy

JORGE VERGARA
ARQUITECTO

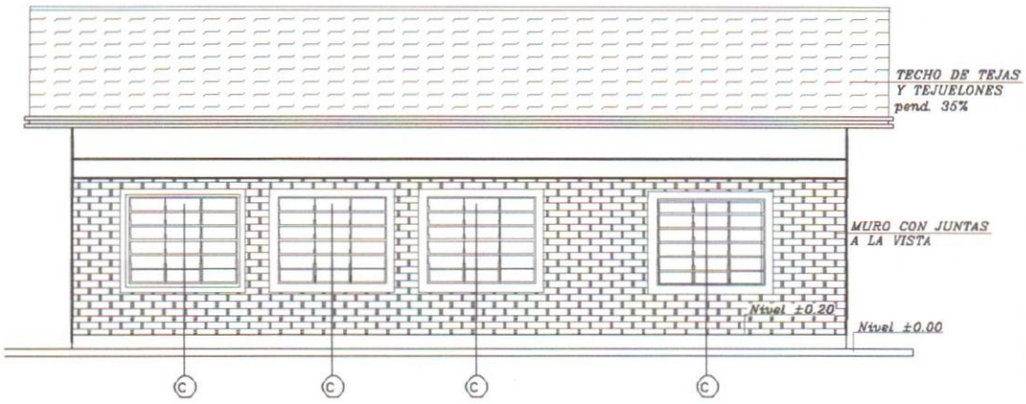

FACHADA POSTERIOR

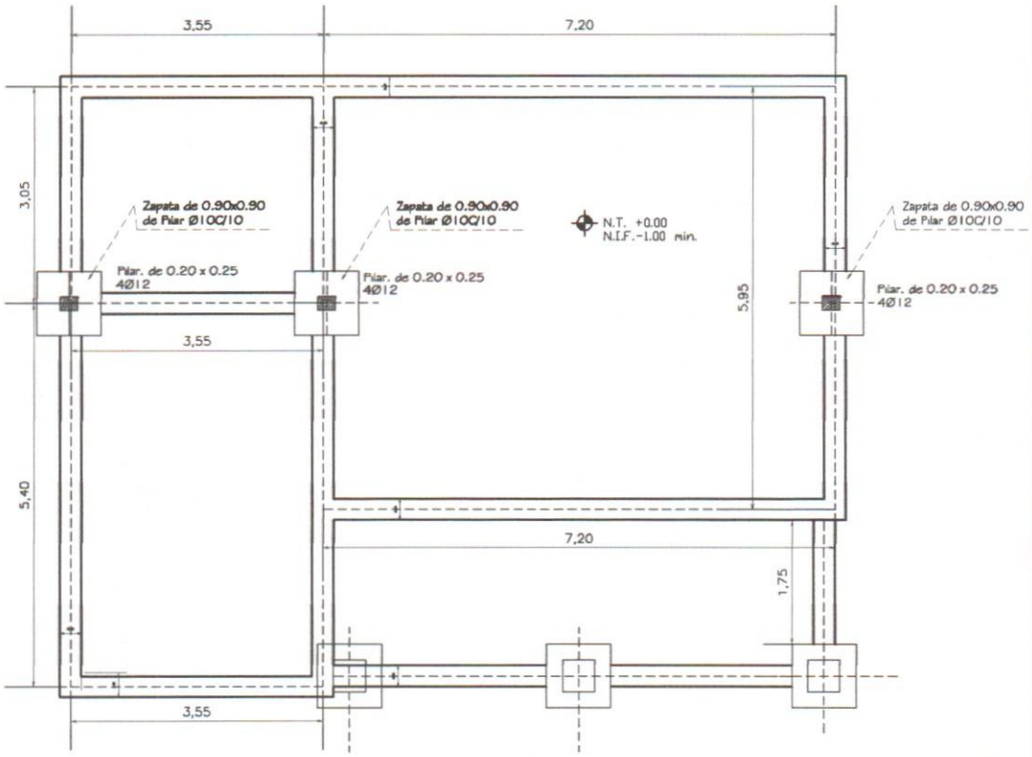

PLANTA DE CIMENTACIÓN

MINISTERIO DE EDUCACION Y CULTURA DIRECCIÓN DE INFRAESTRUCTURA		
Proyecto	COMEDOR Y COCINA - TIPO 1	3
FACHADA / PLANTA DE CIMENTACION	**Esc. 1/75**	

MUNICIPALIDAD DE PIRIBEBUY
SECRETARIA
Abog. Yenia Marice Rojas Salinas
Secretaria General
Municipalidad de Piribebuy

MUNICIPALIDAD DE PIRIBEBUY
Lic. Blas Manuel Gini Cristaldo
Intendente Municipal
Municipalidad de Piribebuy

JORGE VERGARA
ARQUITECTO

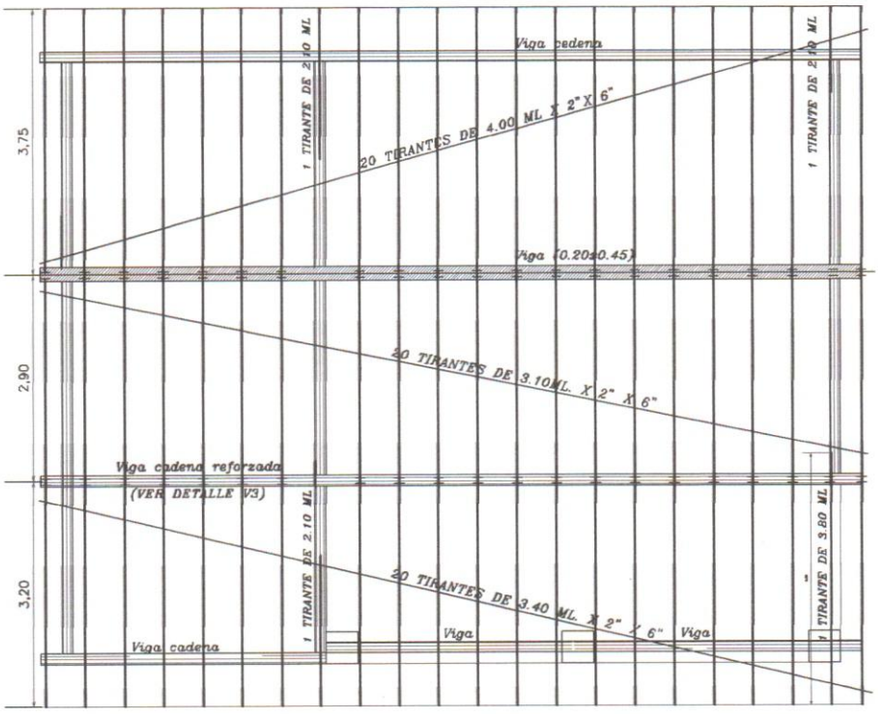

PLANTA ---------- ESC. 1/75

Obs.: Los aleros extremos del bloques serán de 0.40m. y los aleros longitudinales del bloque serán de 0.70m., contados del lado de la galeria apartir de la viga de apoyo del tirante, y en el opuesto apartir del muro.

V3 - (20X30)

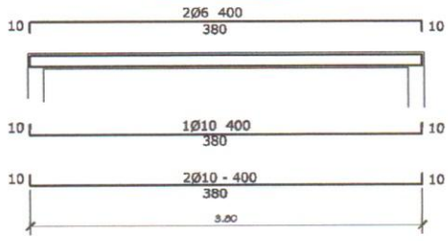

DETALLE DE VIGA DEPÓSITO
ESC. 1/50

MINISTERIO DE EDUCACION Y CULTURA
DIRECCIÓN DE INFRAESTRUCTURA

Proyecto	**COMEDOR TIPO 1**	4
	PLANTA DE TECHO Esc. 1/75	

Abog. Yenia Manuel Rojas Salinas
Secretaria General
Municipalidad de Piribebuy

Lic. Blas Manuel Giménez Cristaldo
Intendente Municipal
Municipalidad de Piribebuy

JORGE PERIGARA
ARQUITECTO

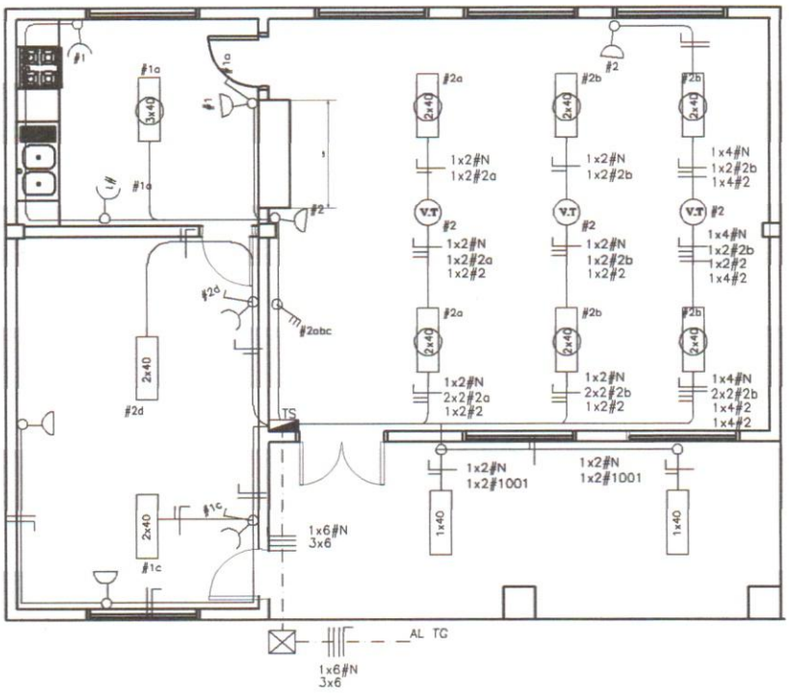

PLANTA ---------- ESC. 1/75

MINISTERIO DE EDUCACION Y CULTURA **DIRECCIÓN DE INFRAESTRUCTURA**		
Proyecto	**COMEDOR TIPO 1**	**5**
ESQUEMA I. ELECTRICA	**Esc. 1/75**	

Abog. Yenia Maricel Rojas Salinas
Secretaria General
Municipalidad de Piribebuy

Lic. Blas Manuel Cristaldo
Intendente Municipal
Municipalidad de Piribebuy

JORGE VERGARA
ARQUITECTO

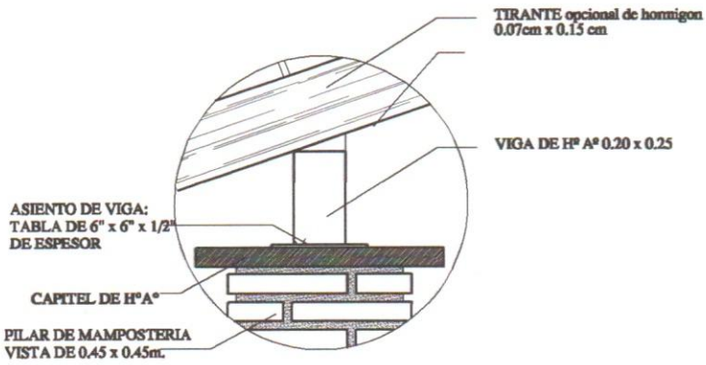

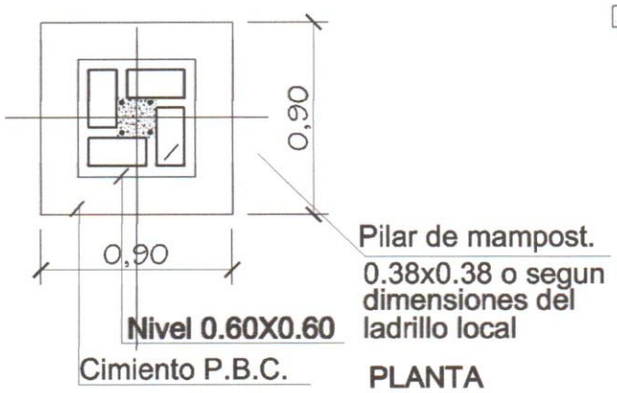

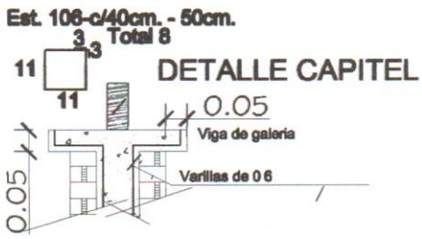

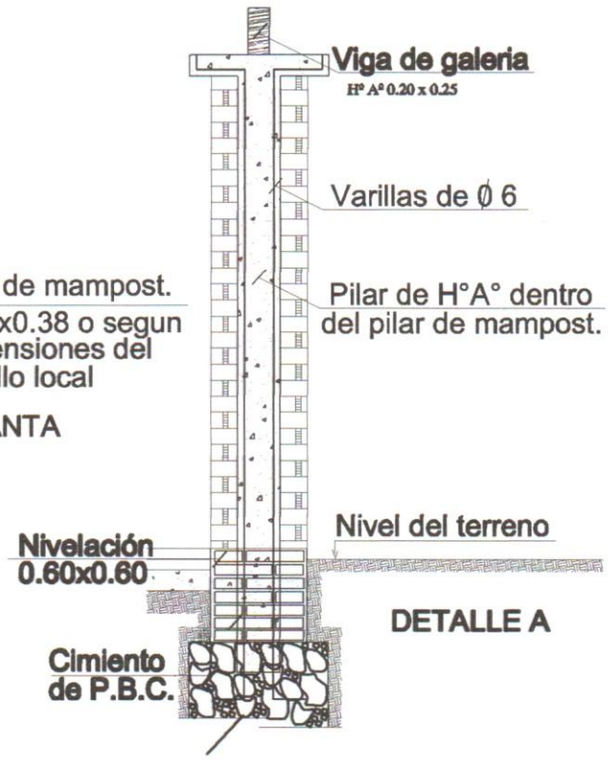

MINISTERIO DE EDUCACION Y CULTURA DIRECCION DE INFRAESTRUCTURA		
Proyecto	COMEDOR TIPO 1	06
DETALLE DE PILARE EN GALERIA	esc. 1/25	

MUNICIPALIDAD DE PIRIBEBUY
SECRETARIA

Abog. Yenia Marcel Rojas Salinas
Secretaria General
Municipalidad de Piribebuy

MUNICIPALIDAD DE PIRIBEBUY

Lic. Blas Manuel Gini Cristaldo
Intendente Municipal
Municipalidad de Piribebuy

JORGE VARGARA
ARQUITECTO

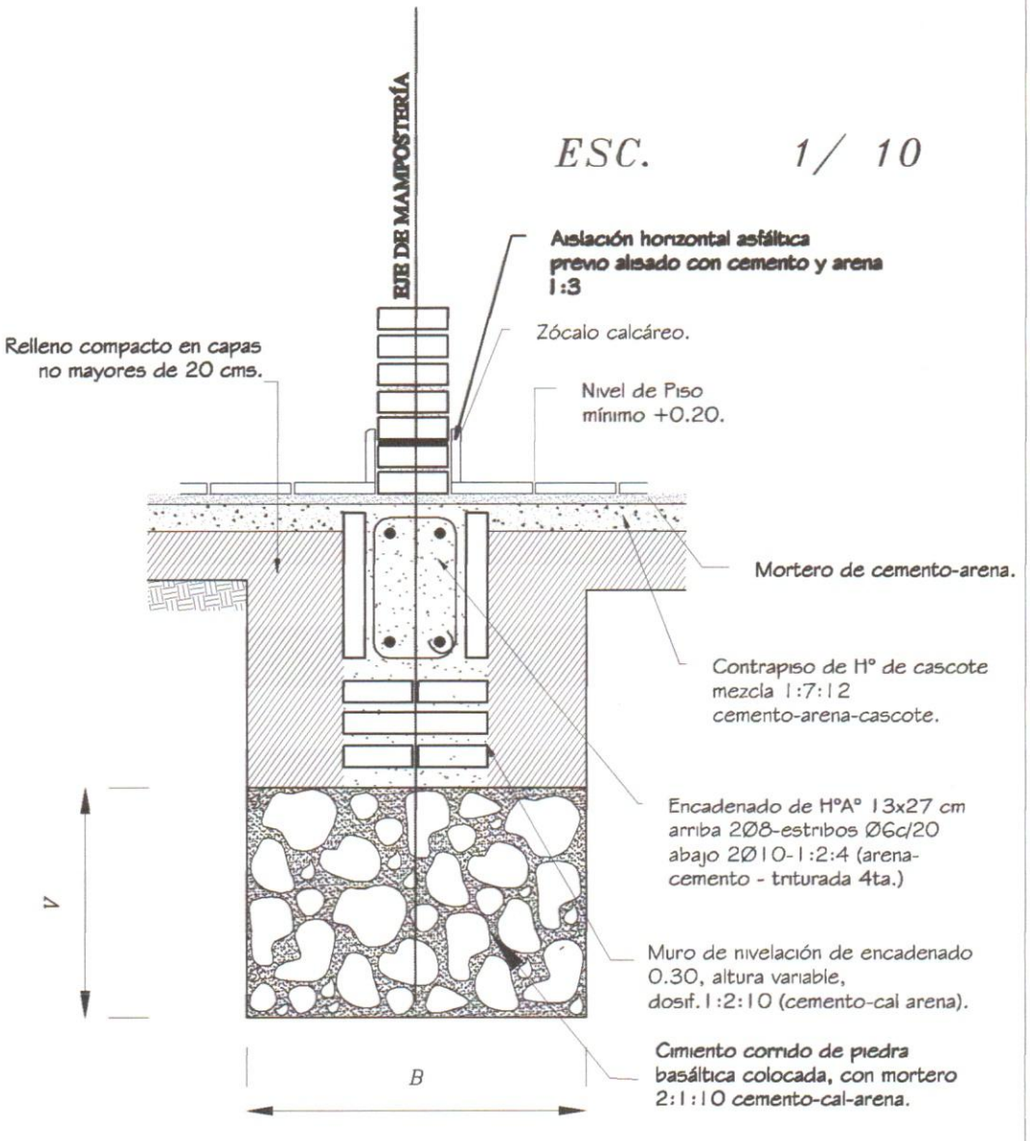

Obs.:
V = variable
B = ancho de cimentación

MINISTERIO DE EDUCACION Y CULTURA DIRECCION DE INFRAESTRUCTURA		
Proyecto	**COMEDOR TIPO 1**	**7**
	DETALLE DE CIMIENTO DE PBC esc. 1/10	

Abog. Venia Maricel Rojas Salinas
Secretaria General
Municipalidad de Piribebuy

Lic. Raúl Daniel Gini Cristaldo
Intendente Municipal
Municipalidad de Piribebuy

JORGE VARGARA
ARQUITECTO

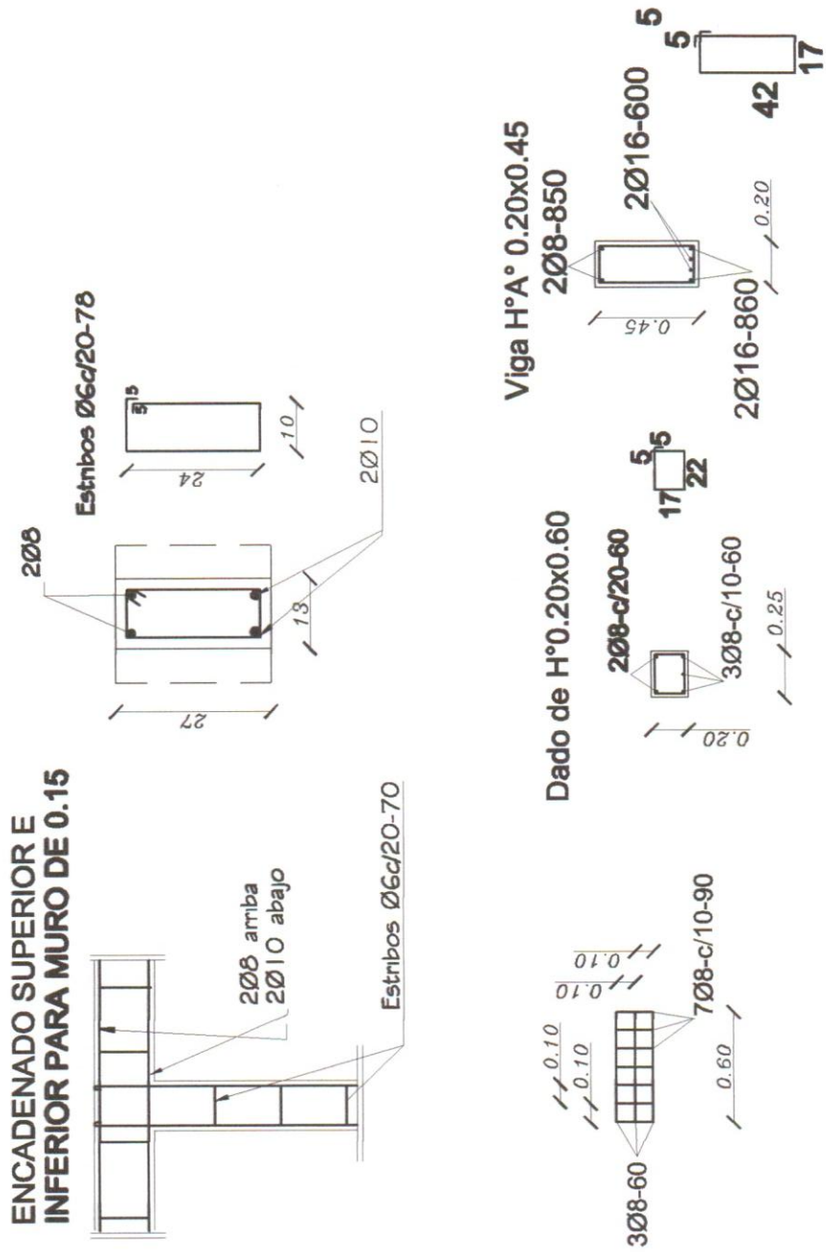

MINISTERIO DE EDUCACION Y CULTURA

DIRECCION DE INFRAESTRUCTURA

Proyecto	**COMEDOR TIPO 1**	**8**
DETALLE DE ENCADENADOS SUPERIOR E INFERIOR	**esc. 1/10**	

Abog. Venia Manuel Rojas Salinas
Secretaria General
Municipalidad de Piribebuy

Elias Manuel Giri Ghistalon
Intendente Municipal
Municipalidad de Piribebuy

JORGE VERGARA
ARQUITECTO

ventana balancin tipo (c)

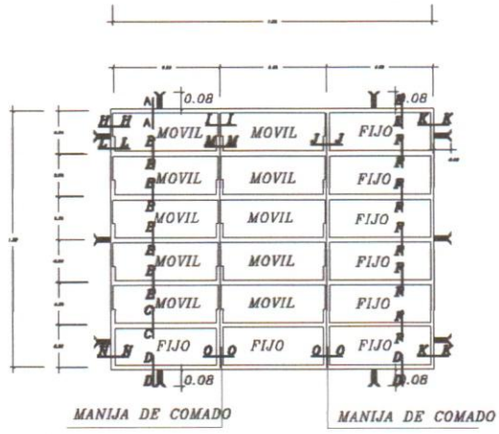

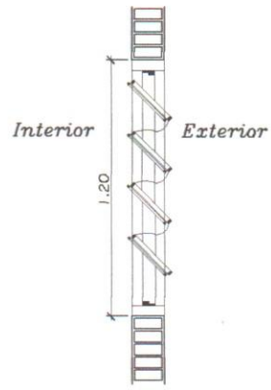

OBSERVACION :

NO DEBE TENER TERMINACIONES EN PUNTAS O CORTANTES

DETALLE DE BALANCINES

OBS.: COLOCAR LOS BALANCINES EN LA PARTE INTERNA DE LOS MUROS DE MAMPOSTERÍA, PARA EVITAR QUE LOS COMANDOS TOPEN CON LOS MISMOS.

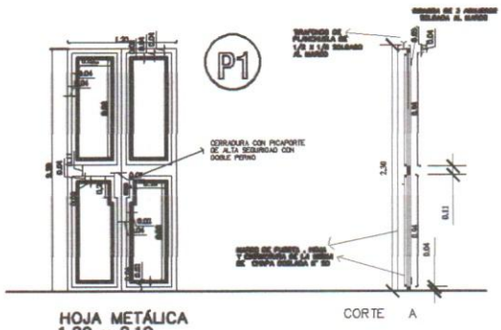

HOJA METÁLICA
1.20 x 2.10

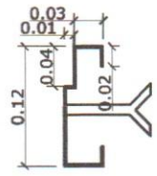

DETALLE DE MARCO

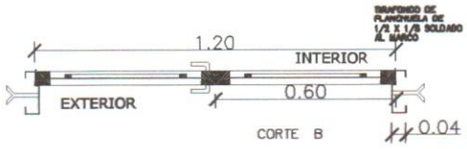

METALICA 2 HOJAS

DETALLE DE PUERTA DE ACCESO

MINISTERIO DE EDUCACION Y CULTURA **DIRECCION DE INFRAESTRUCTURA**		
Proyecto	**COMEDOR TIPO 1**	**9**
DETALLE DE ABERTURAS METÁLICAS Esc. 1/50.-		

Yenia Manuel Rojas Salinas
Secretaria General
Municipalidad de Piribebuy

Jesús Manuel Gini Cristaldo
Intendente Municipal
Municipalidad de Piribebuy

JORGE VELAZQUEZ CARA
ARQUITECTO

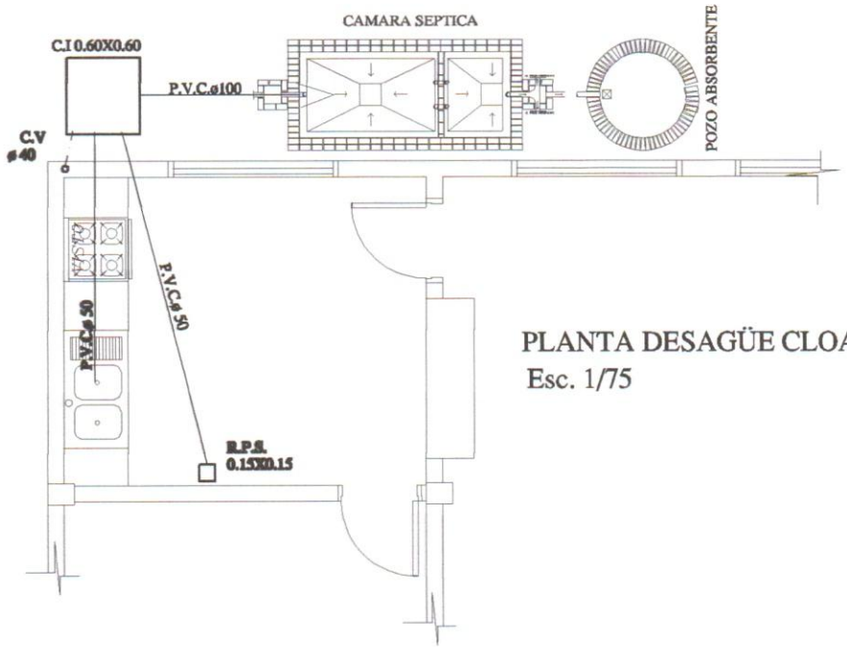

PLANTA DESAGÜE CLOACAL
Esc. 1/75

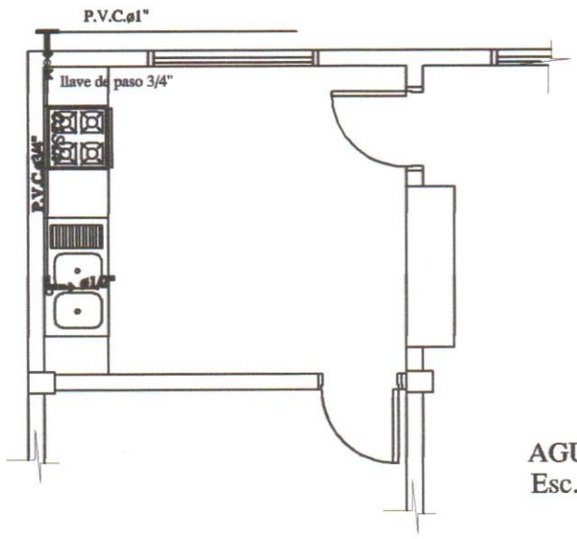

AGUA CORRIENTE
Esc. 1/75

MINISTERIO DE EDUCACION Y CULTURA DIRECCIÓN DE INFRAESTRUCTURA		
Proyecto	COMEDOR TIPO 1	10
INSTALACIÓN CLOACAL	Esc. 1/50	

Yenia Maricel Rojas Salinas
Secretaria General
Municipalidad de Piribebuy

Manuel Gini Eristaldo
Intendente Municipal
Municipalidad de Piribebuy

JORGE VERGARA
ARQUITECTO

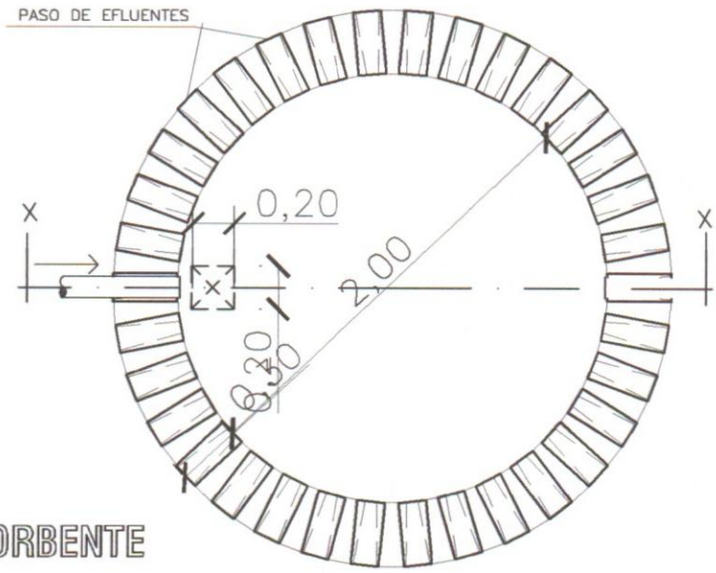

PLANTA
POZO ABSORBENTE

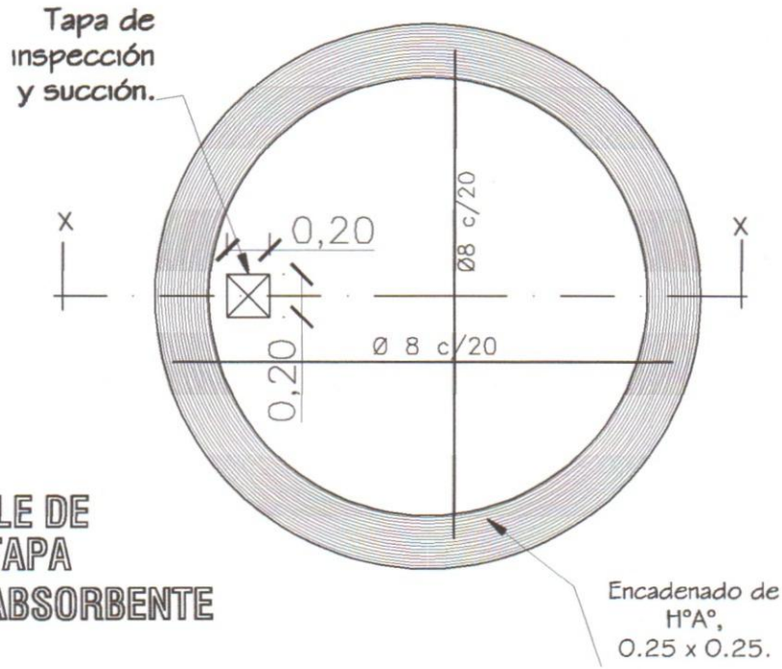

DETALLE DE
LOSA TAPA
POZO ABSORBENTE

MINISTERIO DE EDUCACION Y CULTURA **DIRECCION DE INFRAESTRUCTURA**		
	COMEDOR TIPO 1	**11**
DETALLE DE POZO CIEGO **Sin Escala**		

Abog. Yenia Manuel Rojas Salinas
Secretaria General
Municipalidad de Piribebuy

Dr. Elias Manuel Gini Cristaldo
Intendente Municipal
Municipalidad de Piribebuy

JORGE VERAGARA
ARQUITECTO

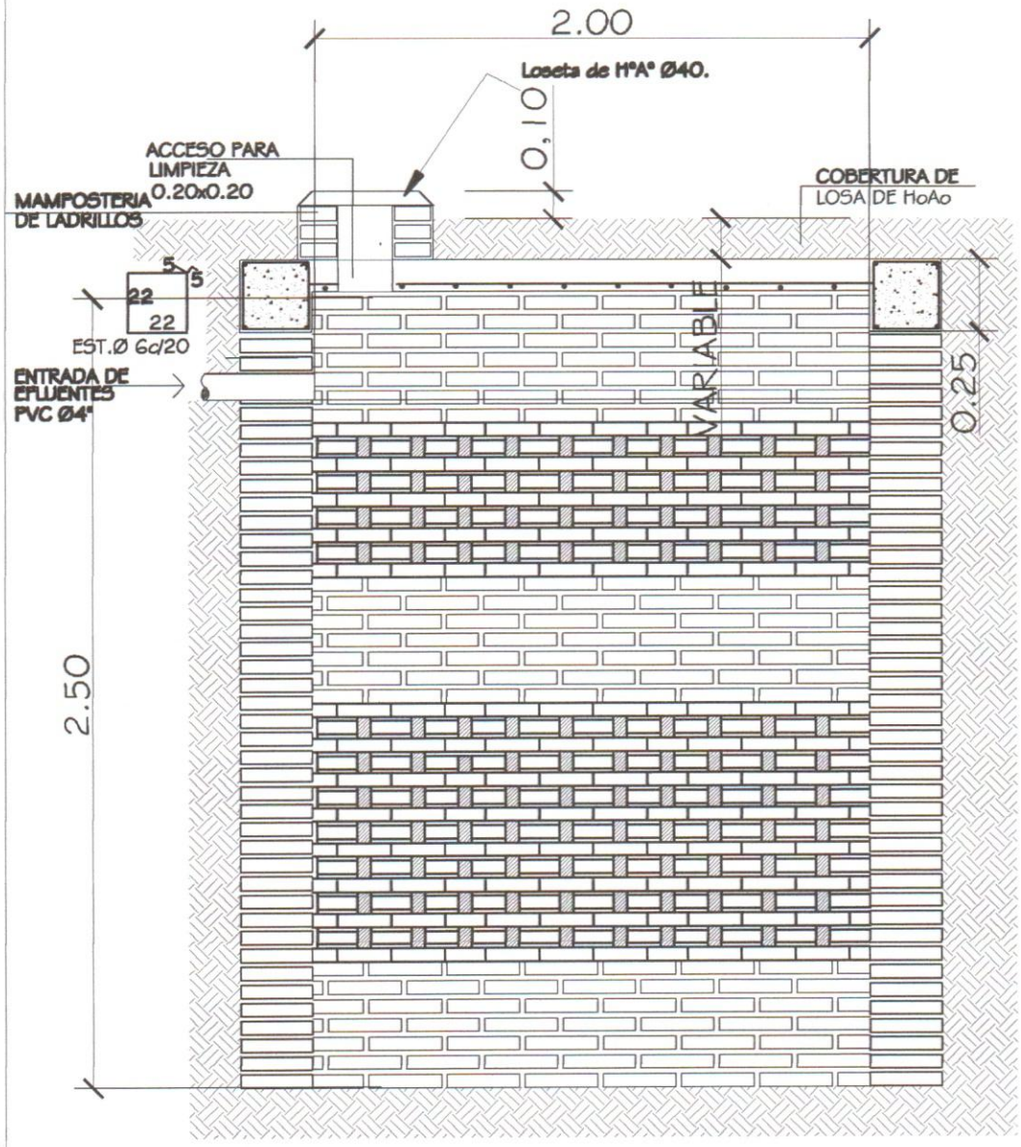

POZO ABSORBENTE

ESC. 1:20

CORTE X-X

ESC. 1:20

MINISTERIO DE EDUCACION Y CULTURA

DIRECCION DE INFRAESTRUCTURA

	COMEDOR TIPO 1	12
	DETALLE DE POZO CIEGO Esc. 1/20.-	

Arq. Yenny Mariel Bojas Salinas
Secretaria General
Municipalidad de Piribebuy

Lic. Elías Manuel Giménez Cristaldo
Intendente Municipal
Municipalidad de Piribebuy

JORGE VERGARA
ARQUITECTO

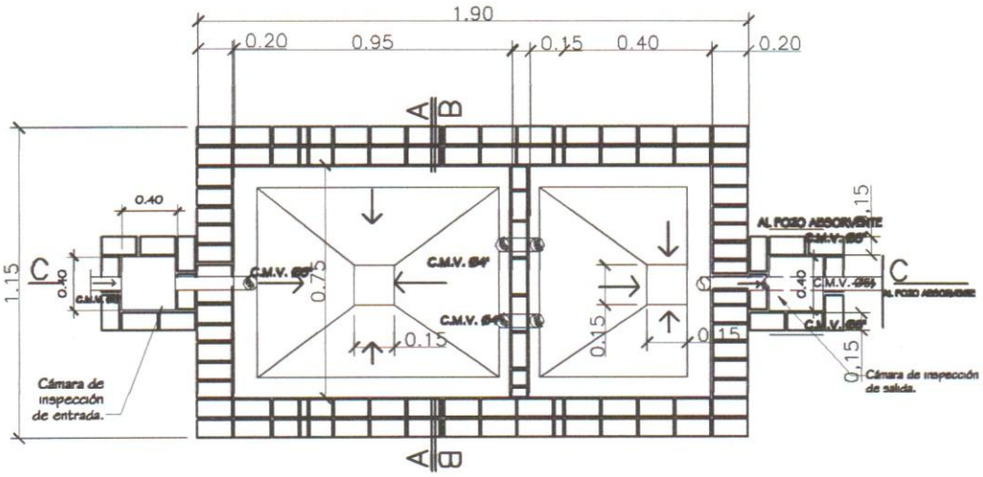

PLANTA CAMARA SEPTICA
Sin escala

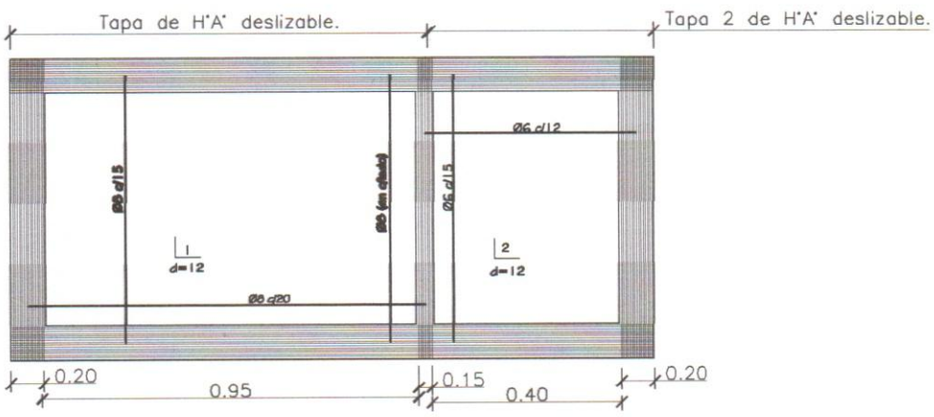

DETALLE DE LOSA TAPA CAMARA SEPTICA
Sin escala

MINISTERIO DE EDUCACION Y CULTURA DIRECCION DE INFRAESTRUCTURA		
Proyecto	COMEDOR TIPO 1	13
DETALLE DE CÁMARA SÉPTICA	Sin escala	

Abog. Venia Mariel Rojas Salinas
Secretaria General
Municipalidad de Piribebuy

Lic. Blas Manuel Gini Cristaldo
Intendente Municipal
Municipalidad de Piribebuy

JORGE VERGARA
ARQUITECTO

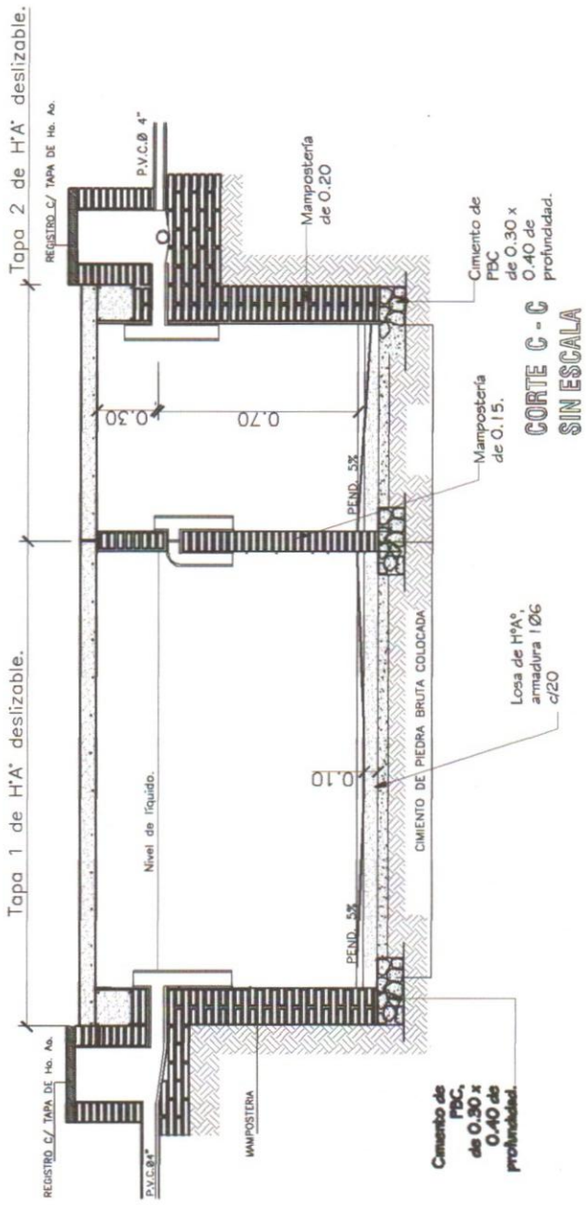

MINISTERIO DE EDUCACION Y CULTURA

DIRECCION DE INFRAESTRUCTURA

	COMEDOR TIPO 1	**14**
DETALLE DE CÁMARA SÉPTICA	**Sin escala**	

Abog. Yonis Marcel Rojas Salinas
Secretaria General
Municipalidad de Piribebuy

Lic. Elas Manuel Gimi Gristaldo
Intendente Municipal
Municipalidad de Piribebuy

JORGE VERGARA
ARQUITECTO