Lista de Cantidades y sus Precios.
(Planilla de Cómputo Métrico y Presupuesto)
Código de catálogo 72131601

Fecha:_____

CD Nº: 03-2016

1	2	3	4	5	6	7
Item No*	**Código de Catálogo***	**Descripción*** *[indicar la descripción de los trabajos a realizar]*	**Unidad de Medida*** *[indicar la unidad de medida]*	**Cantidad*** *[indicar la cantidad de los trabajos a realizar]*	**Precio unitario**** (IVA incluido) *[indicar el precio unitario por ítem]*	**Precio Total**** (IVA incluido) *[indicar el precio total por ítem]*
1	**72131601**	**Preparación de la Obra.**				
		a- Limpieza y preparación de terreno.	M2	63.70		
		b- Replanteo	M2	63.70		
2	**72131601**	**Excavación**				
		a- Excavación y carga de cimiento	M3	14.00		
3	**72131601**	**Estructura de H° A°**				
		a- Viga y dado de H° A°	M3	0.82		
		b- Encadenado	M3	2.17		
4	**72131601**	**Muros de nivelación**				
		a- De 0.45 cm	M2	3.60		
		b- De 0.30 cm	M2	7.50		

		c- De 0.60 cm	M2	0.60		
5	**72131601**	**Relleno y apisonado de interiores**				
		a- Relleno y apisonado de interiores	M2	23.30		
6	**72131601**	**Aislación asfáltica**				
		a- De paredes	M2	6.40		
7	**72131601**	**Muros de elevación**				
		a- De 0.15 para revocar	M2	3.40		
		b- De 0.30 visto ambas caras de ladrillos comunes	M2	34.50		
		c- De 0.30 visto a una cara de ladrillos comunes	M2	13.50		
		d- De 0.15 visto a una cara de ladrillos comunes	M2	34.30		
		e- En varillado bajo aberturas 2.08 por hilada (2 hiladas)	ML	12.00		
8	**72131601**	**Pilares**				
		a- De 0.45x0.45 visto para corredor	ML	6.60		

9	**72131601**	**Techo**				
		a- De tejas y tejuelones prensadas a maquina	M2	90.50		
		b- Viga de madera y planchuela en galería	GL	1.00		
10	**72131601**	**Revoques**				
		a- De paredes interior y exterior a una capa	M2	64.30		
		b- De viga cumbrera de H° A°	M2	10.30		
11	**72131601**	**Contrapiso**				
		a- Contrapiso de cascotes	M2	58.00		
12	**72131601**	**Piso**				
		a- Piso baldosa calcárea	M2	58.00		
13	**72131601**	**Zócalo**				
		a- Zócalo calcáreo	ML	34.00		

14	**72131601**	**Abertura de madera**				
		a- Puerta de madera de 1.20x2.10	UN	1.00		
15	**72131601**	**Aberturas Metálicas**				
		a- Ventanas tipo balancines	M2	6.84		
16	**72131601**	**Alfeizar de ventanas**				
		a- De revoque 1:3 (cemento – arena)	ML	5.00		
17	**72131601**	**Pinturas**				
		a- De paredes a la cal	M2	64.00		
		b- De pilares vistos con anitmoho incoloro	M2	11.90		
		c- De viga cumbrera a la cal	M2	10.30		

		d- De aberturas metálicas con pintura sintética	M2	6.84		
		e- De ladrillos vistos con anti moho incoloro	M2	111.30		
		f- De maderamen y tejuelon al barniz	M2	90.50		
		g- De aberturas de madera con barniz	M2	5.50		
18	**72131601**	**Vidrios**				
		a- Vidrios dobles	M2	6.84		
19	**72131601**	**Desagüe pluvial**				
		a- Canaleta y caño de bajada N° 26 – desarrollo 33 cm	ML	23.00		
20	**72131601**	**Instalación Eléctrica**	**GL**	**1.00**		
21	**72131601**	**Artefactos eléctricos**	**GL**	**1.00**		
22	**72131601**	**Mobiliarios**				
		a- Pizarrones	UN	1.00		

22	72131601	Limpieza final	M2	60.00		
TOTAL						

AULA TIPO 5.80 x 6.80
CON TECHO DE TEJAS

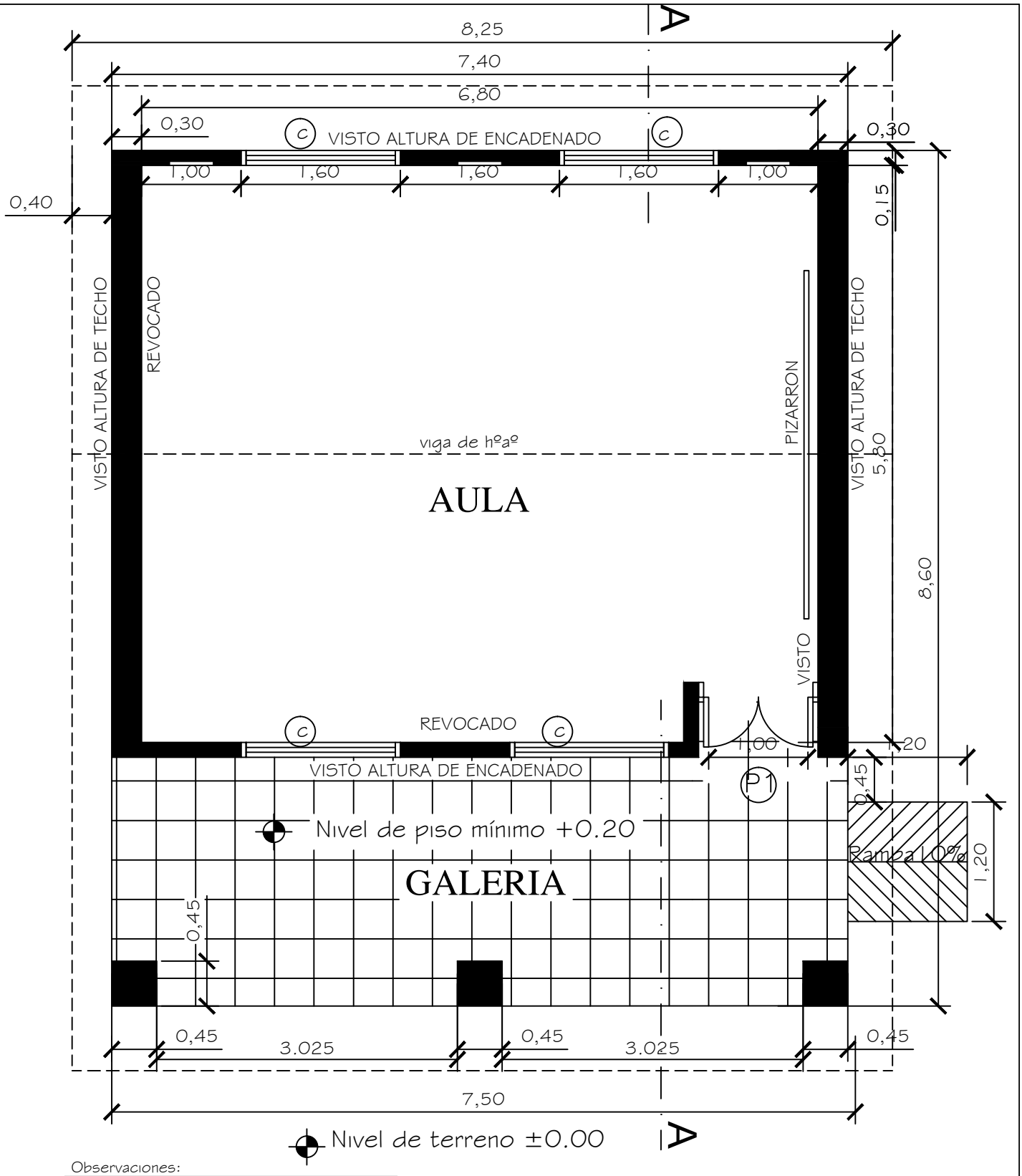

Observaciones:

* Para los desniveles de hasta 0.25m las rampas deberán tener una pendiente de hasta 10%.
* La puerta de acceso al aula deberá tener una luz libre de vano de 1.00m como mínimo.

MINISTERIO DE EDUCACION Y CULTURA DIRECCIÓN DE INFRAESTRUCTURA		01
Aula tipo 5.80 x 6.80 con techo de tejas	PLANTA ACOTADA	Esc.: 1/100

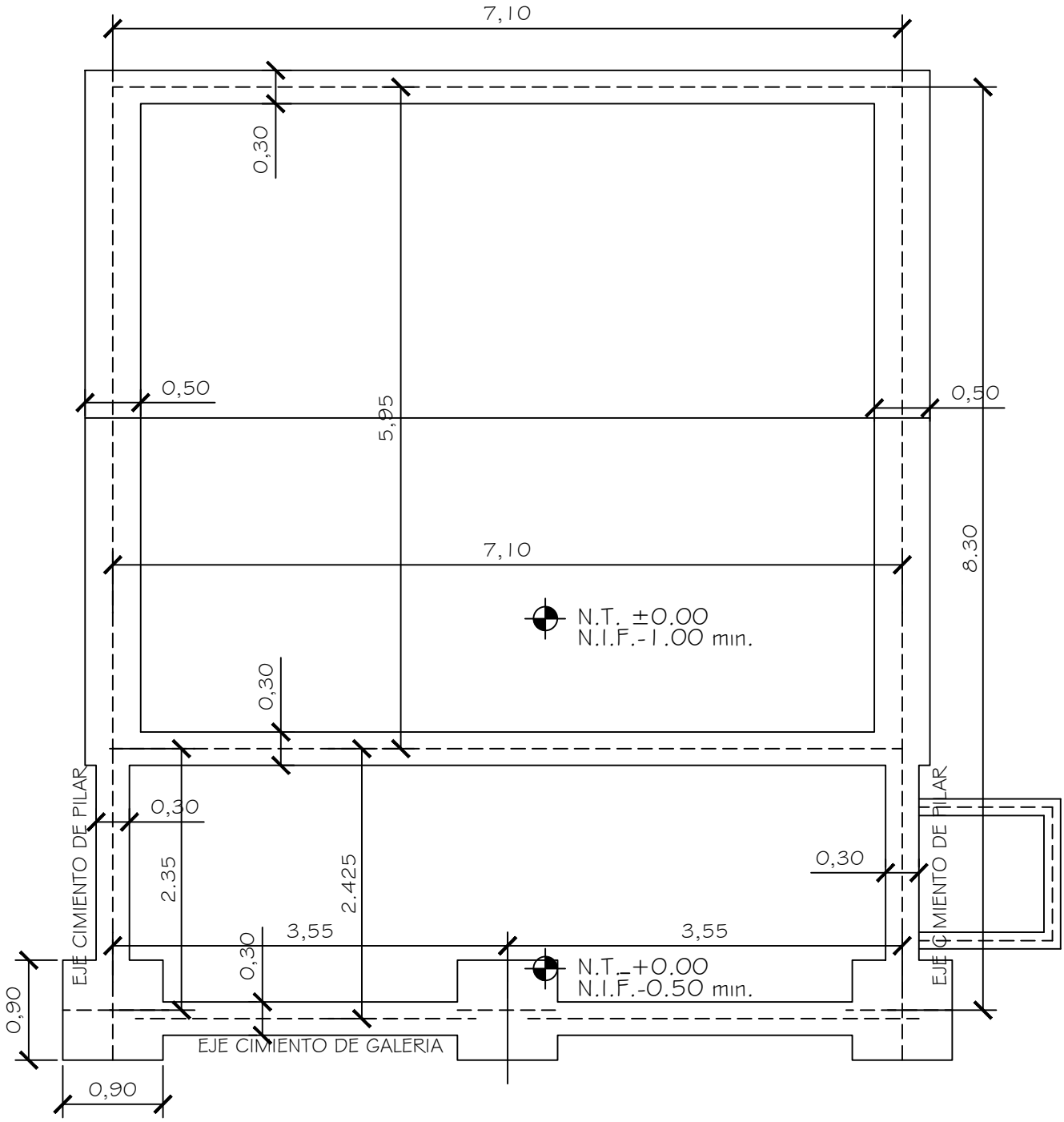

MINISTERIO DE EDUCACION Y CULTURA DIRECCIÓN DE INFRAESTRUCTURA		02
Aula tipo 5.80 x 6.80 con techo de tejas	PLANTA CIMENTACION	Esc.: 1/100

OJO:encadenado superior en las paredes de 0.30 y en las paredes de 0.15

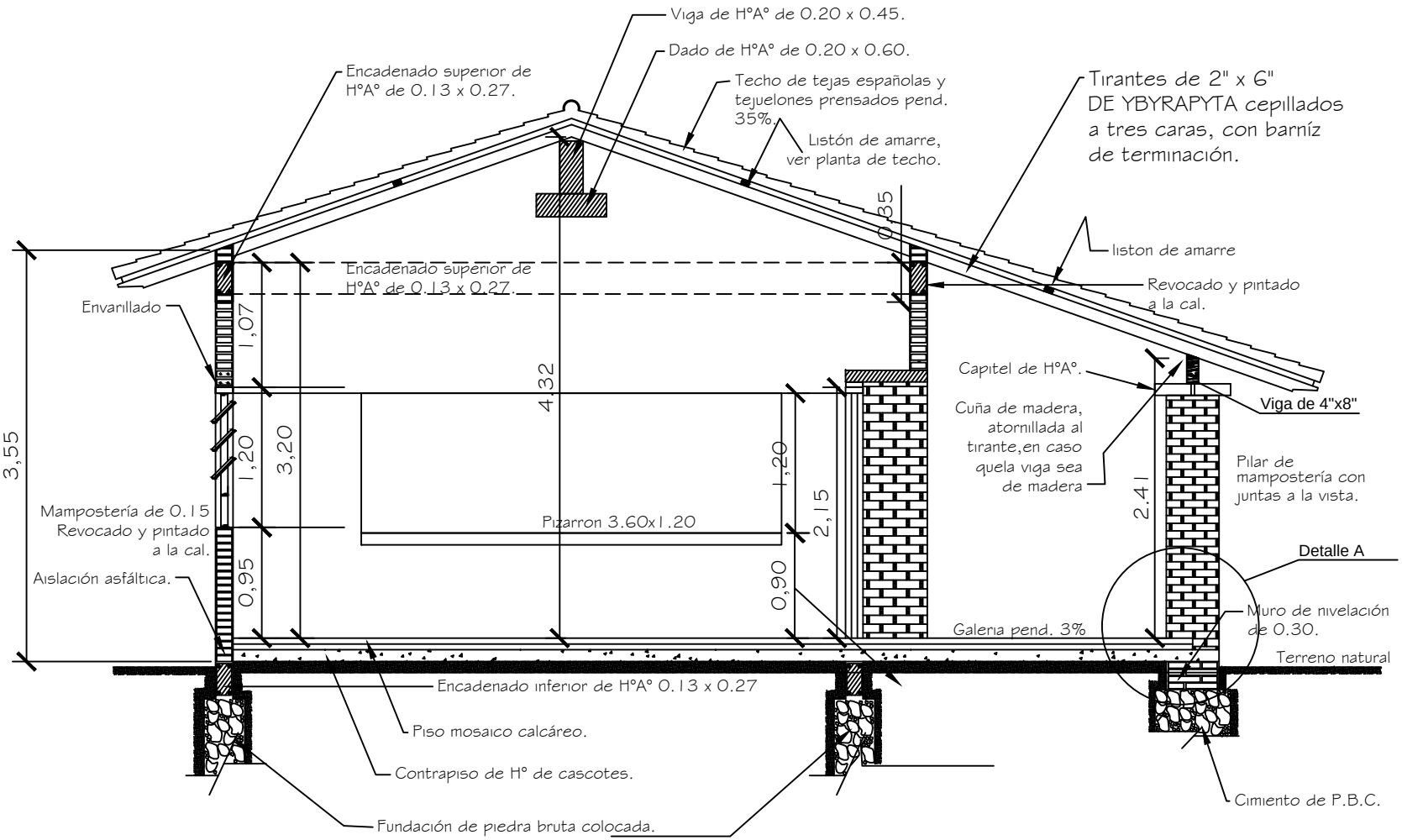

CORTE A - A

Obs. Los balacines deberán ser colocados en el proceso de construcción de los muros de elevación y pilares, siguiendo el eje de la viga de encadenado superior.

MINISTERIO DE EDUCACION Y CULTURA

DIRECCIÓN DE INFRAESTRUCTURA

Aula tipo 5.80 x 6.80 con techo de tejas

CORTE TRANSVERSAL

03

Esc.: 1/100

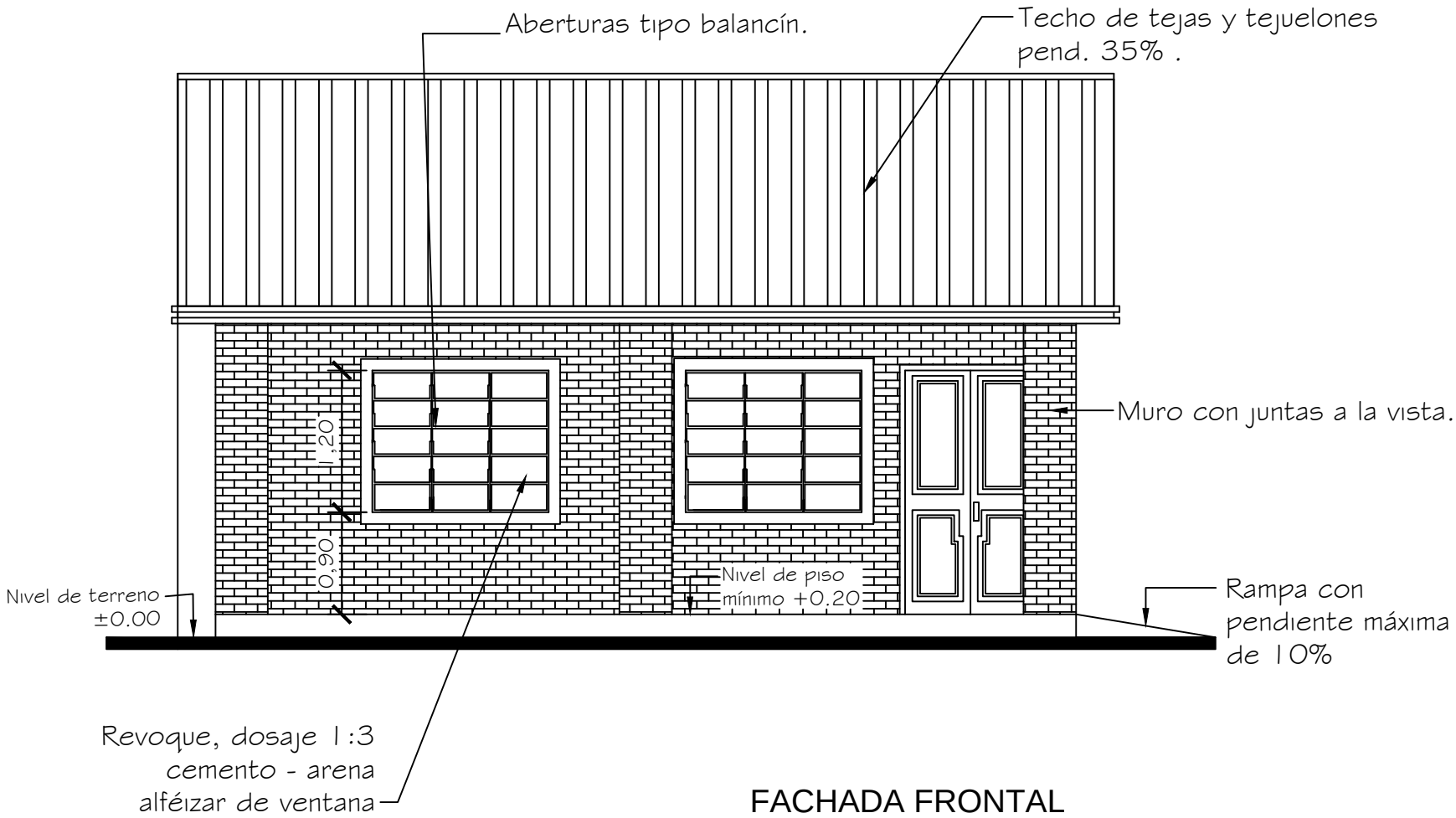

FACHADA FRONTAL

MINISTERIO DE EDUCACION Y CULTURA

DIRECCIÓN DE INFRAESTRUCTURA

Aula tipo 5.80 x 6.80 con techo de tejas

FACHADA FRONTAL

04

Esc.: 1/100

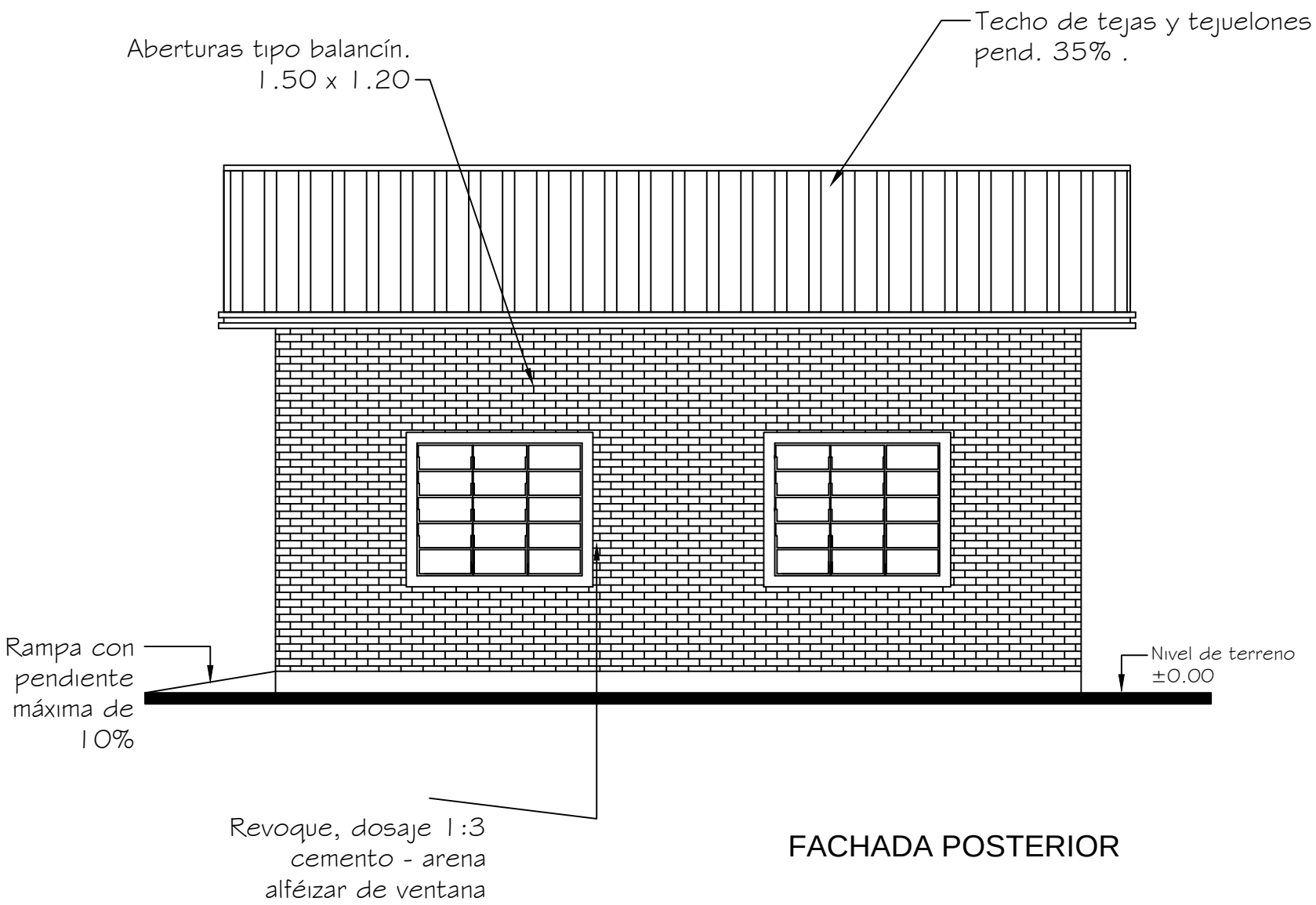

FACHADA POSTERIOR

MINISTERIO DE EDUCACION Y CULTURA

DIRECCIÓN DE INFRAESTRUCTURA

Aula tipo 5.80 x 6.80 con techo de tejas

FACHADA POSTERIOR

05

Esc.: 1/100

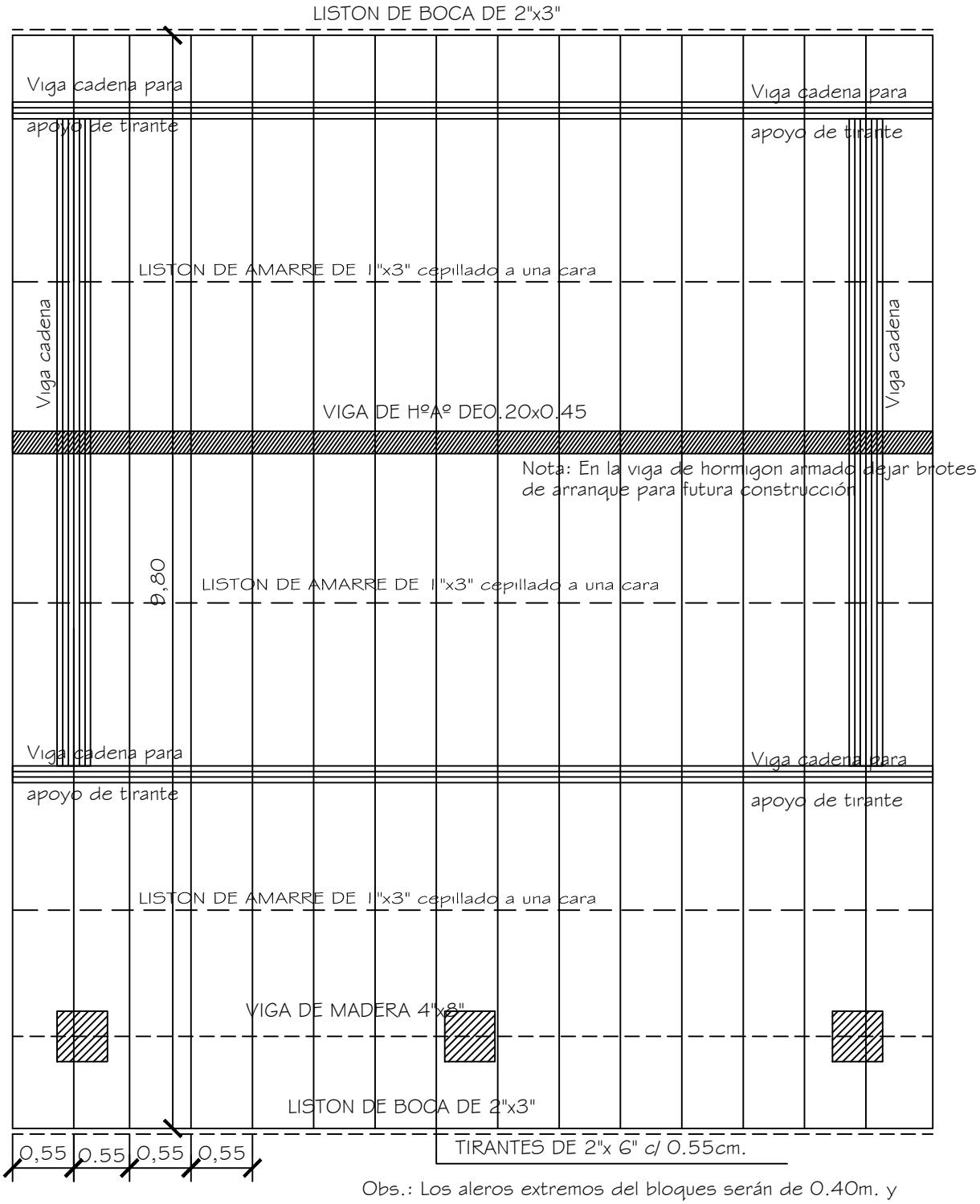

Obs.: Los aleros extremos del bloques serán de 0.40m. y los aleros longitudinales del bloque serán de 0.70m., contados del lado de la galeria apartir de la viga de apoyo del tirante, y en el opuesto apartir del muro.

MINISTERIO DE EDUCACION Y CULTURA DIRECCIÓN DE INFRAESTRUCTURA		06
Aula tipo 5.80 x 6.80 con techo de tejas	PLANTA ESTRUCTURA DE TECHO	Esc.: 1/100

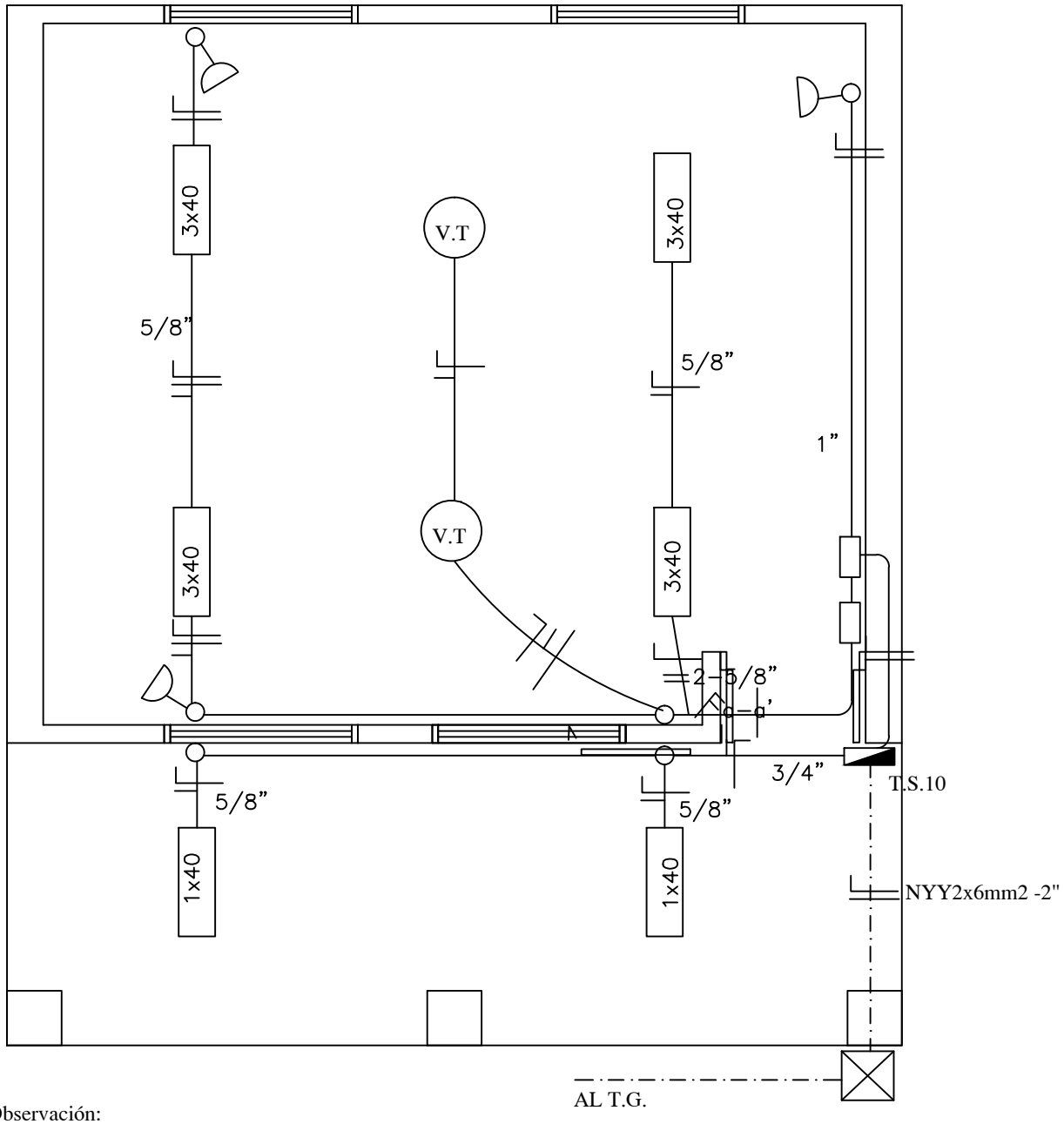

Observación:

*Los artefactos fluorescente son de 3x40W.
*Los artefactos fluorescentes deben ir colgados.
*Los condutores no acotados son de 2mm2.
*Los fluorescentes deben tener capacitores.
*Los TC son tableros de comando de luces y tomas.
*Los TCV son tableros de comando de ventiladores.

MINISTERIO DE EDUCACION Y CULTURA DIRECCIÓN DE INFRAESTRUCTURA		07
Aula tipo 5.80 x 6.80 con techo de tejas	PLANTA INSTALACION ELECTRICA	Esc.: 1/100

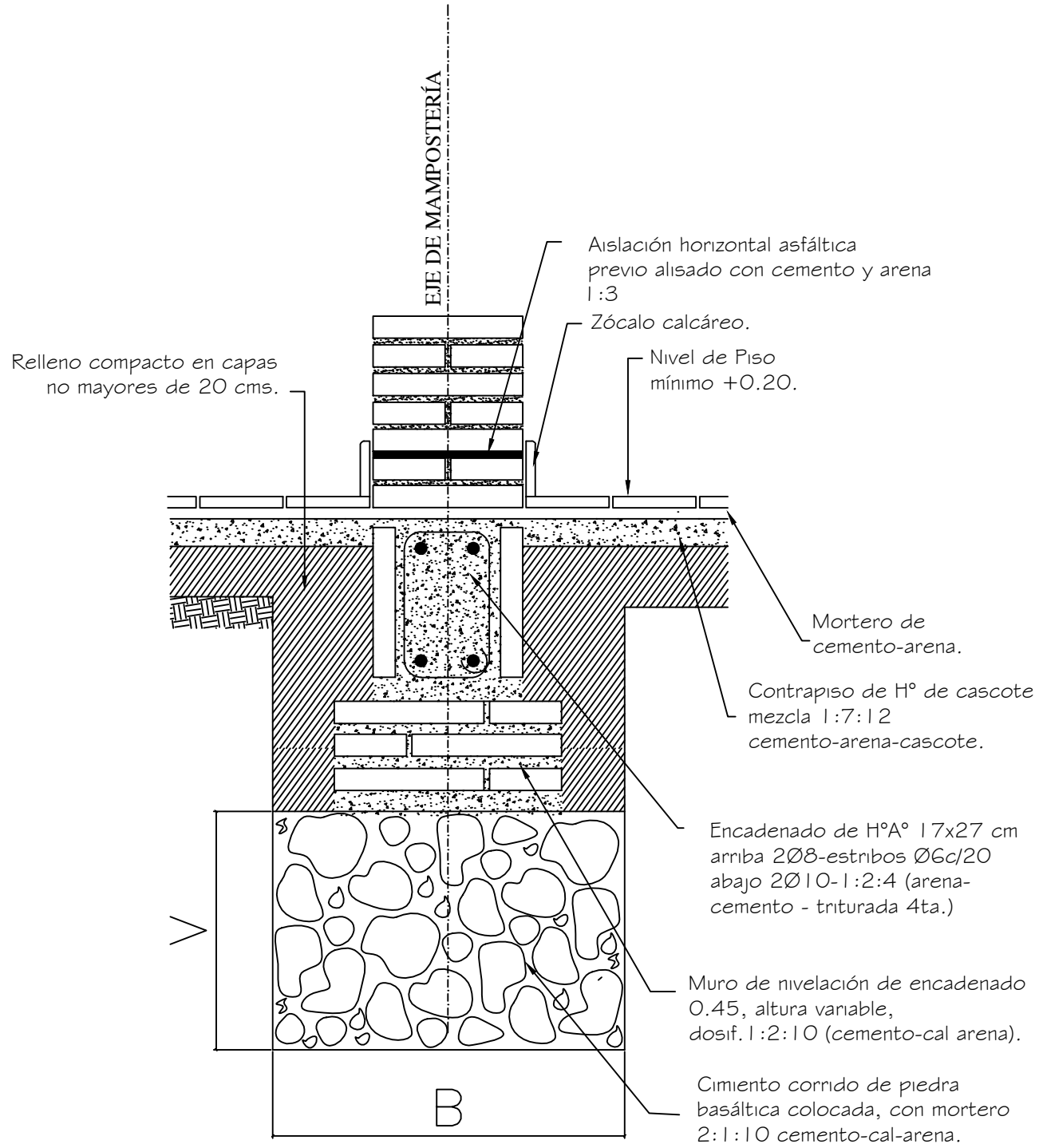

Obs.:

V = variable

B = ancho de cimentación

MINISTERIO DE EDUCACION Y CULTURA DIRECCIÓN DE INFRAESTRUCTURA		08
Aula tipo 5.80 x 6.80 con techo de tejas	DETALLE DE CIMENTACION	Sin Escala

Encadenado Superior e Inferior para muro de 0.15

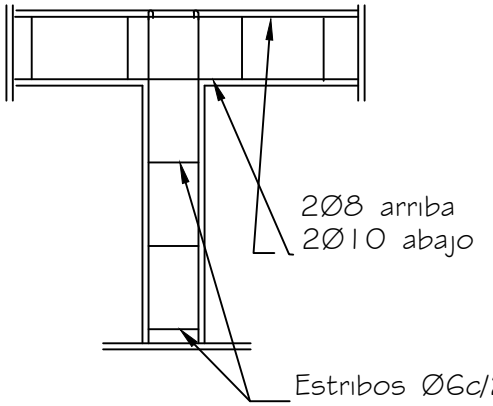

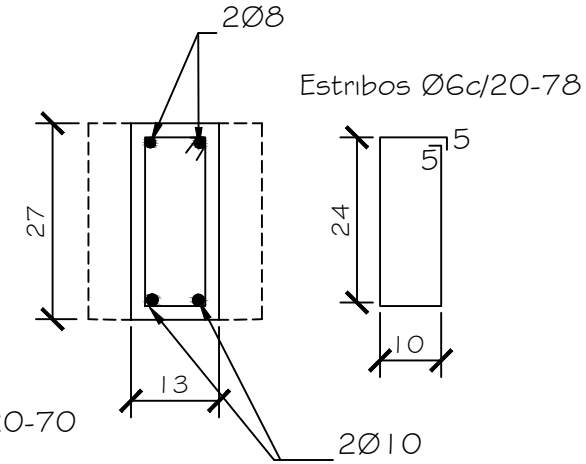

Dado de H°0.20x0.60

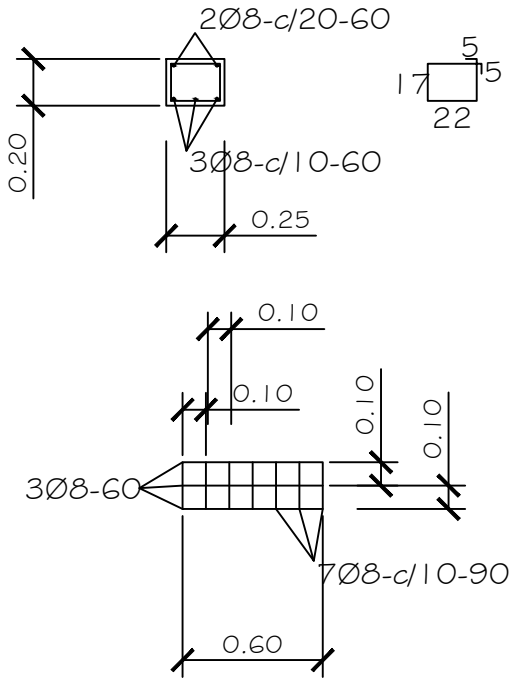

Viga H°A° 0.20x0.45

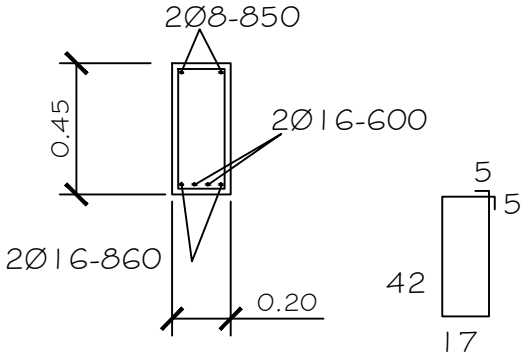

Viga de H°A° 0.20x0.45

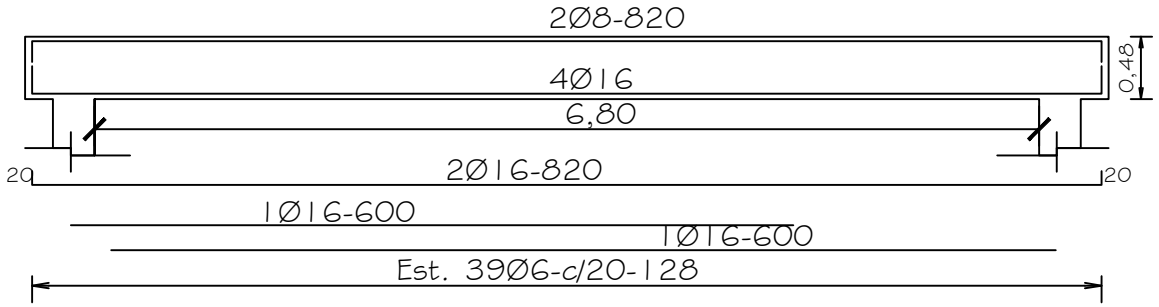

MINISTERIO DE EDUCACION Y CULTURA

DIRECCIÓN DE INFRAESTRUCTURA

Aula tipo 5.80 x 6.80 con techo de tejas

DETALLES DE ESTRUCTURAS DE H°A°

09

Sin Escala

DETALLE DE CUÑA

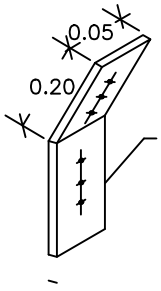

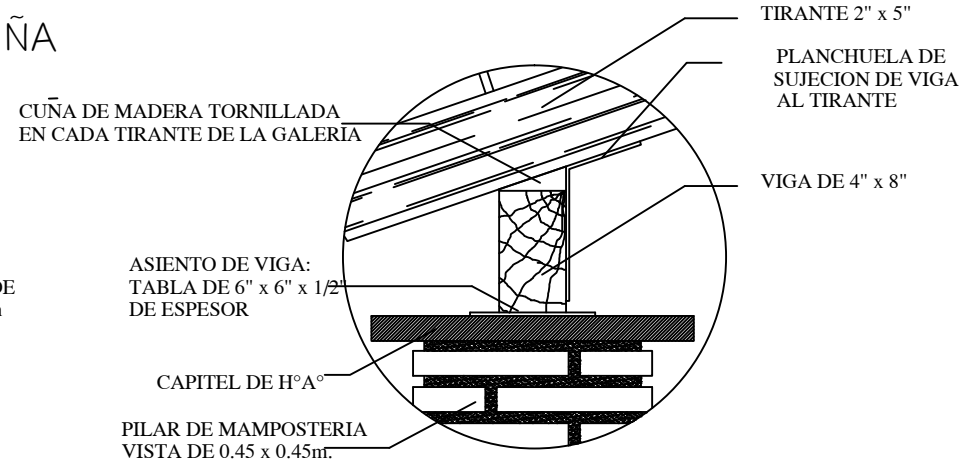

Obs.: Para todas las aulas en los apoyos de los tirantes sobre las vigas de galerias, dichos tirantes deberán encuñarse, con cuñas de madera tornilladas y planchuela según detalle, cada tirante intermedio

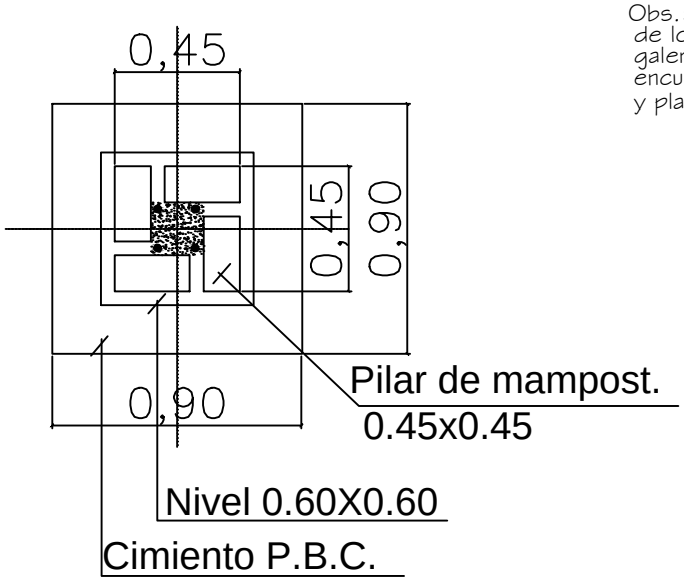

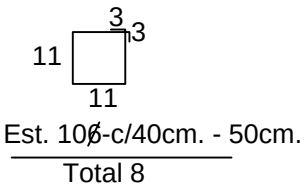

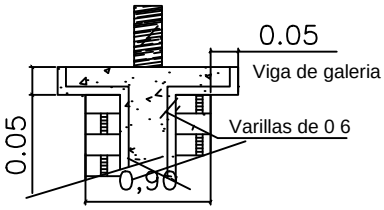

DETALLE CAPITEL

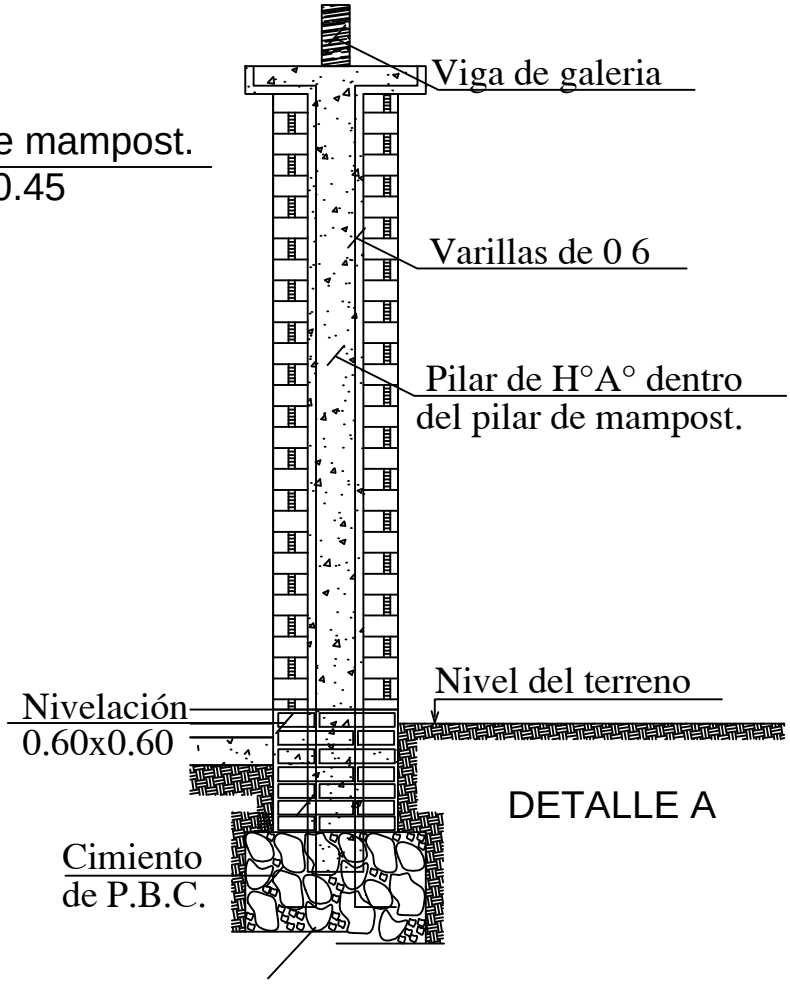

DETALLE A

MINISTERIO DE EDUCACION Y CULTURA DIRECCIÓN DE INFRAESTRUCTURA		10
Aula tipo 5.80 x 6.80 con techo de tejas	DETALLES VARIOS	Sin Escala

DETALLE DADO DE Ho. Ao

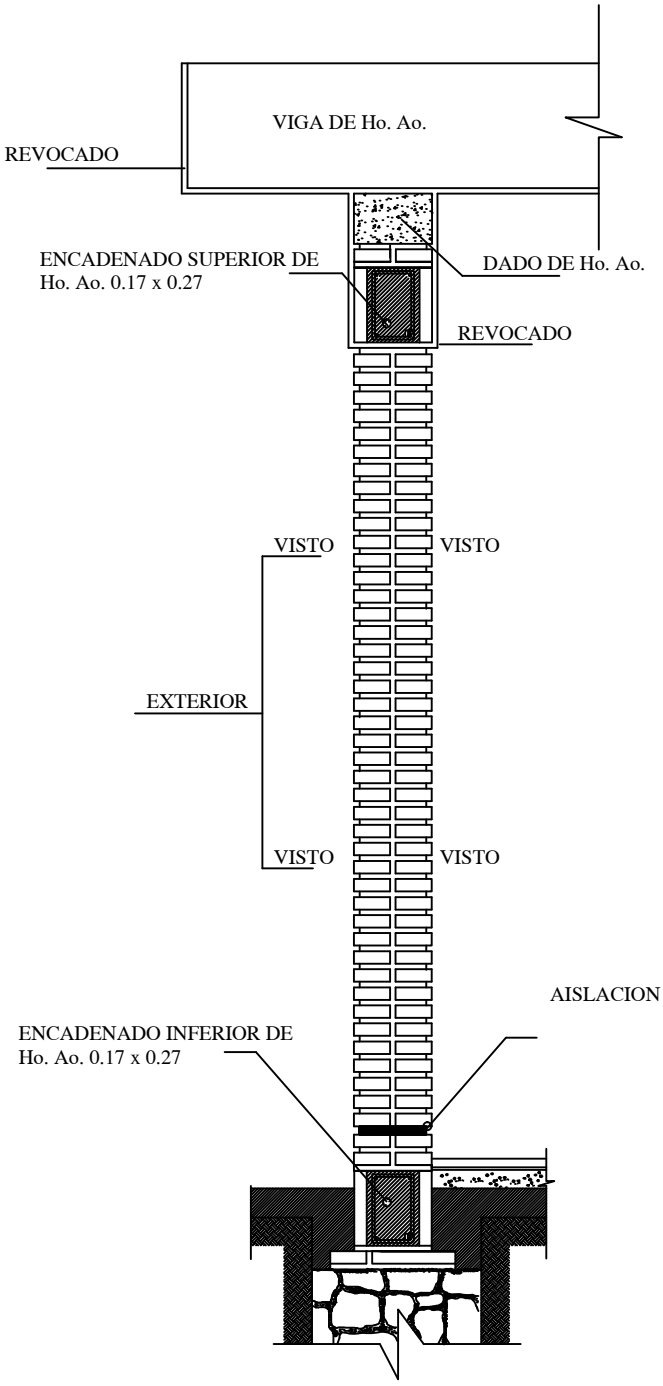

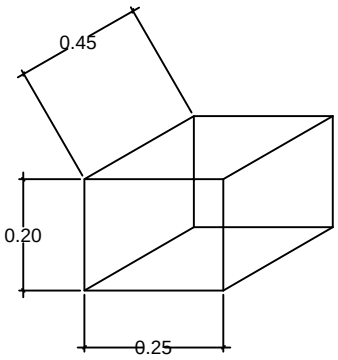

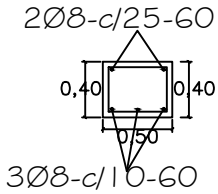

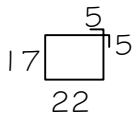

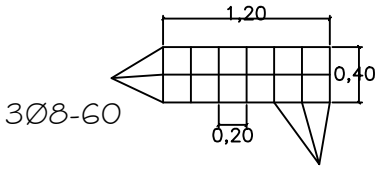

OBS.:

EN LOS CASOS DE QUE EL AULA SEA
CONSTRUIDA COMO ULTIMA DEL BLOQUE
LA PARED EXTERIOR LLEVARA LOS LADRILLOS
CON JUNTAS A LA VISTA HASTA
LA ALTURA DE TECHO, LA VIGA Y EL DADO
DE Ho. Ao. SERAN REVOCADOS.
SI EL AULA A CONSTRUIR ES ANEXA LA
PARED TRANSVERSAL SERA CON JUNTAS
A LA VISTA A AMBOS LADOS HASTA EL
ENCADENADO SUPERIOR Y REVOCADO
HASTA EL TECHO, TAMBIEN LA VIGA Y EL DADO.

MINISTERIO DE EDUCACION Y CULTURA DIRECCIÓN DE INFRAESTRUCTURA		11
Aula tipo 5.80 x 6.80 con techo de tejas	DETALLES VARIOS	Sin Escala

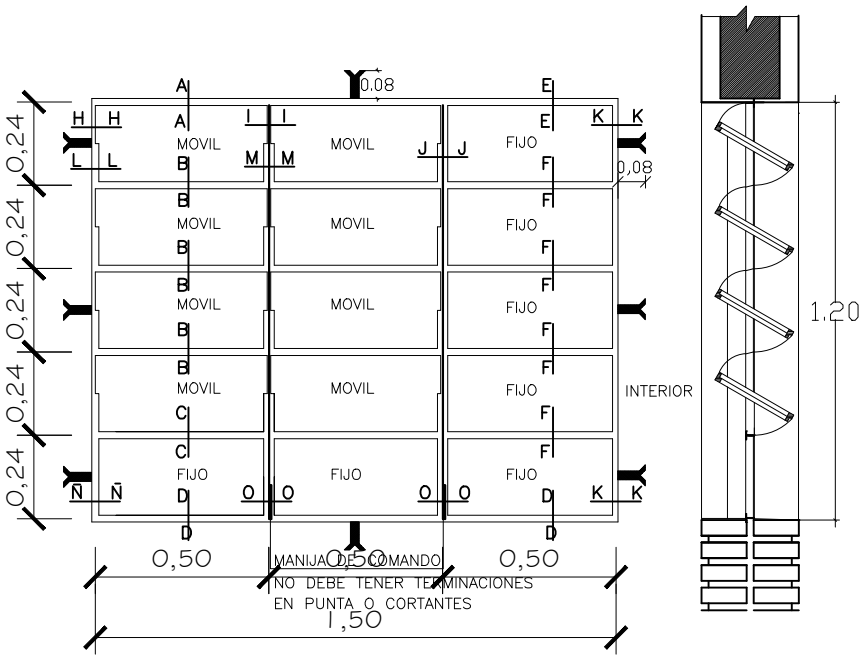

VENTANA BALANCIN

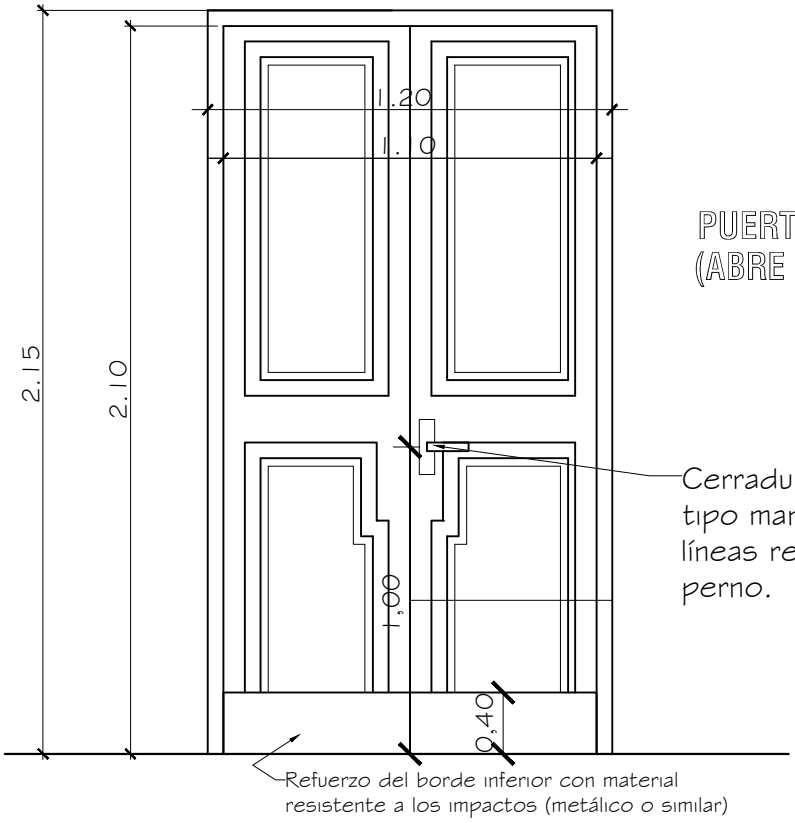

PUERTA DE ACCESO - TABLERO (ABRE HACIA AFUERA)

Observaciones:
* El modelo de la puerta tablero puede variar, lo importante es respetar las medidas indicadas.
* Se debe eliminar el uso del sistema tambor circular en las cerraduras.

MINISTERIO DE EDUCACION Y CULTURA DIRECCIÓN DE INFRAESTRUCTURA		12
Aula tipo 5.80 x 6.80 con techo de tejas	DETALLE DE ABERTURAS	Sin Escala

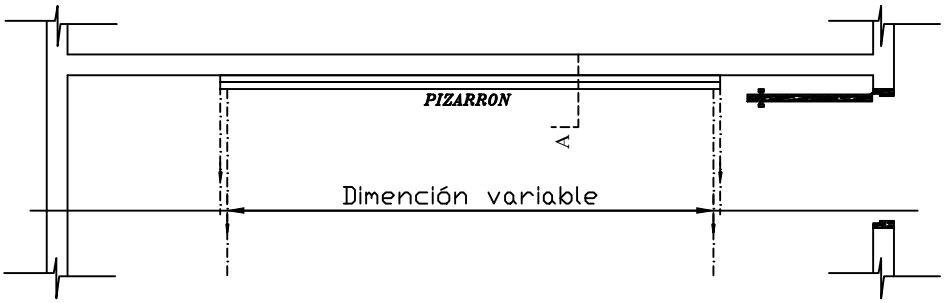

UBICACIÓN DEL PIZARRÓN

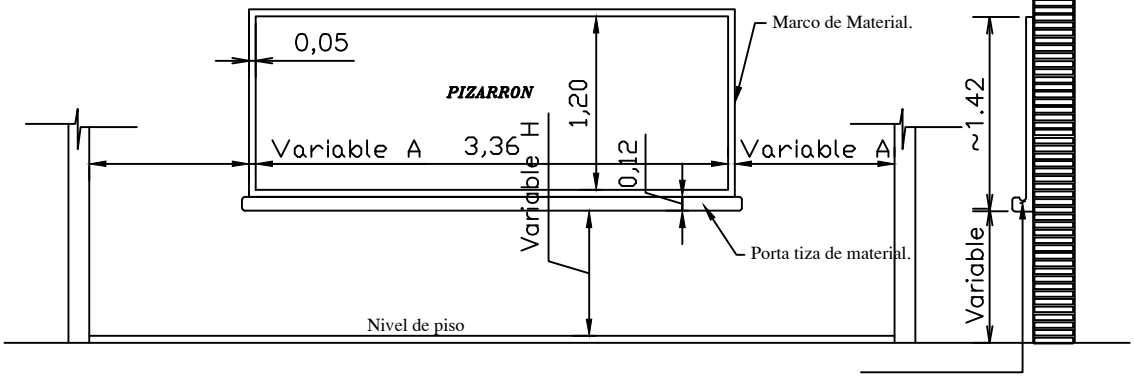

ALZADO FRONTAL

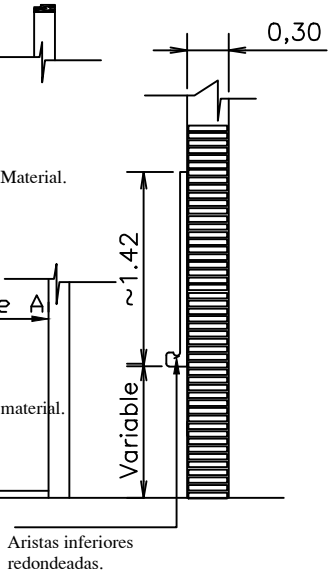

CORTE A

CONSTRUCCIÓN DE PIZARRON EMPOTRADO EN MURO

ESPECIFICACIONES TECNICAS

* 1- Sobre el muro de ladrillo marcar las dimenciones recomendadas preparar el marco de material y portatiza con ladrillos empotrados, revocados posteriormente con mortero, cemento-arena(1:3), dándole una terminación redondeada en las aristas interiores.

* 2- En la zona de pizarrón propiamente, aplicar una azotada con hidrófugo(ceresita), posteriormente revoque con mortero cemento-arena(1:3), y aplicación de tres manos de enduido plástico, con textura de terminación luego de la cantidad de alisado necesarios.

* 3- Aplicar sellador o fijador plástico, posteriormente aplicar tres manos de pintura sintética para pizarrón color verde pizarra, en el marco y portatiza luego del mismo proceso pintura sintéticas color gris.

OBSERVACION

* 1- PARA ESCUELA	* 2- PARA COLEGIO
A 1.15 mts.	A 1.70 mts.
H 0.70 mts.	H 0.80 mts.

MINISTERIO DE EDUCACION Y CULTURA DIRECCIÓN DE INFRAESTRUCTURA		13
Aula tipo 5.80 x 6.80 con techo de tejas	DETALLE DE PIZARRON EMPOTRADO	Sin Escala