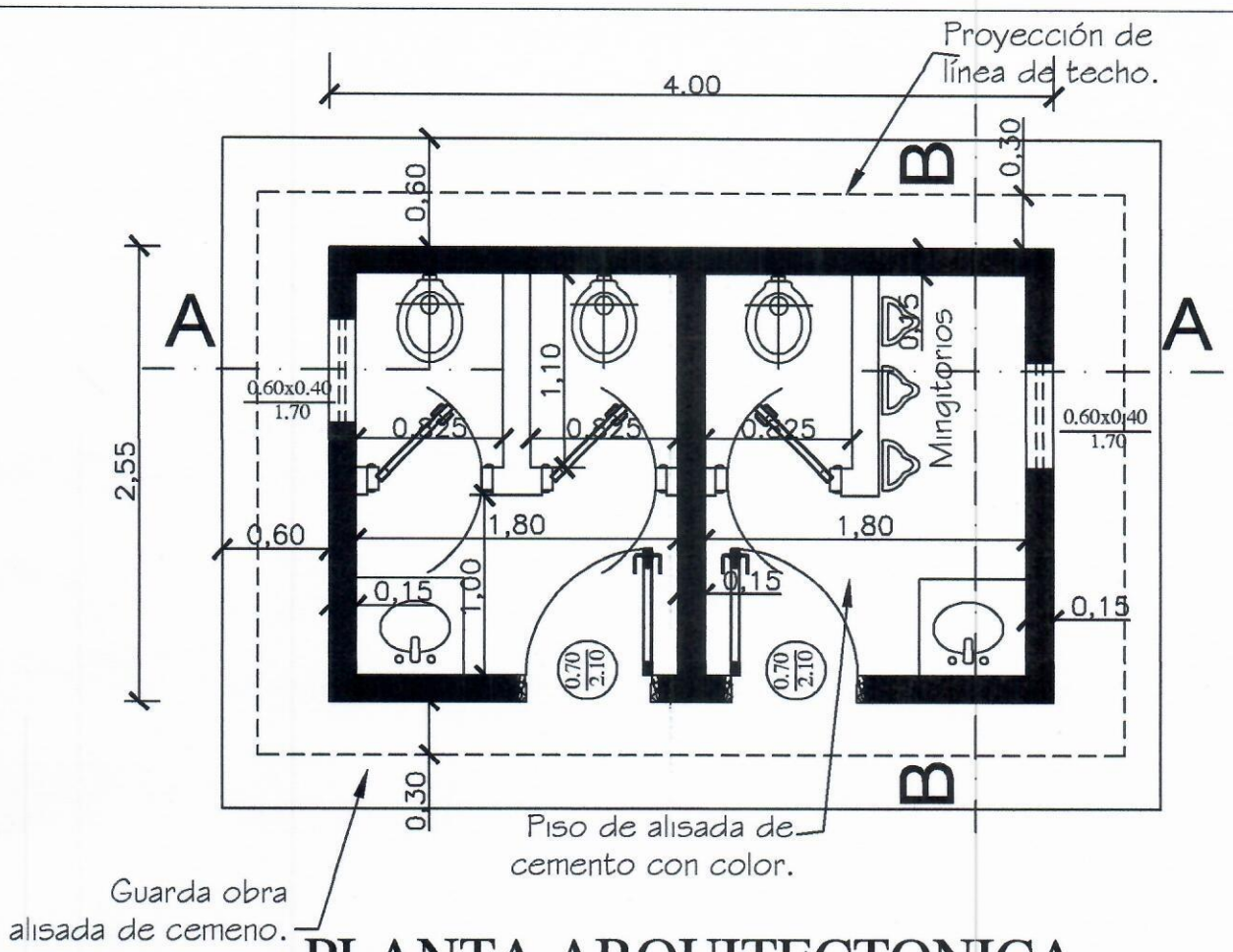

PLANTA ARQUITECTONICA

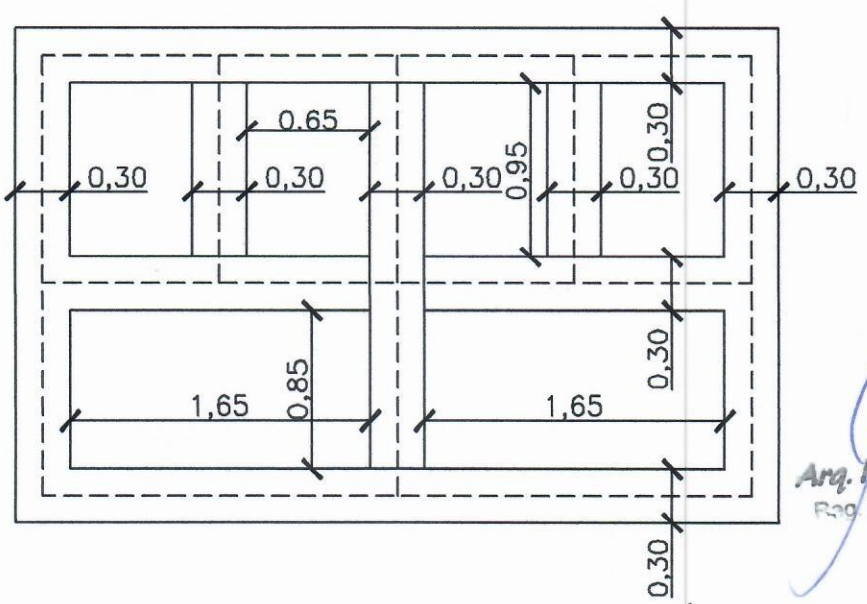

Arq. Katerine Solis
Reg. MOPC N° 3.722

PLANTA DE FUNDACIÓN

MINISTERIO DE EDUCACION Y CULTURA DIRECCIÓN DE INFRAESTRUCTURA		01
SSHH tipo 2.55 x 4.00 con techo de tejas	PLANTA ARQUITECTONICA Y DE FUNDACION	Esc.: 1/75

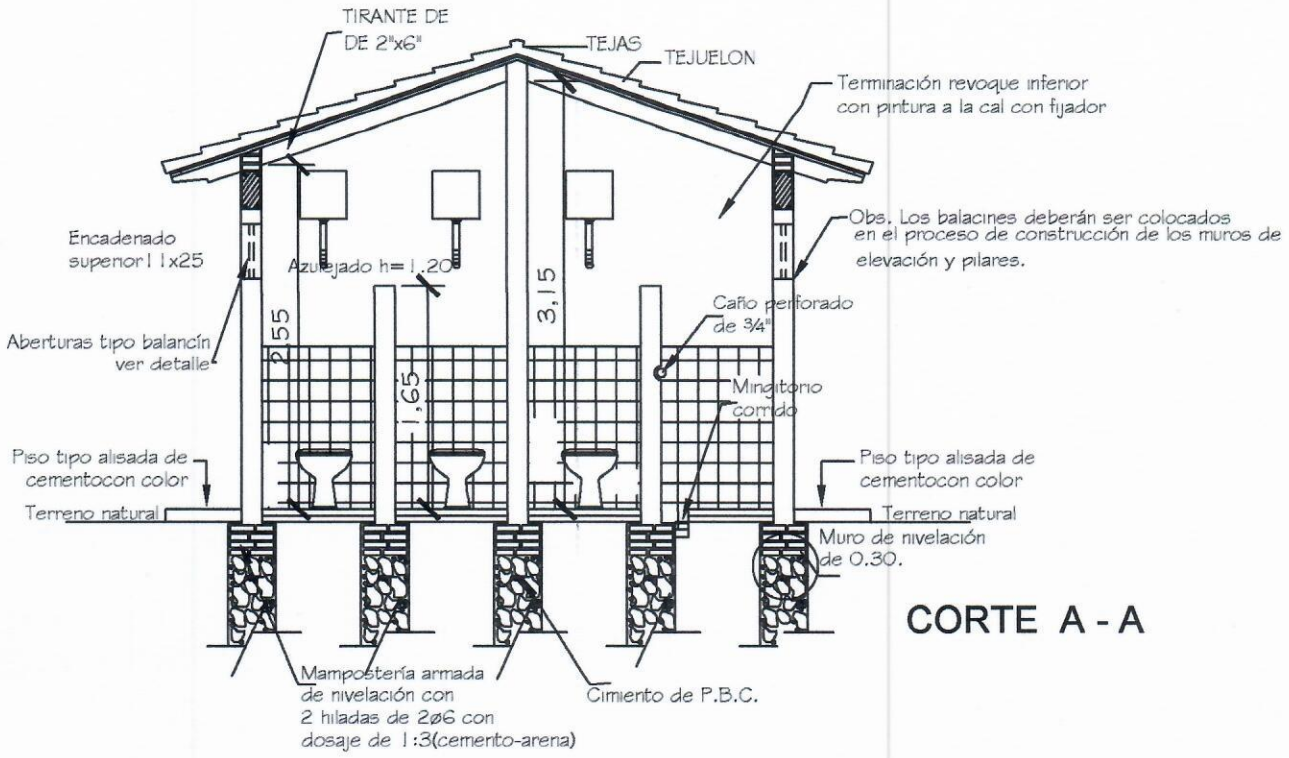

CORTE A - A

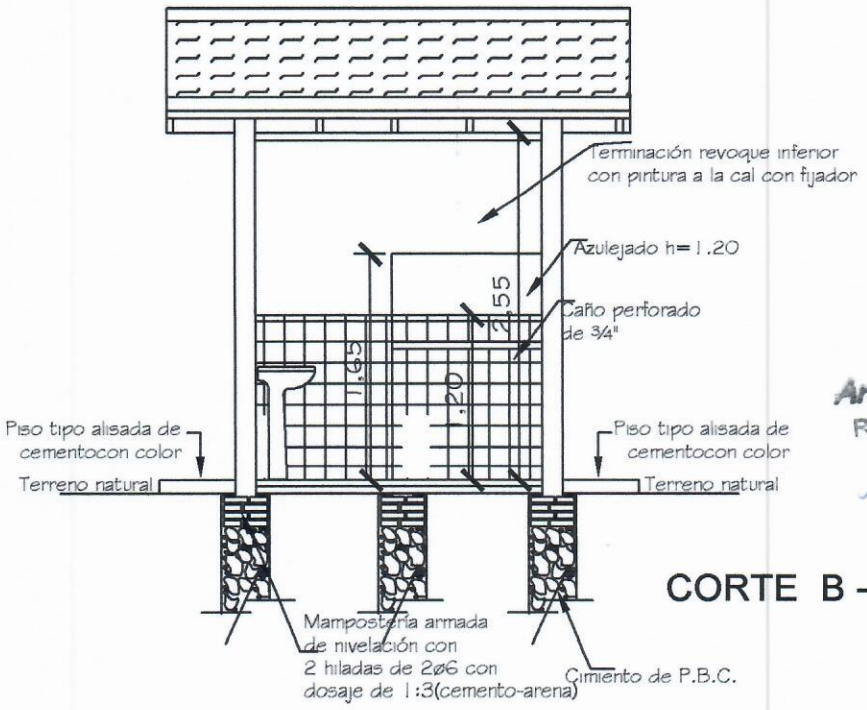

CORTE B - B

Arq. Katerine Solis
Reg. MOPC N° 3.7

MINISTERIO DE EDUCACION Y CULTURA DIRECCIÓN DE INFRAESTRUCTURA		02
SSHH tipo 2.55 x 4.00 con techo de tejas	CORTE TRANSVERSAL Y LONGITUDINAL	Esc.: 1/100

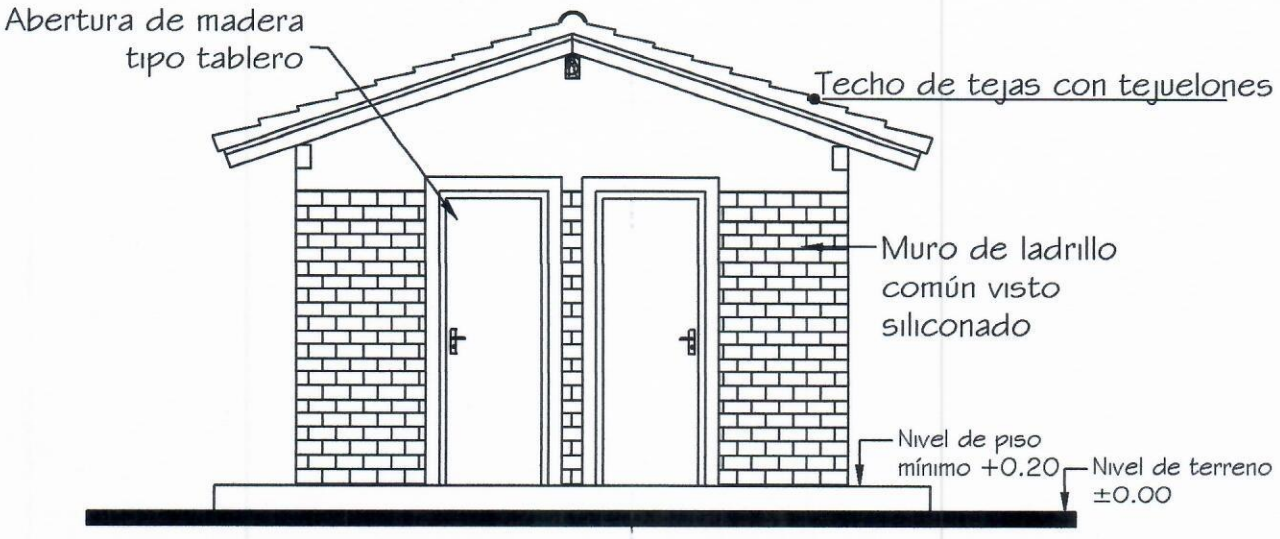

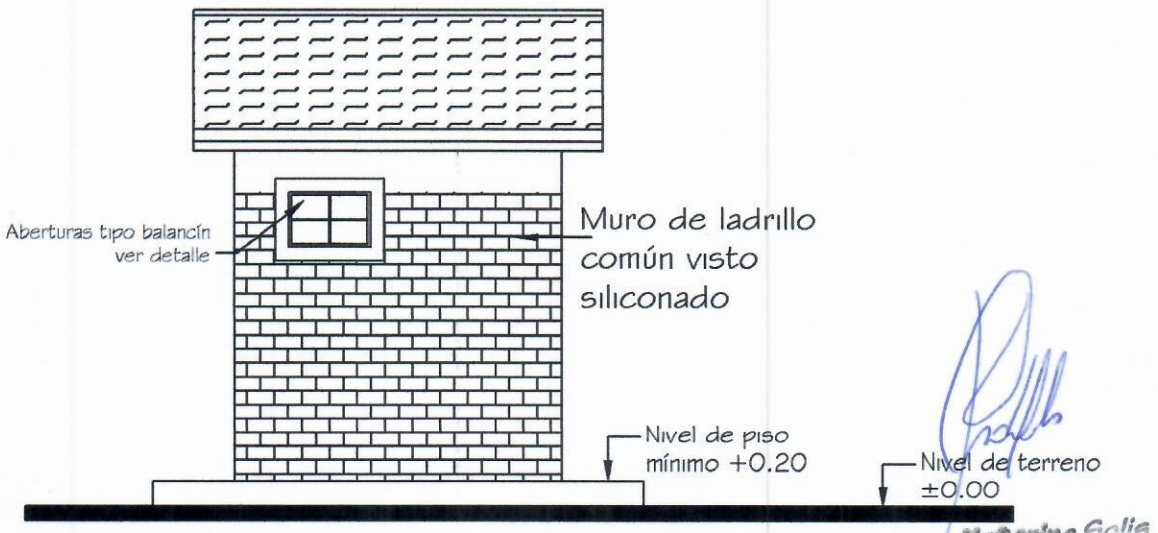

Arq. Katerine Solis
Reg. MOPC N°

MINISTERIO DE EDUCACION Y CULTURA DIRECCIÓN DE INFRAESTRUCTURA		03
SSHH tipo 2.55 x 4.00 con techo de tejas	FACHADA FRONTAL Y LATERAL	Esc.: 1/100

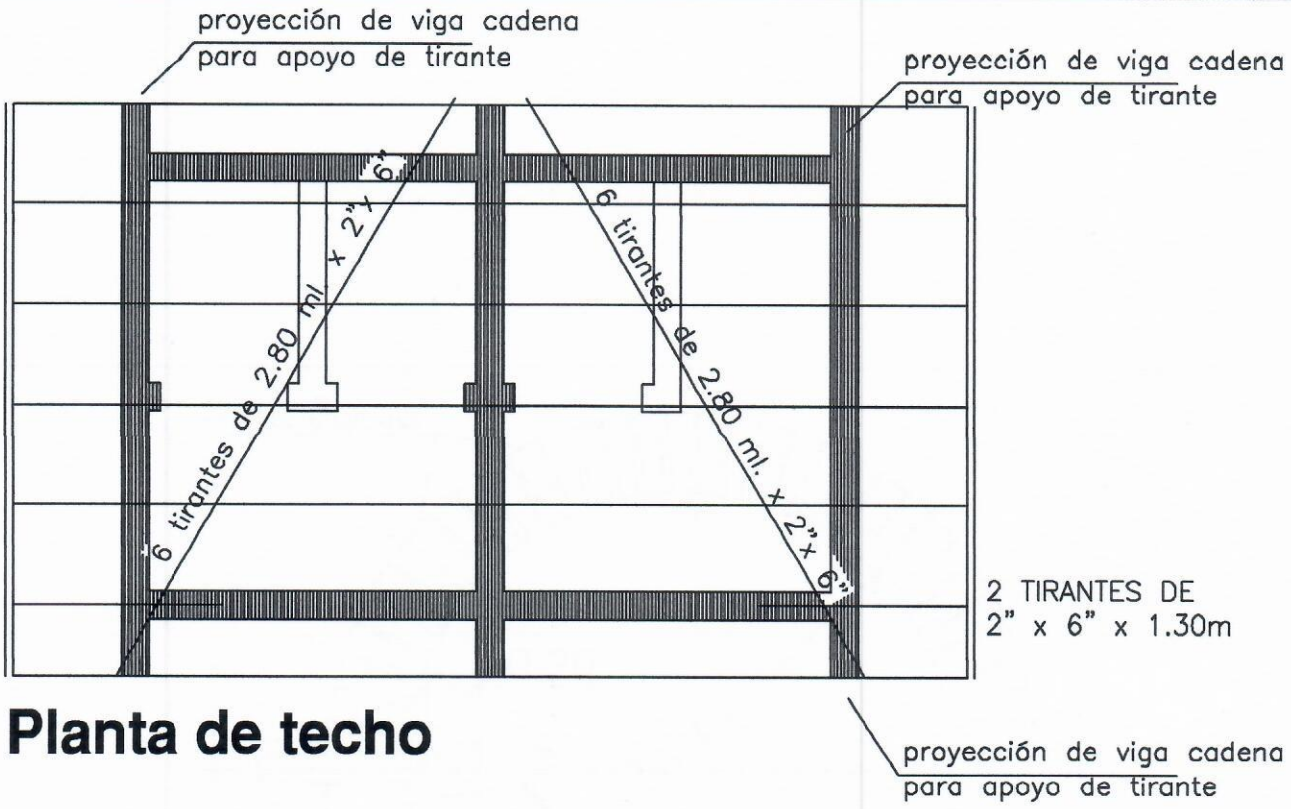

Planta de techo

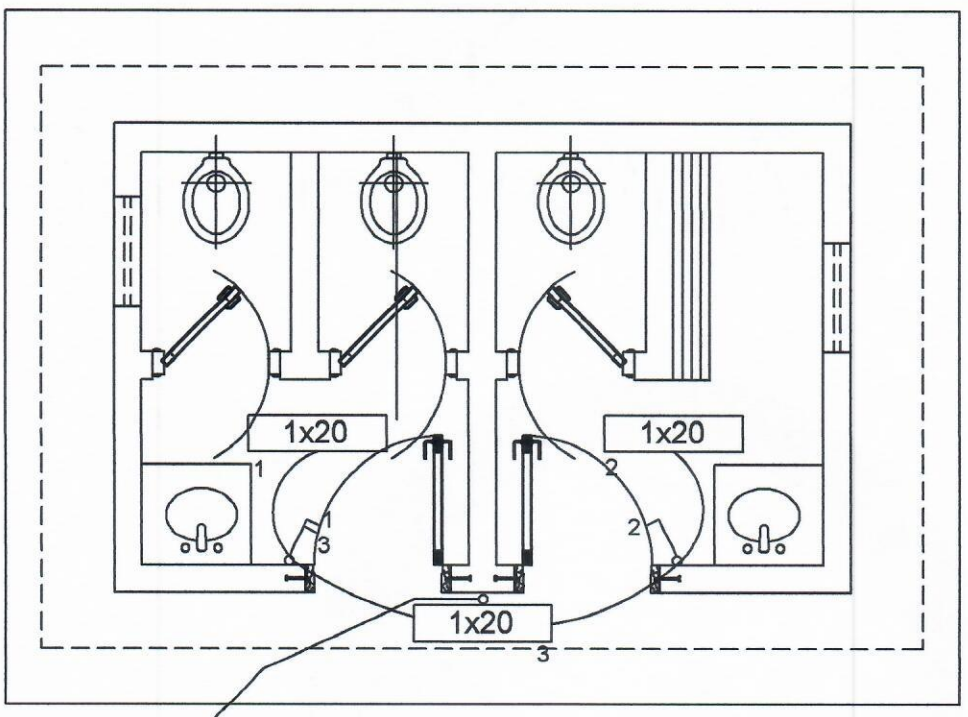

Instalación Eléctrica

Arq. Katerine Solis
Reg. MOPC 722

MINISTERIO DE EDUCACION Y CULTURA DIRECCIÓN DE INFRAESTRUCTURA		04
SSHH tipo 2.55 x 4.00 con techo de tejas	PLANTA ESTRUC. TECHO E INST. ELECTRICA	Esc.: 1/75

MINISTERIO DE EDUCACION Y CULTURA DIRECCIÓN DE INFRAESTRUCTURA		05
SSHH tipo 2.55 x 4.00 con techo de tejas	DETALLE POZO ABSORBENTE	Sin Escala

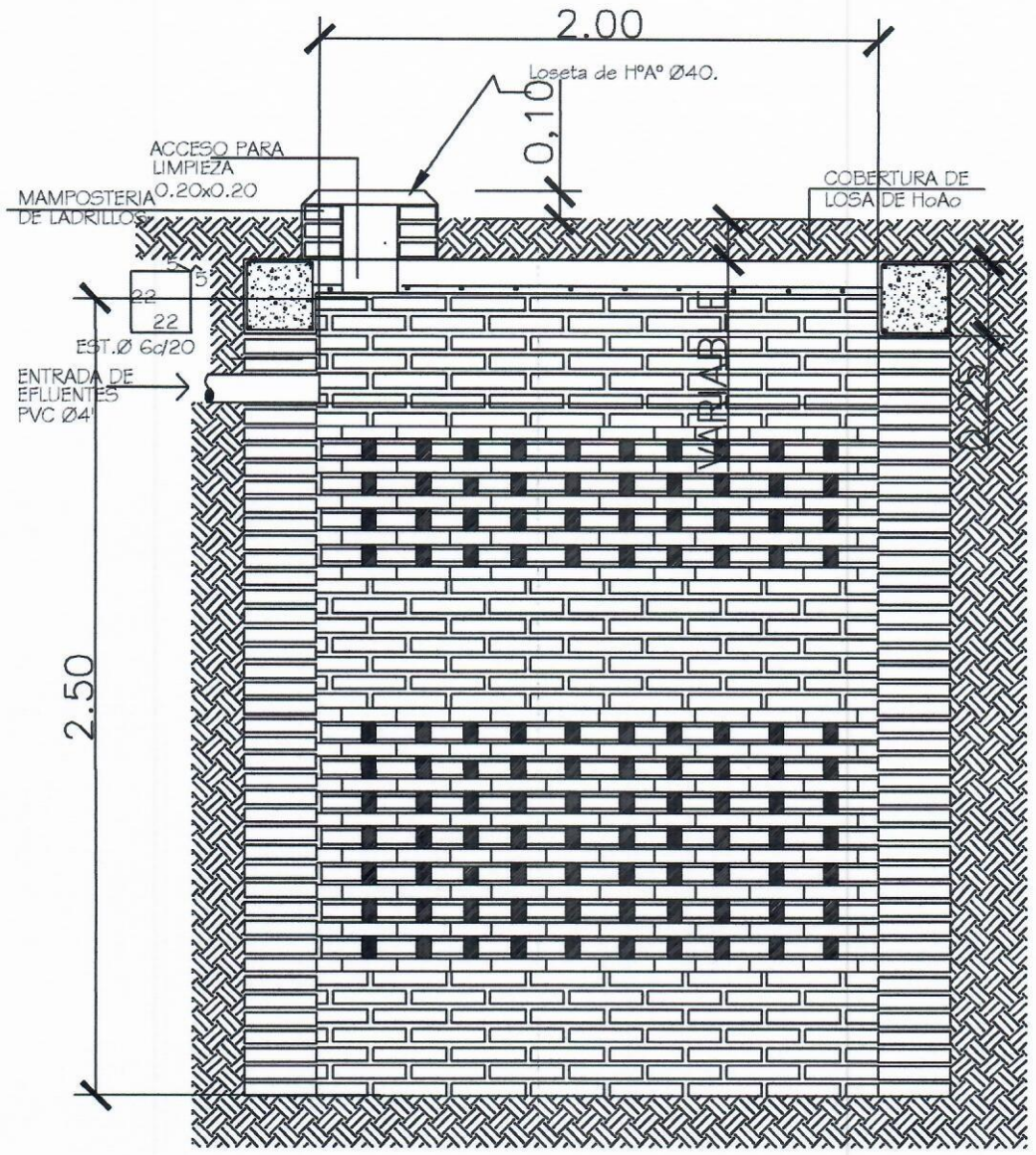

POZO ABSORBENTE

CORTE X-X

Arq. Katerine Solis
MOPC N° 3.722

MINISTERIO DE EDUCACION Y CULTURA DIRECCIÓN DE INFRAESTRUCTURA		06
SSHH tipo 2.55 x 4.00 con techo de tejas	DETALLE POZO ABSORBENTE	Sin Escala

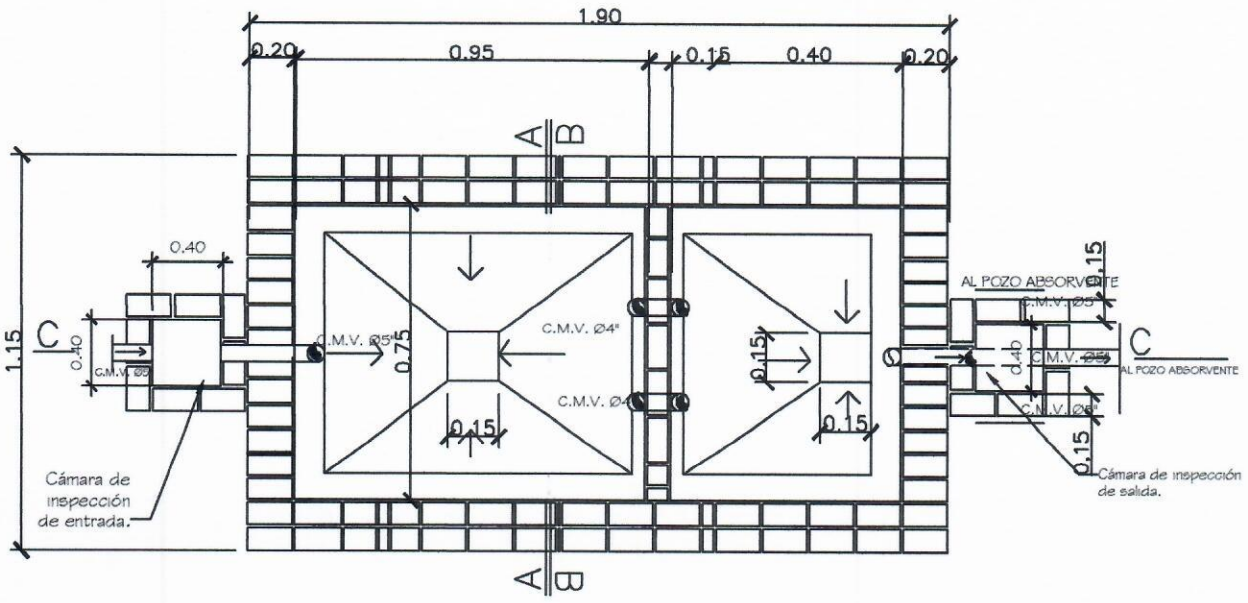

PLANTA CAMARA SEPTICA

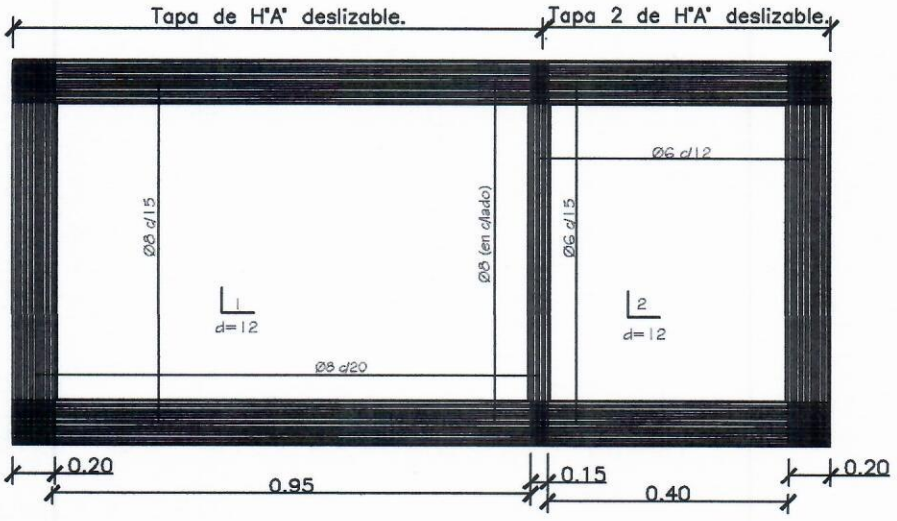

DETALLE DE LOSA TAPA CAMARA SEPTICA

Arq. Katerine Solis
Reg. MOPC Nº 2.722

MINISTERIO DE EDUCACION Y CULTURA DIRECCIÓN DE INFRAESTRUCTURA		07
SSHH tipo 2.55 x 4.00 con techo de tejas	DETALLE CAMARA SEPTICA	Sin Escala

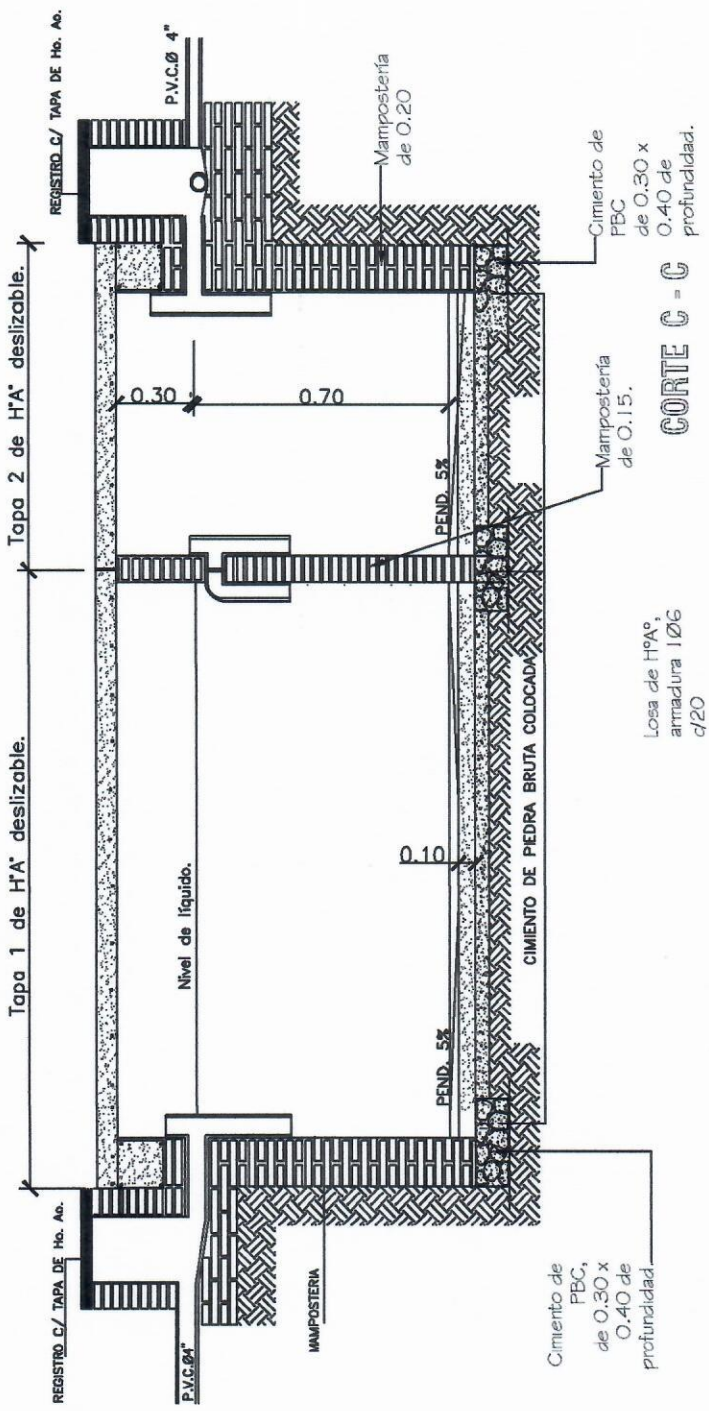

Arq. Katerine Solis
MOPC

MINISTERIO DE EDUCACION Y CULTURA DIRECCIÓN DE INFRAESTRUCTURA		08
SSHH tipo 2.55 x 4.00 con techo de tejas	DETALLE CAMARA SEPTICA	Sin Escala