PLANOS

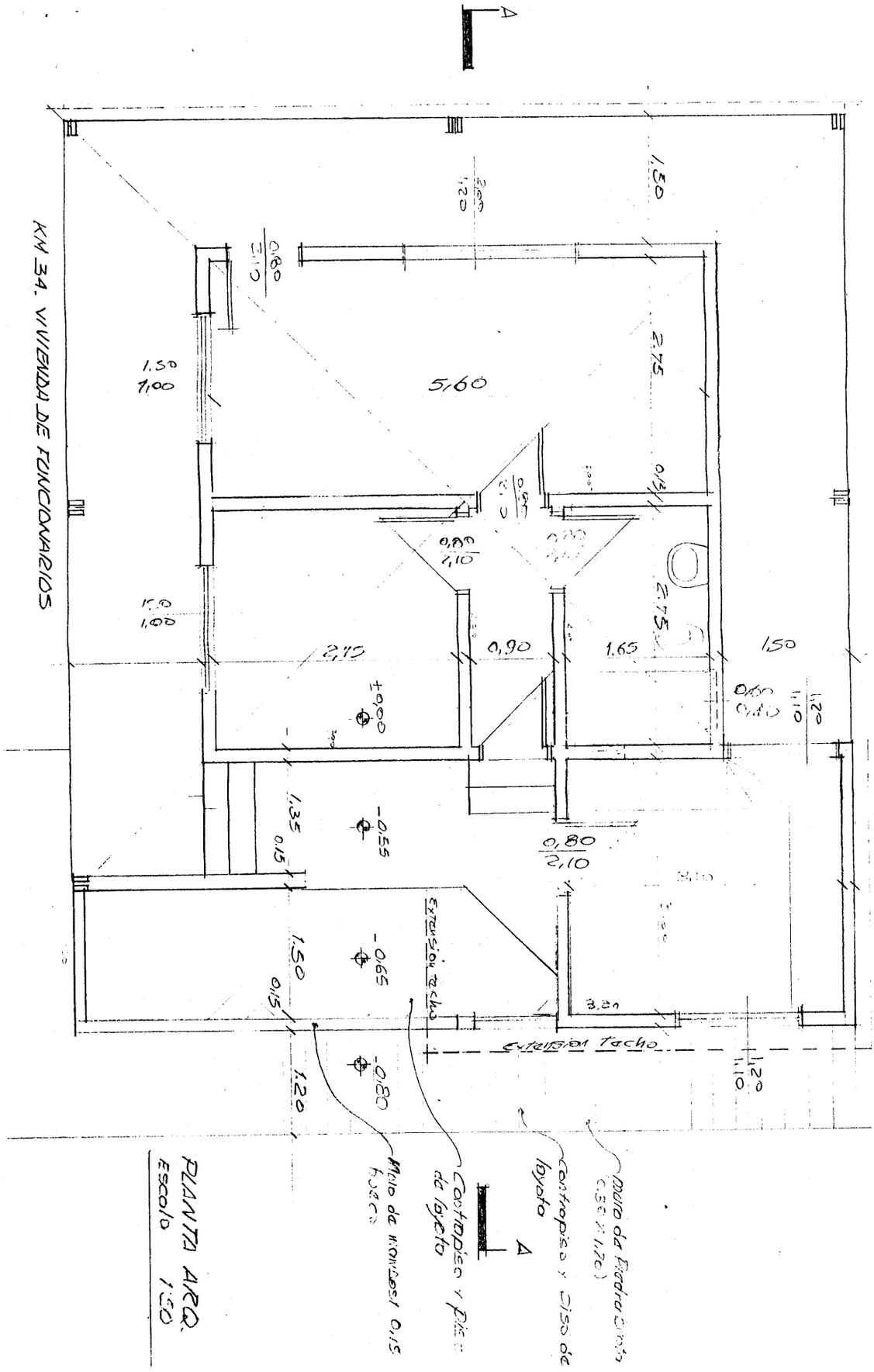
KM 34. VIVIENDA DE FUNCIONARIOS
5,60
2,75
0,90
1,65
1,50
0,80
2,10
1,35
0,15
1,20
3,20
+0,00
-0,55
-0,65
-0,80
Extensión Techo
Extensión Techo
Muro de Bloque 0,15
Contrapiso y Piso de Ladrillo
Contrapiso y Piso de Ladrillo
Muro de Bloque 0,15 (0,30 x 1,20)
A
A
PLANTA ARQ.
Escala 1:50

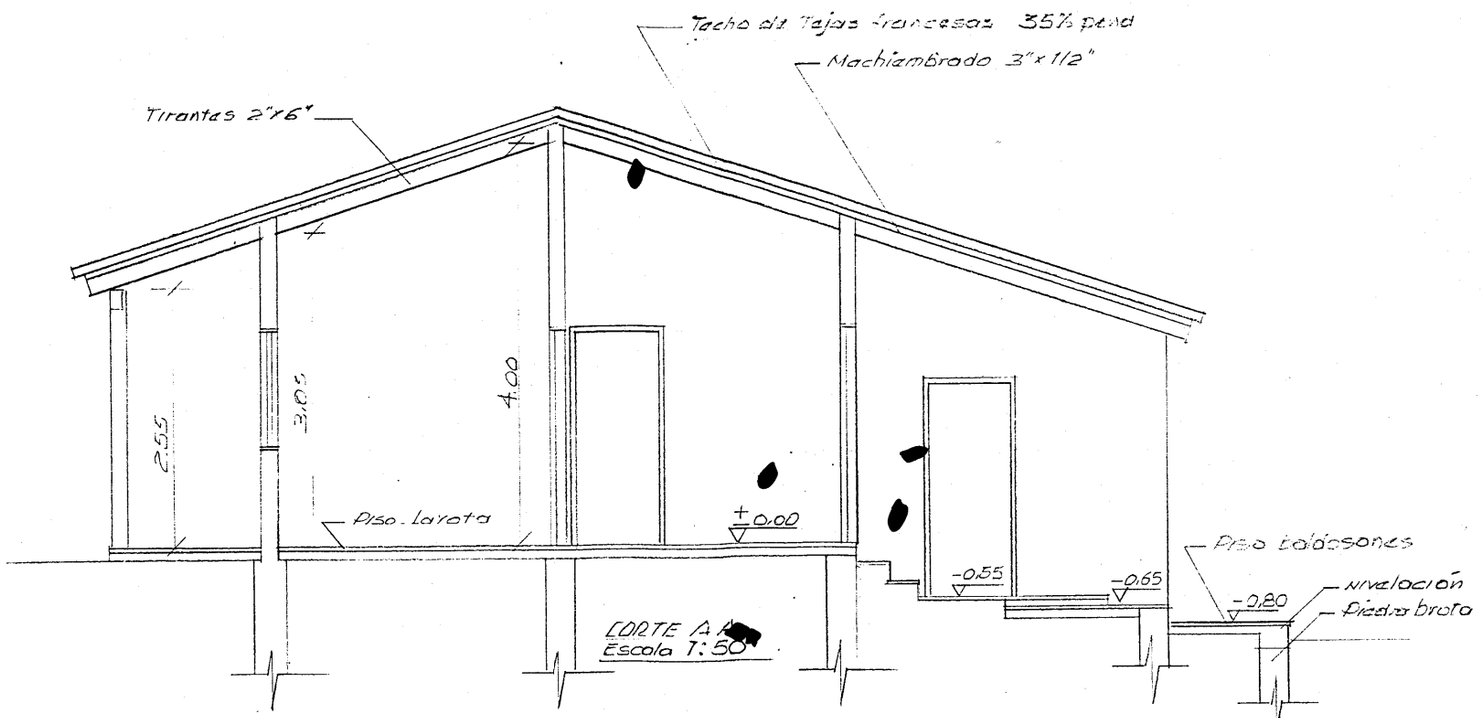

KM 34 - VIVIENDA DE FUNCIONARIOS

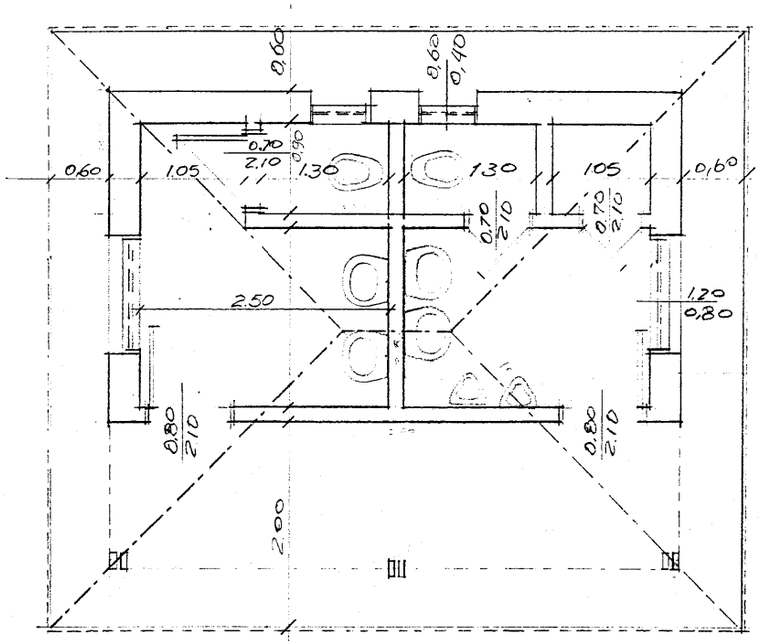

BAÑO USUARIOS KM 34

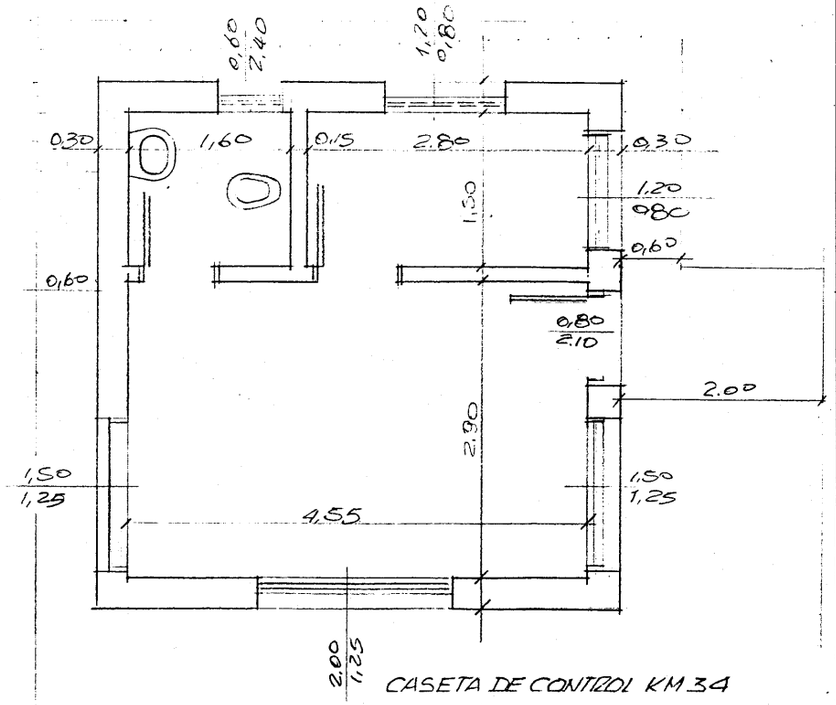

CASETA DE CONTROL KM 34

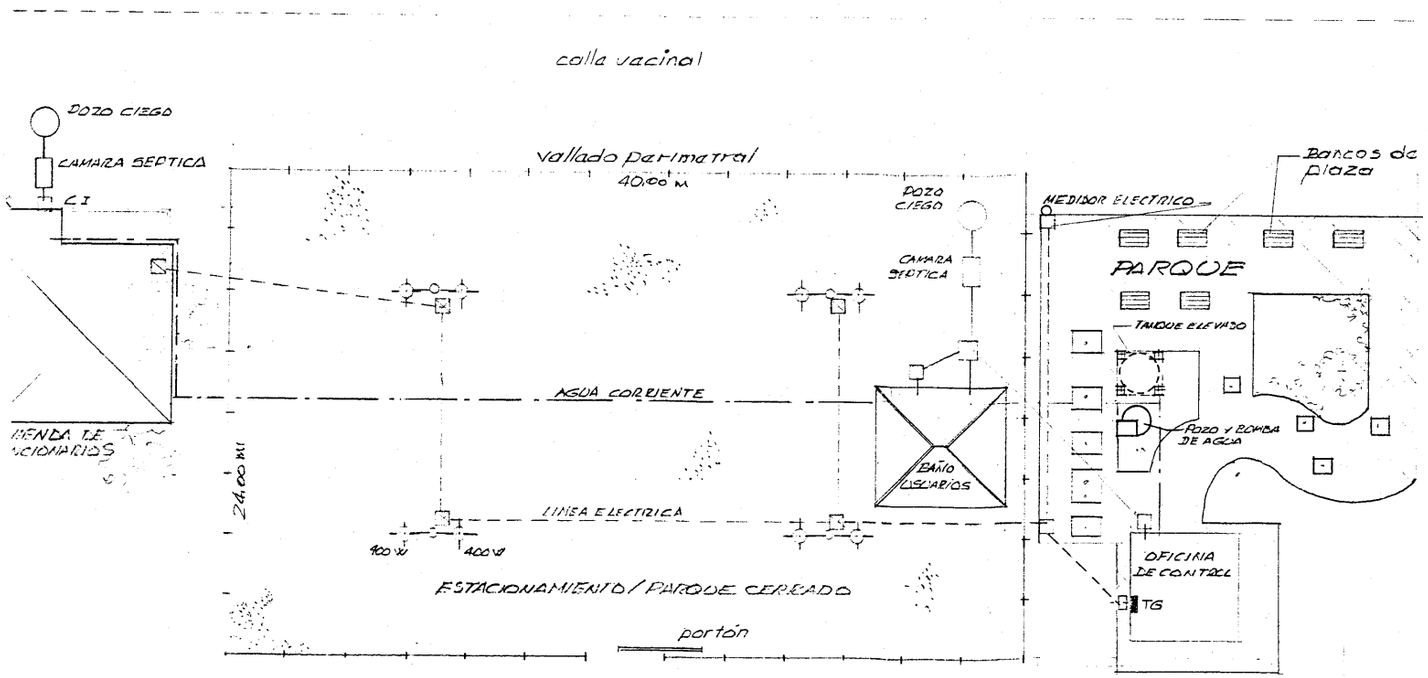

LINEA DE BANQUINA

RUTA VII. KM. 34.

VIVIENDA - ESTACIONAMIENTO O DE CONTROL

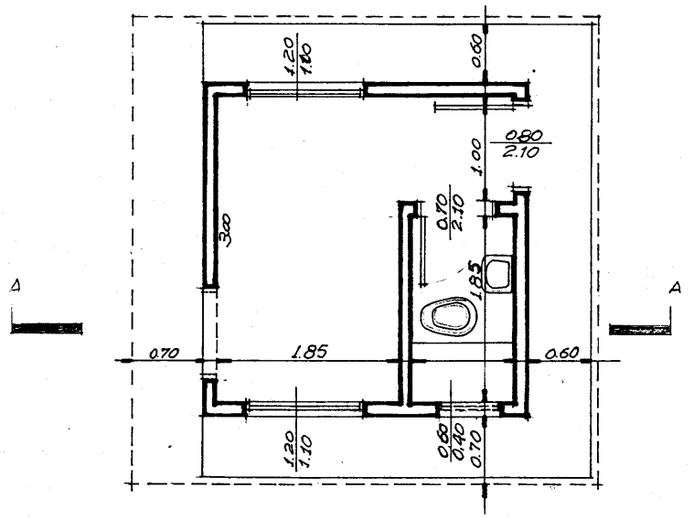

PLANTA ARQ
ESC. 1:50

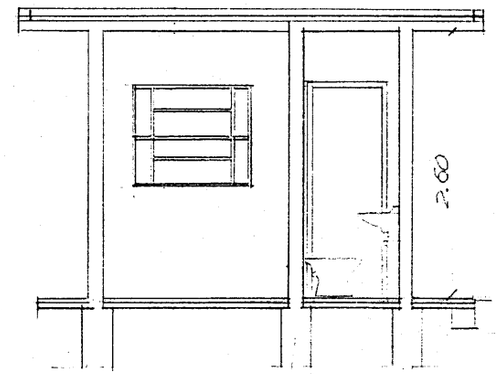

CORTE AA
ESC. 1:50

REG. ENCARNACION - CASETA LIMPIADORAS

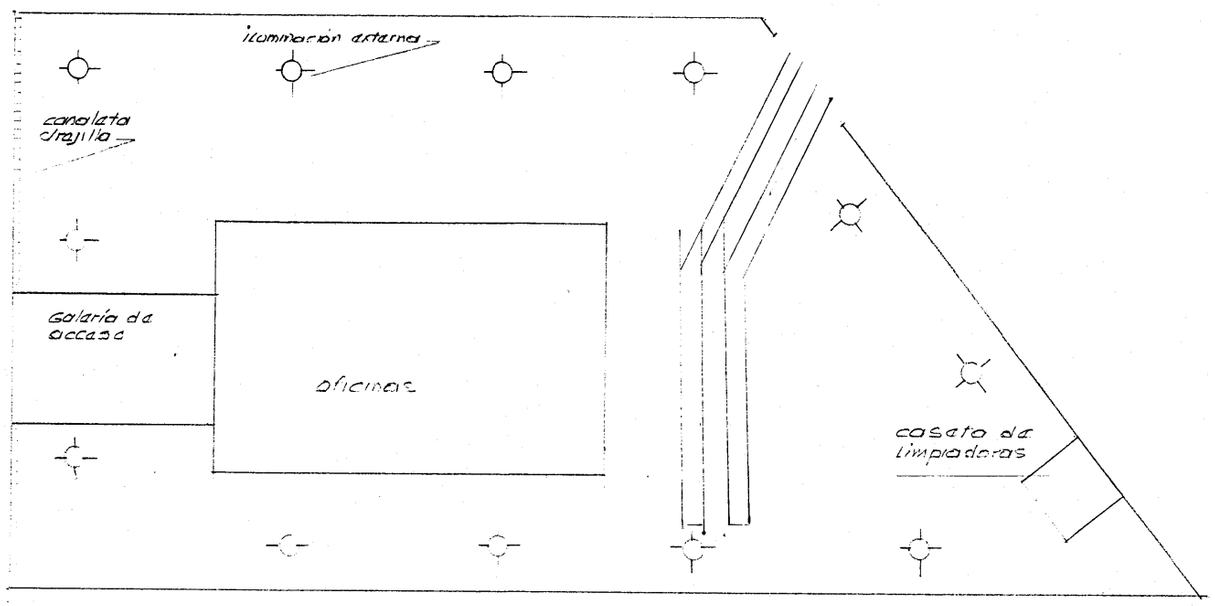

PLANTA DE UBICACION
Esc. 1/200

REGIONAL ENCARNACION

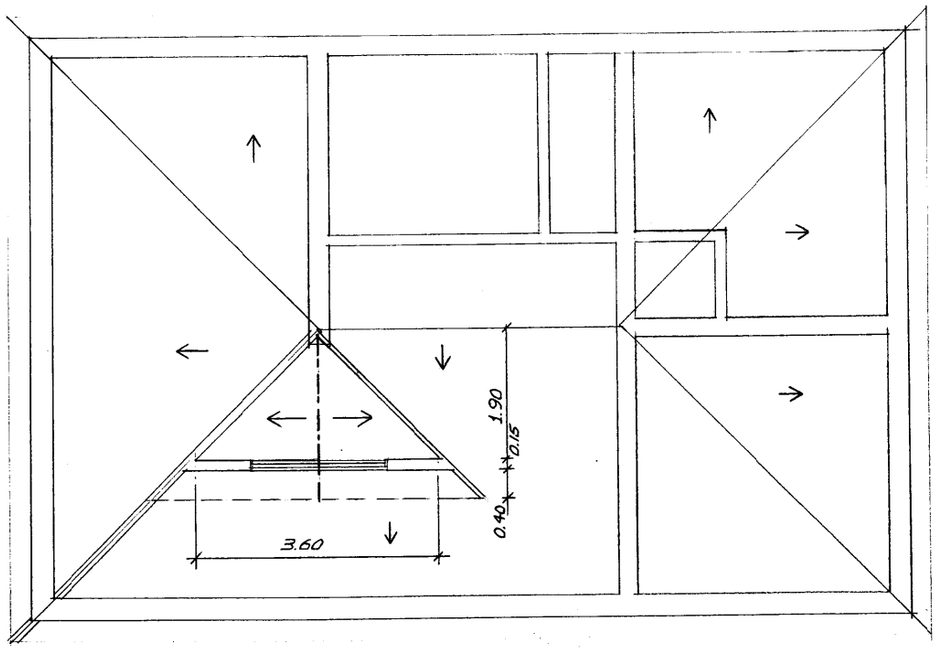

REGIONAL ENCARNACION

PLANTA DE TECHO
LOTE 1

ESCALA 1/75

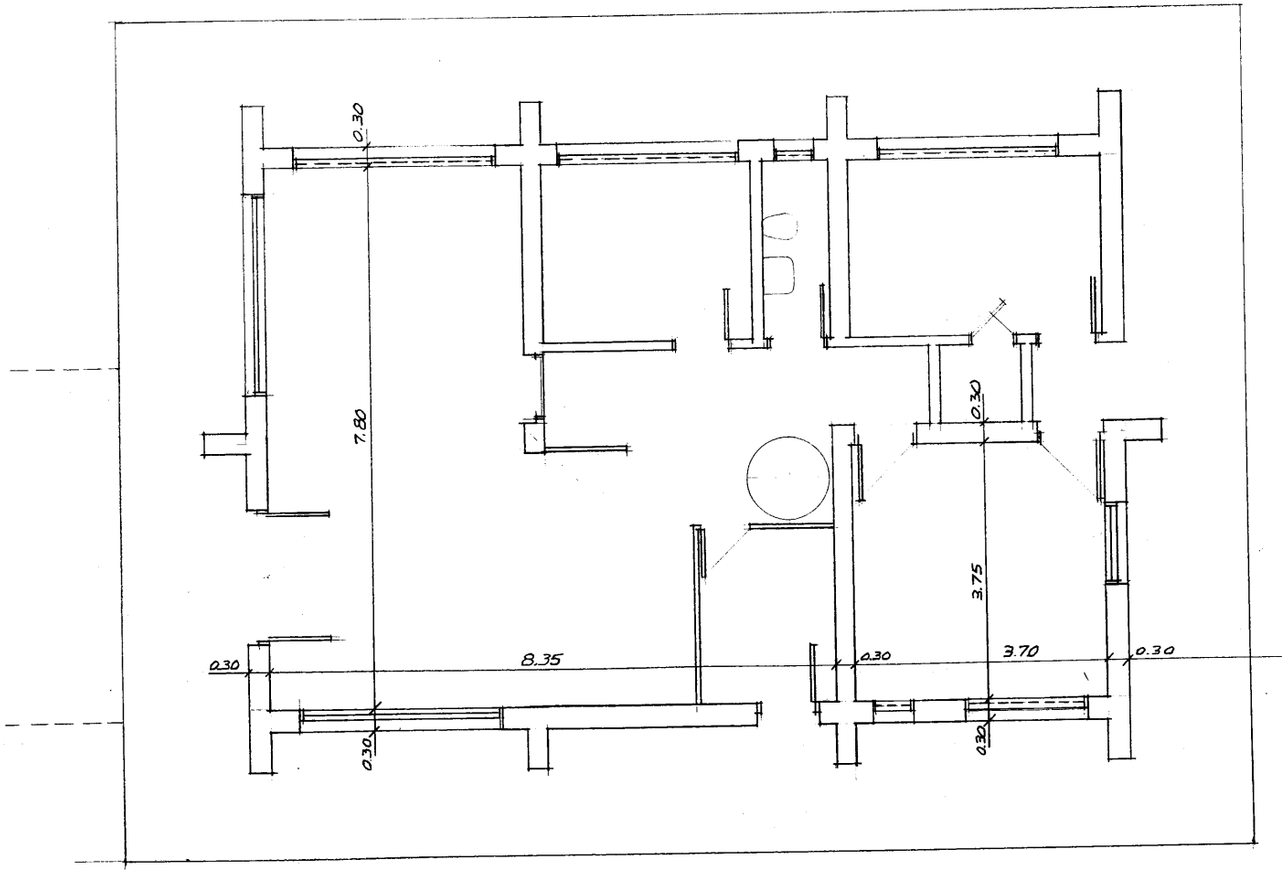

REGIONAL ENCARNACION

OFICINAS - PLANTA BAJA
LOTE 1

ESCALA 1/75

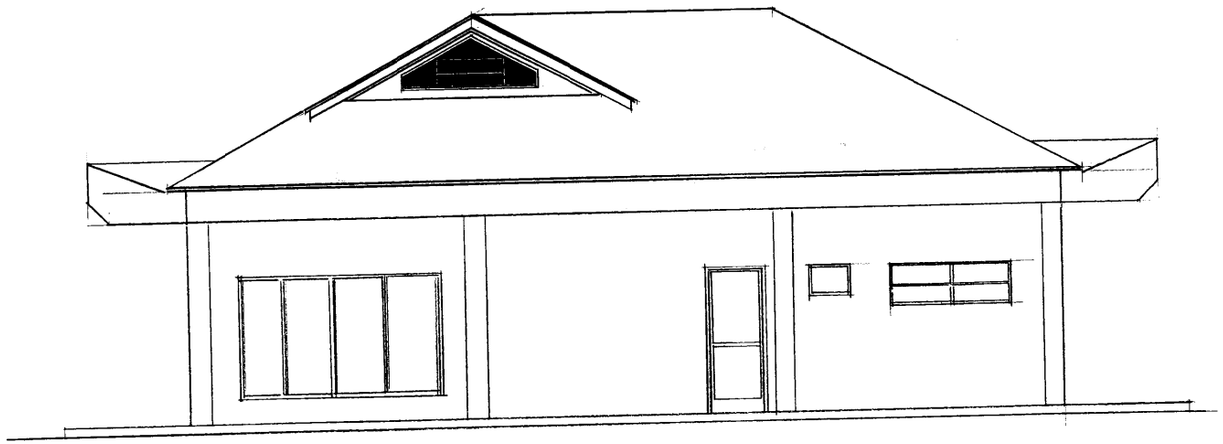

REGIONAL ENCARNACION

FACHADA SUR
LOTE 1

ESCALA 1/75

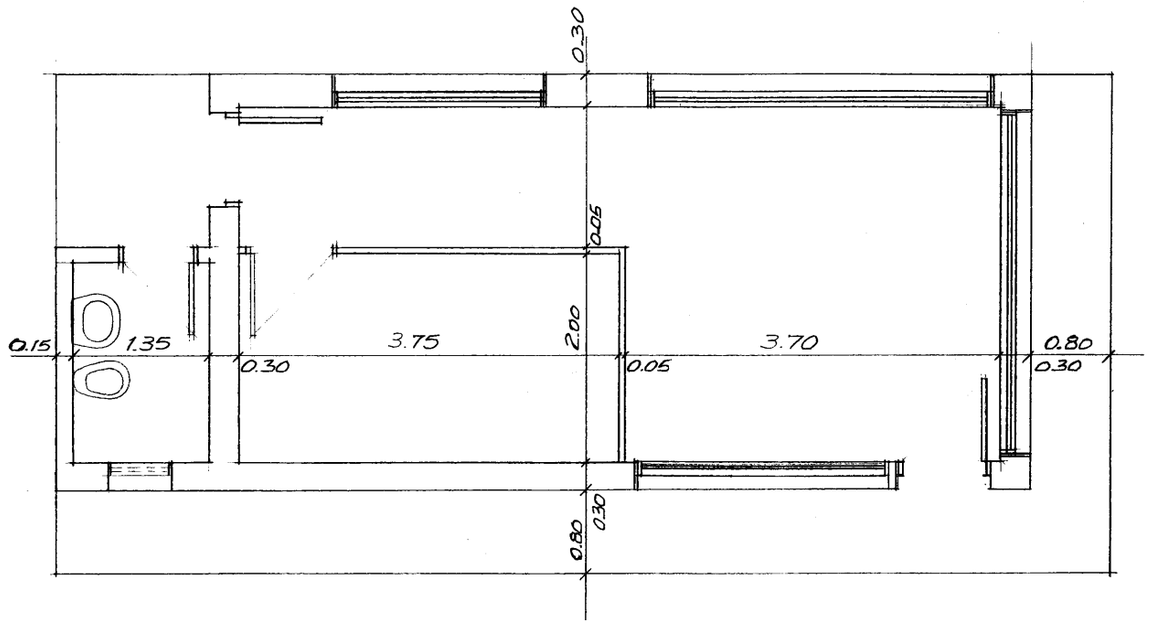

REGIONAL ENCARNACION

CASETA RUTA VI
LOTE 3

ESCALA 1/50

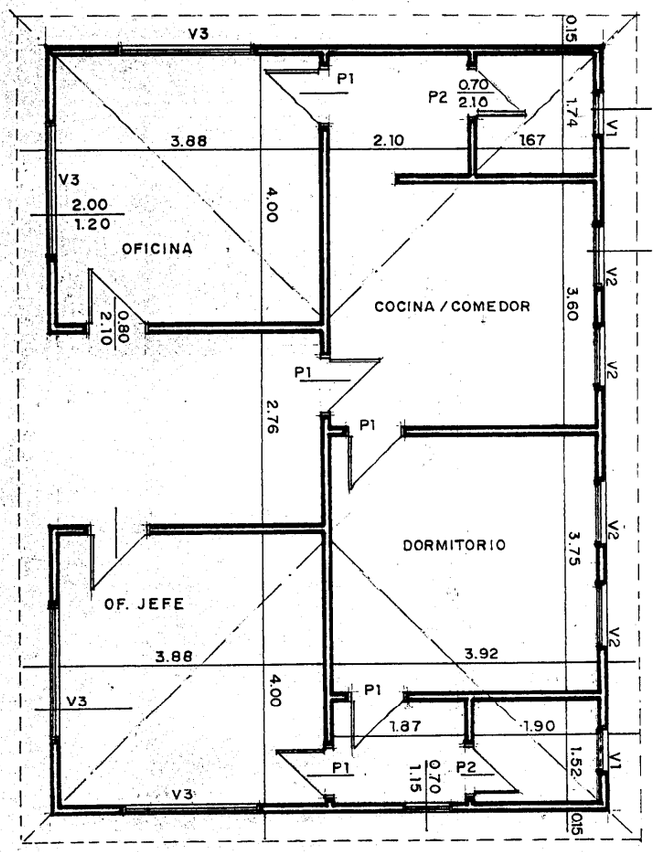

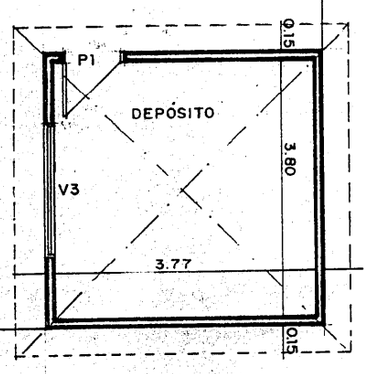

PLANTA ARQUITECTÓNICA

Escala 1:75

OFICINA REGIONAL
PUERTO FALCON