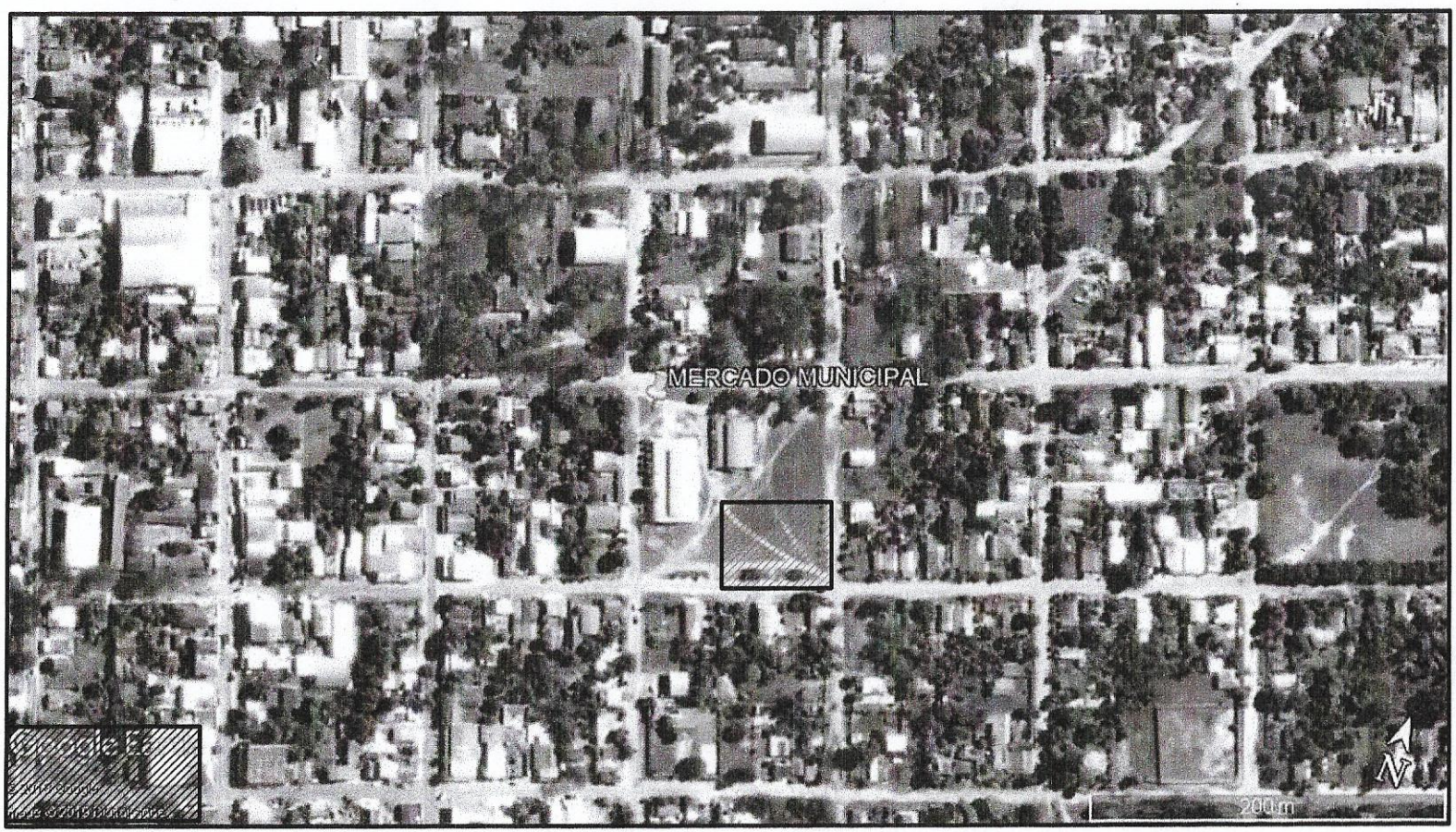


PLANTA DE LOCALIZACION

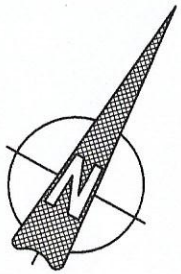

# MUNICIPALIDAD DE VILLA CURUGUATY

PROYECTO DE PUESTO DE VENTA MERCADO MUNICIPAL
TERCERA ETAPA

UBICACION: MERCADO MUNICIPAL

UOC: LICENCIADO LUIS ROJAS

PROYECTISTA: ARQ. CARLOS A. MOLINAS AYALA

FECHA: 2019

Studio MA
ARQUITECTURA Y CONSTRUCCIONES
Arq. Carlos A. Molinas Ayala
R.U.C.: 1523819 - 9

PROYECTISTA

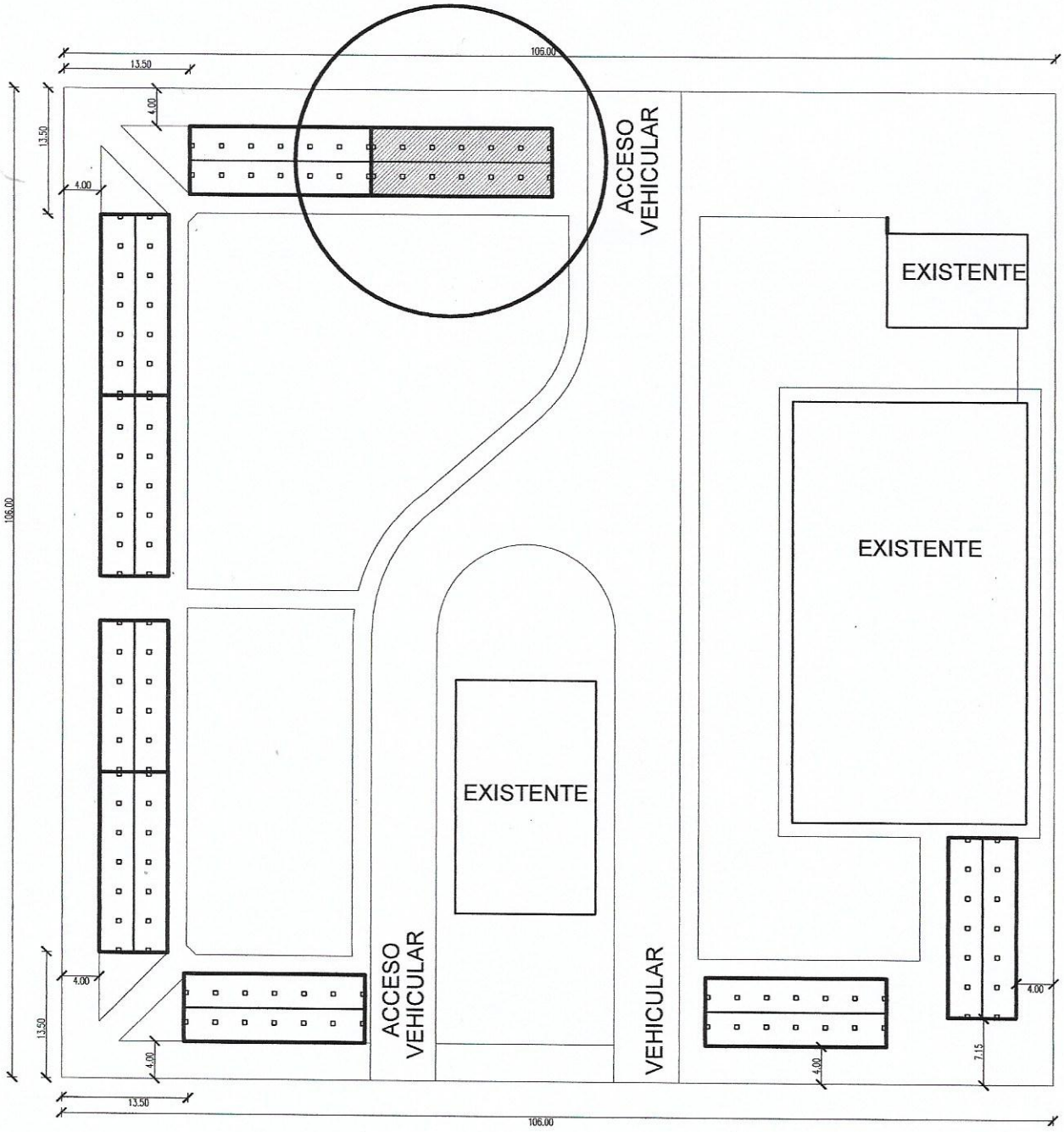


# PLANTA GENERAL

| | |
|---|---|
| | MUNICIPALIDAD DE VILLA CURUGUATY |
| | PROYECTO DE PUESTO DE VENTA MERCADO MUNICIPAL<br>TERCERA ETAPA |
| | UBICACION: MERCADO MUNICIPAL |
| | UOC: LICENCIADO LUIS ROJAS |
| PROYECTISTA: ARQ. CARLOS A. MOLINAS AYALA | |
| FECHA: 2019 | |

Studio AAA
ARQUITECTURA Y CONSTRUCCIONES
Arq. Carlos A. Molinas Ayala
PROYECTISTA C.I.: 1523619

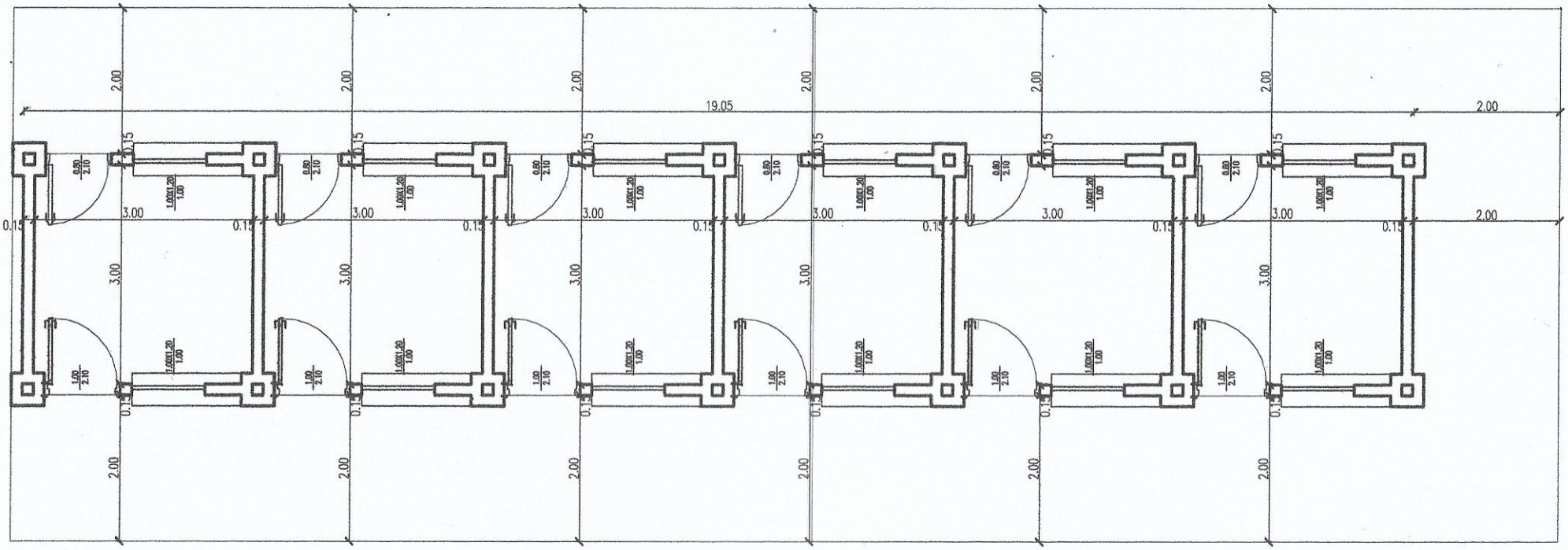


PLANTA GENERAL

ESC.:_____1:75

# MUNICIPALIDAD DE VILLA CURUGUATY

PROYECTO DE PUESTO DE VENTA MERCADO MUNICIPAL
TERCERA ETAPA

UBICACION: MERCADO MUNICIPAL

UOC: LICENCIADO LUIS ROJAS

PROYECTISTA: ARQ. CARLOS A. MOLINAS AYALA

FECHA: 2019

Studio MAA
ARQUITECTURA Y CONSTRUCCIONES
Arq. Carlos A. Molinas Ayala
R.U.C.: 1523819 - 9

PROYECTISTA

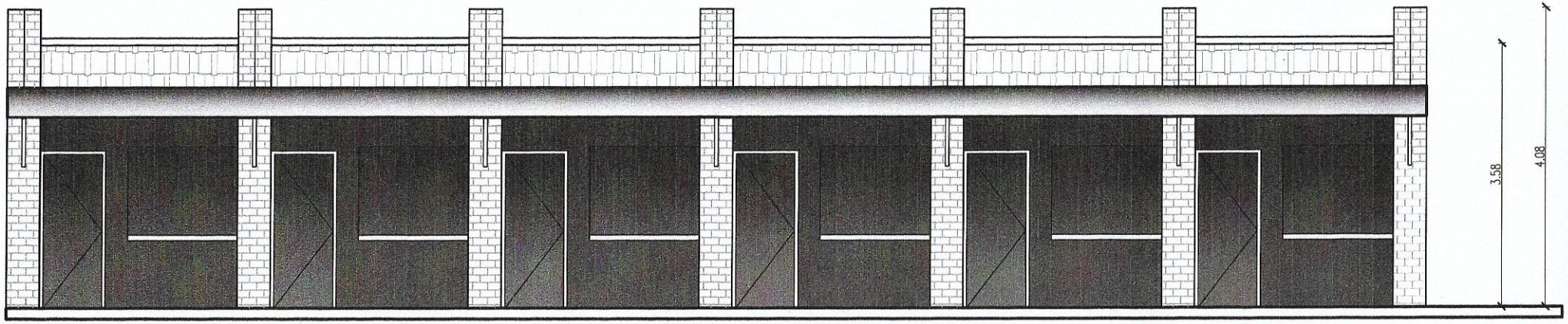


FACHADA FRONTAL

ESC.:_____1:75

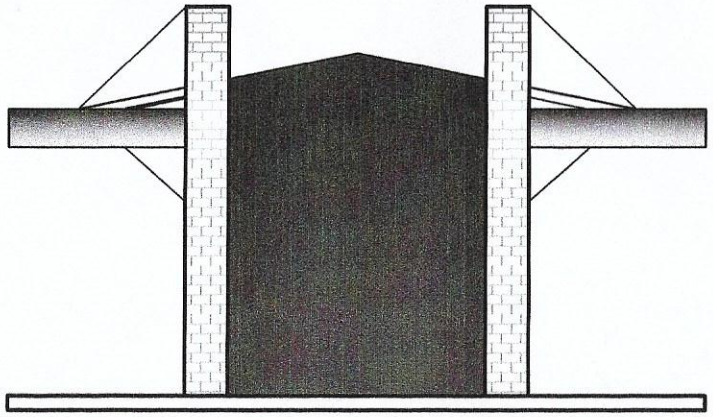

FACHADA LATERAL

ESC.:_____1:75

# MUNICIPALIDAD DE VILLA CURUGUATY

PROYECTO DE PUESTO DE VENTA MERCADO MUNICIPAL
TERCERA ETAPA

UBICACION: MERCADO MUNICIPAL

UOC: LICENCIADO LUIS ROJAS

PROYECTISTA: ARQ. CARLOS A. MOLINAS AYALA

FECHA: 2019

Studio AVA
ARQUITECTURA Y CONSTRUCCIONES
Arq. Carlos A. Molinas Ayala
C.I. 1523819 - 9

PROYECTISTA

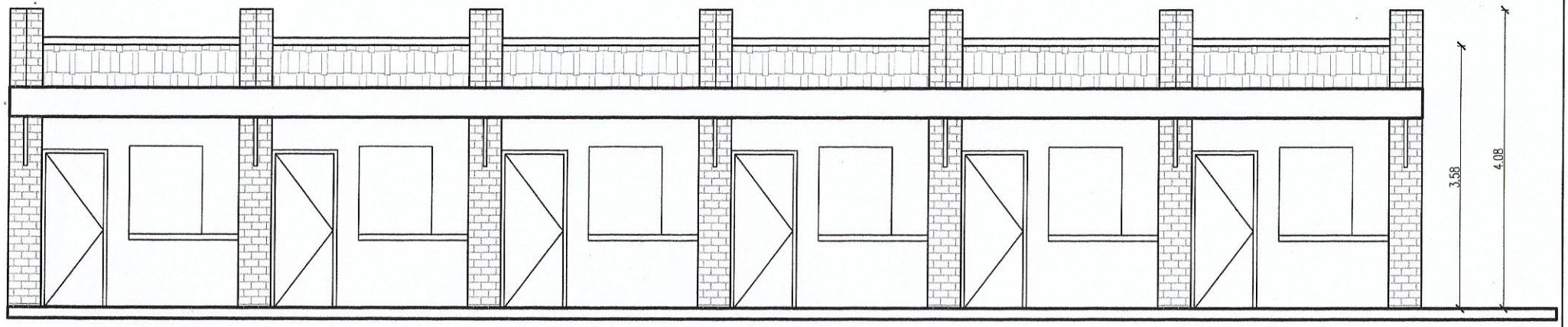


FACHADA FRONTAL

ESC.:_____1:75

| | |
|---|---|
| | MUNICIPALIDAD DE VILLA CURUGUATY |
| | PROYECTO DE PUESTO DE VENTA MERCADO MUNICIPAL TERCERA ETAPA |
| | UBICACION: MERCADO MUNICIPAL |
| | UOC: LICENCIADO LUIS ROJAS |
| PROYECTISTA: ARQ. CARLOS A. MOLINAS AYALA | |
| FECHA: 2019 | |

Studio MMA
ARQUITECTURA Y CONSTRUCCIONES
Arq. Carlos A. Molinas Ayala
R.U.C.: 1523819 - 9

PROYECTISTA

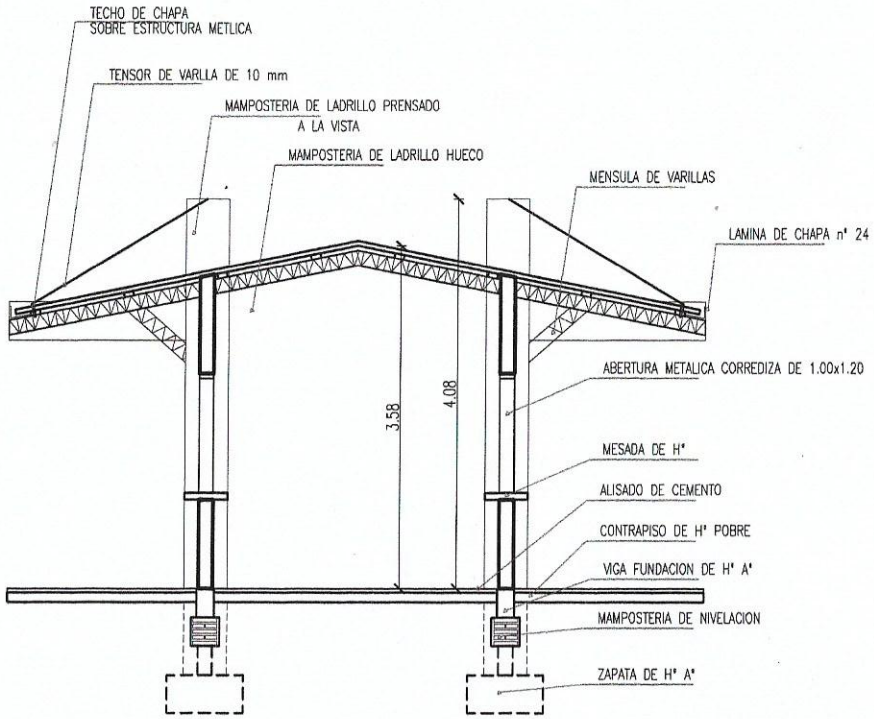


CORTE TRANSVERSAL

ESC.:_____1:75

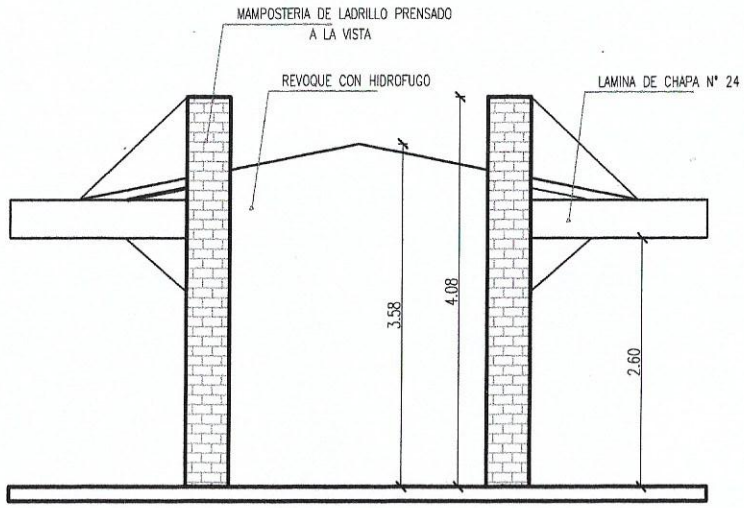


FACHADA LATERAL

ESC.:_____1:75

# MUNICIPALIDAD DE VILLA CURUGUATY

PROYECTO DE PUESTO DE VENTA MERCADO MUNICIPAL
TERCERA ETAPA

UBICACION: MERCADO MUNICIPAL

UOC: LICENCIADO LUIS ROJAS

PROYECTISTA: ARQ. CARLOS A. MOLINAS AYALA

FECHA: 2019

Studio MA
ARQUITECTURA Y CONSTRUCCIONES
Arq. Carlos A. Molinas Ayala
C.I.: 1523819 - 9

PROYECTISTA

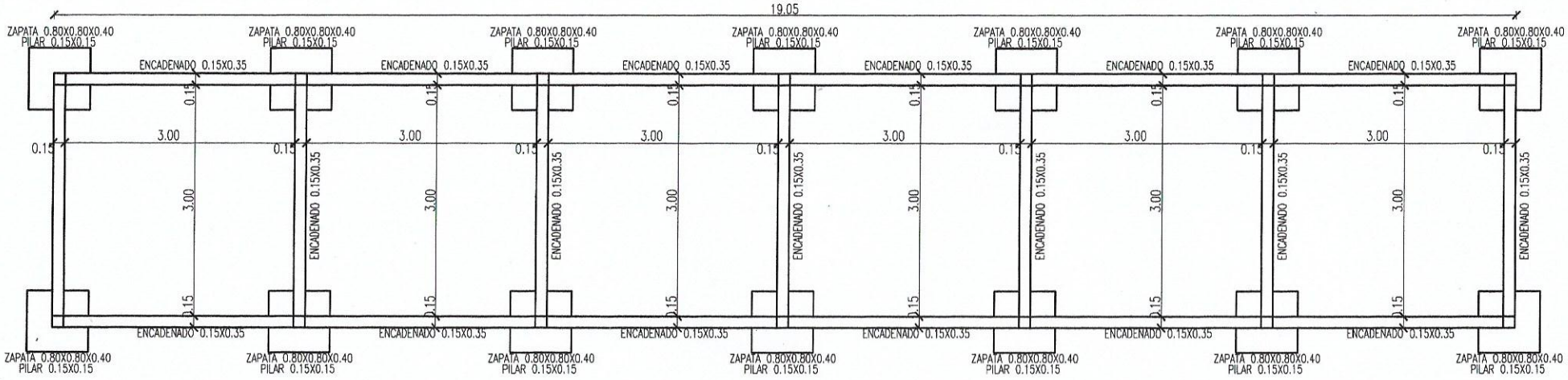


# PLANTA DE FUNDACION

ESC.:_____1:75

# MUNICIPALIDAD DE VILLA CURUGUATY

PROYECTO DE PUESTO DE VENTA MERCADO MUNICIPAL
TERCERA ETAPA

UBICACION: MERCADO MUNICIPAL

UOC: LICENCIADO LUIS ROJAS

PROYECTISTA: ARQ. CARLOS A. MOLINAS AYALA

FECHA: 2019

Studio AAA
ARQUITECTURA Y CONSTRUCCIONES
Arq. Carlos A. Molinas Ayala
R.U.C.: 1523819 - 9

PROYECTISTA

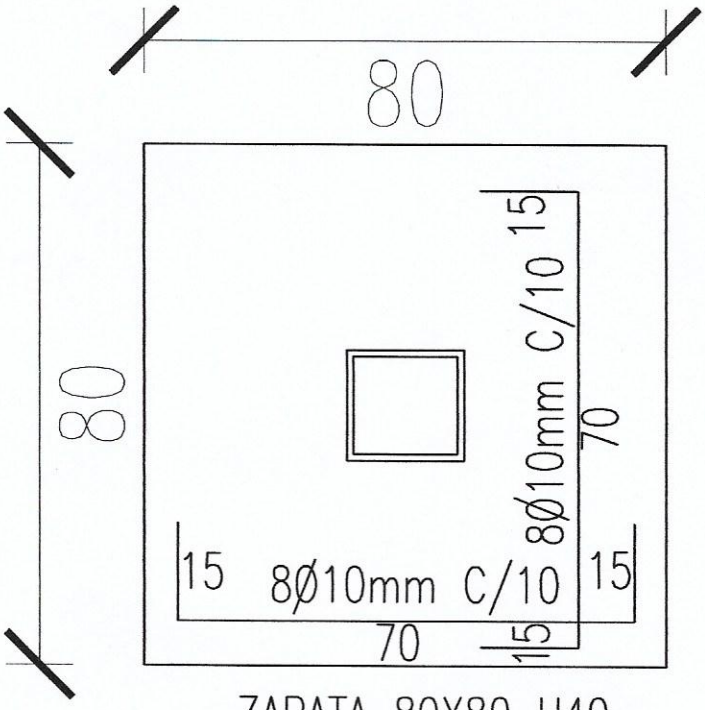


ZAPATA 80X80 H40

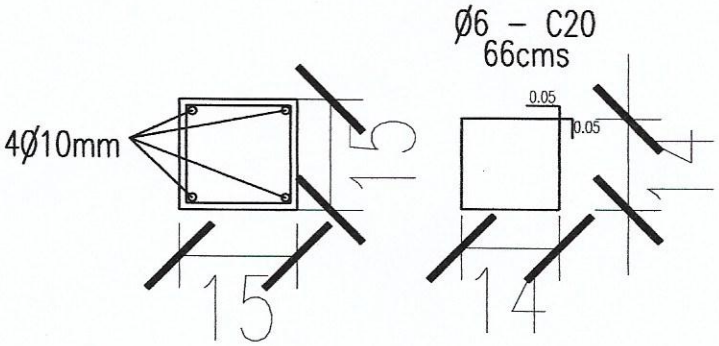


PILARES 15X15

| | |
|---|---|
| | MUNICIPALIDAD DE VILLA CURUGUATY |
| | PROYECTO DE PUESTO DE VENTA MERCADO MUNICIPAL<br>TERCERA ETAPA |
| | UBICACION: MERCADO MUNICIPAL |
| | UOC: LICENCIADO LUIS ROJAS |
| PROYECTISTA: ARQ. CARLOS A. MOLINAS AYALA | |
| FECHA: 2019 | |

PROYECTISTA

Studio MA
ARQUITECTURA Y CONSTRUCCIONES
Arq. Carlos A. Molinas Ayala
R.U.C.: 1523819 - 9

ENCADENADO INFERIOR
(15X35)

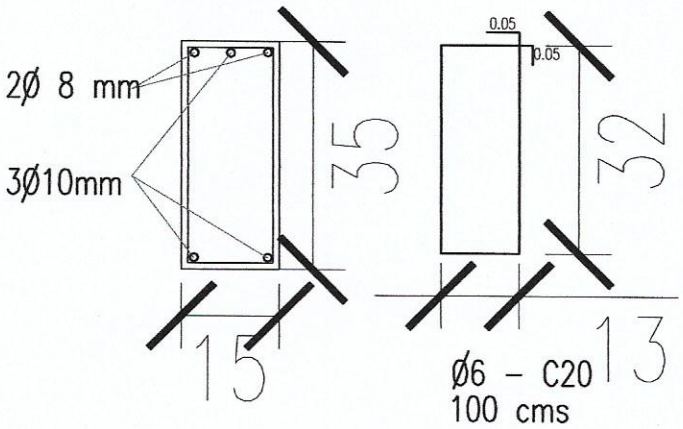


ENCADENADO SUPERIOR
(18X27)

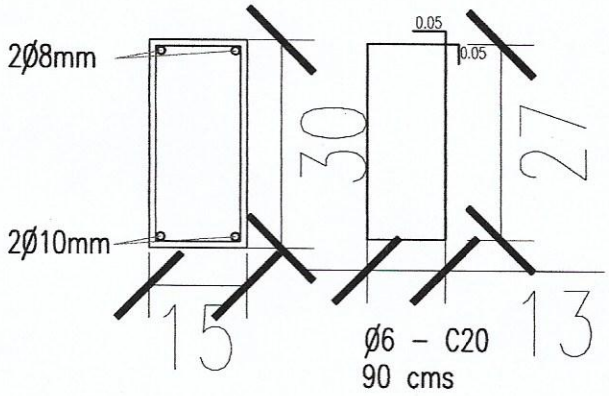


# DETALLE DE ENCADENADOS DE Hº Aº

ESC.:_____1:10

| | |
|---|---|
| | MUNICIPALIDAD DE VILLA CURUGUATY |
| | PROYECTO DE PUESTO DE VENTA MERCADO MUNICIPAL<br>TERCERA ETAPA |
| | UBICACION: MERCADO MUNICIPAL |
| | UOC: LICENCIADO LUIS ROJAS |
| PROYECTISTA: ARQ. CARLOS A. MOLINAS AYALA | |
| FECHA: 2019 | |
| | PROYECTISTA |

Studio MA
ARQUITECTURA Y CONSTRUCCIONES
Arq. Carlos A. Molinas Ayala
R.U.C.: 1523819 - 9