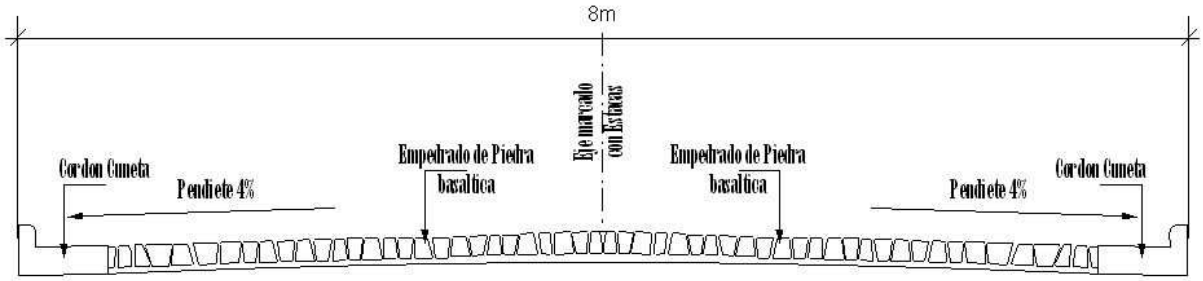

SECCION TRANSVERSAL TIPO

Esc. 1/50

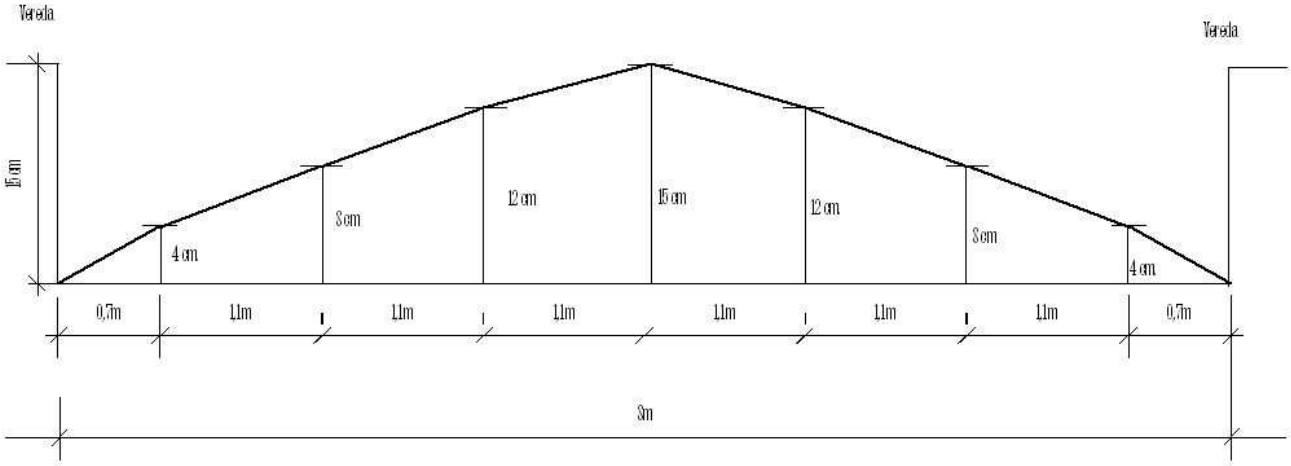

PERFIL TRANSVERSAL TIPO

ESCALA VERTICAL_____1/5.-

ESCALA HORIZONTAL_____.1/50.-

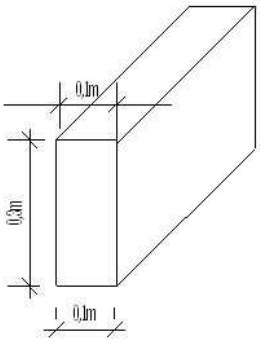

DETALLE CORDON ESCONDIDO DE HORMIGON

Esc. 1 - 15

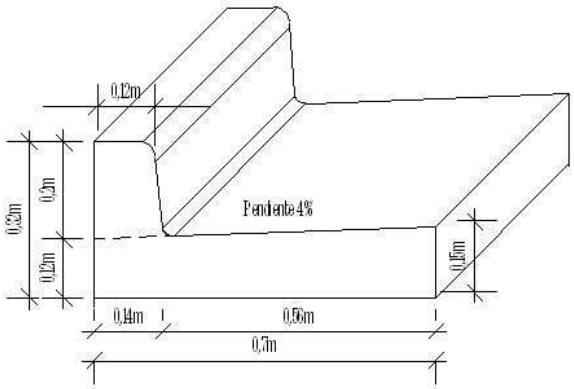

DETALLE CORDON CUNETA DE HORMIGON

Esc. 1 - 15

Municipalidad de San Juan del Paraná

Construcción de Empedrado en el Barrio Ex Cibils

LAMINA : Detalle de Cordón - Badén - Perfil Traversal

DIRECCION : Centro Urbano de SanJuan del Paraná

PROYECTISTA : Arq. Jorge Alberto Riveros

Matricula N° 1561

LAMINA N°

01

Arq. JORGE ALBERTO RIVEROS
Proyectista

Myriam E. Leprotti Baez
Intendente Municipal

Septiembre 2.011