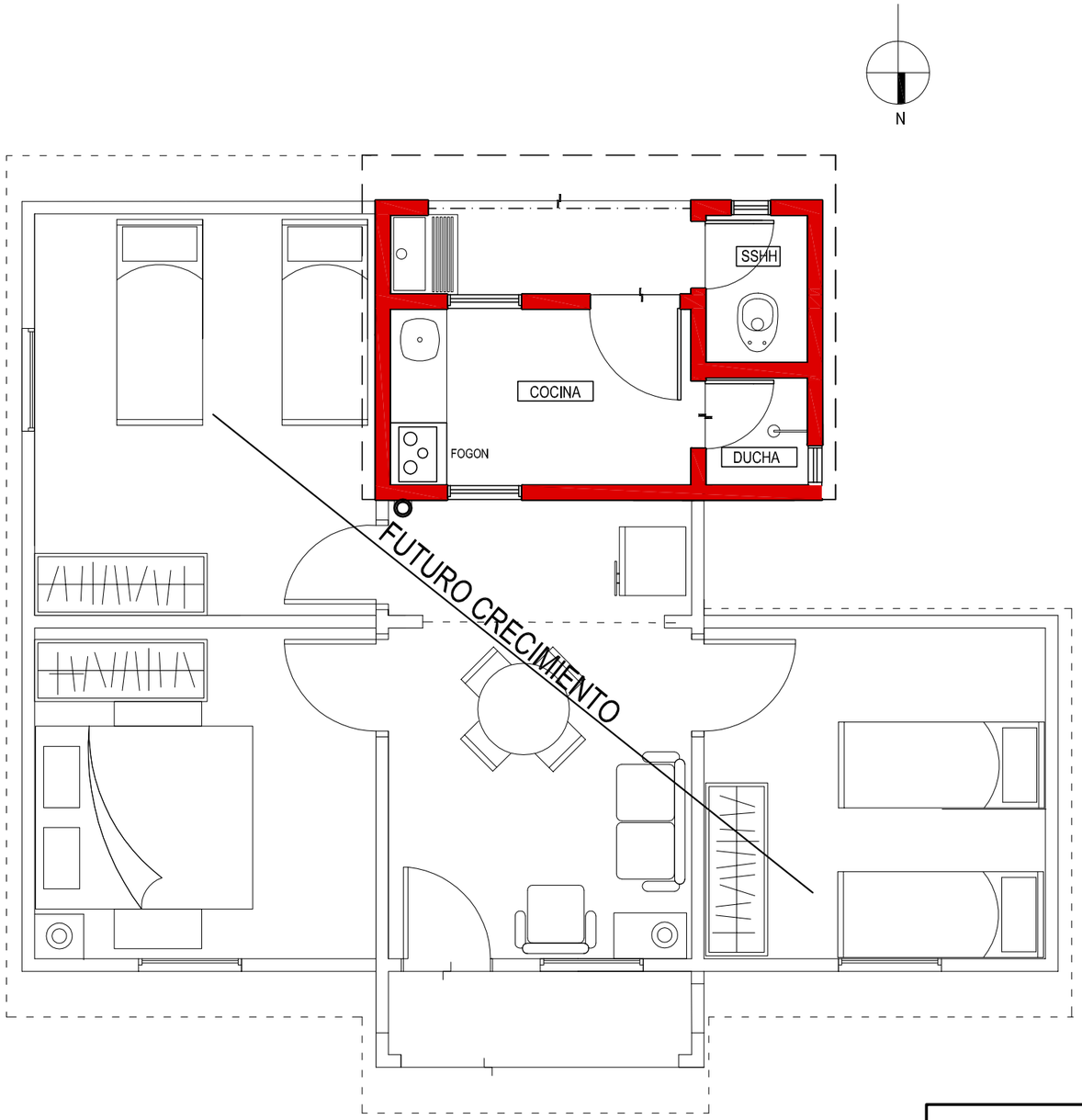

Planta Equipada c/Futuro Crecimiento
Esc.: 1/50

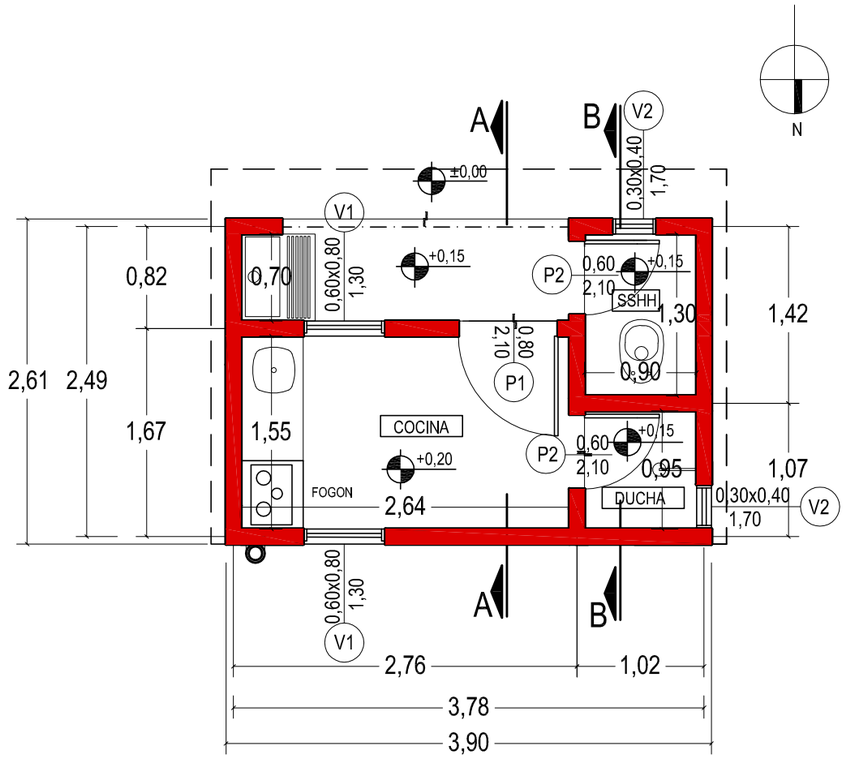

Planta Acotada
Esc.: 1/50

AREA = 10,17m²

AREA DE TECHO= 13,86m²

" UNIDADES SANITARIAS BASICAS PARA VIVIENDAS" "IMPLEMENTACION DE SOLUCIONES SANITARIAS PARA VIVIENDAS"	L1
PROTOTIPO RURAL 10.17m2	
PLANTA EQUIPADA Y PLANTA ACOTADA	
ESCALA: 1/50	

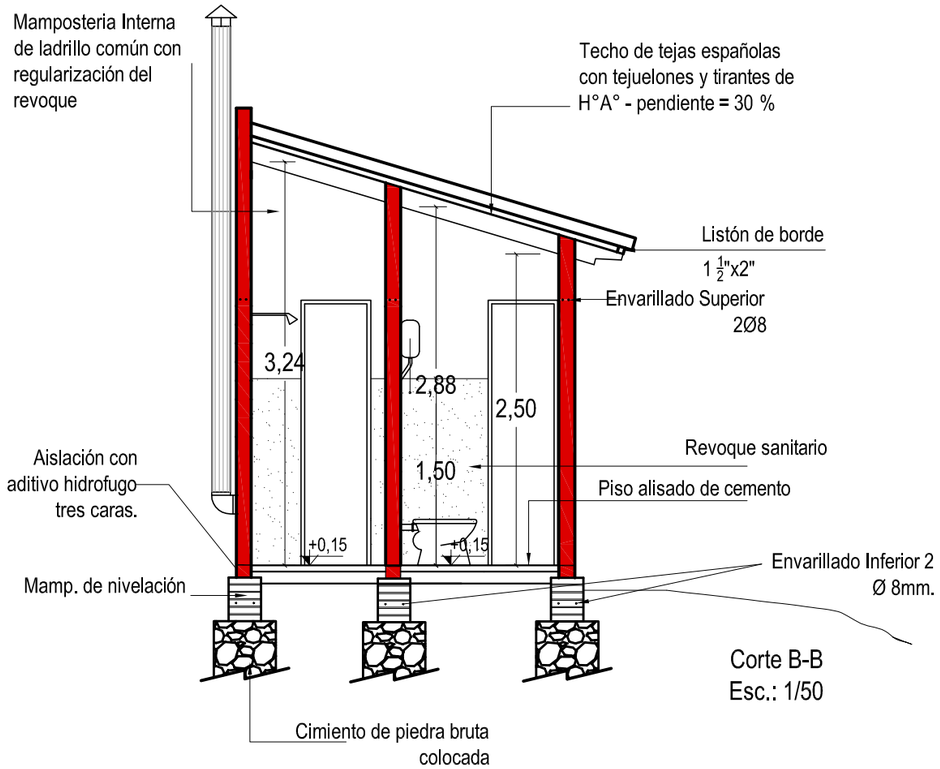

Corte B-B
Esc.: 1/50

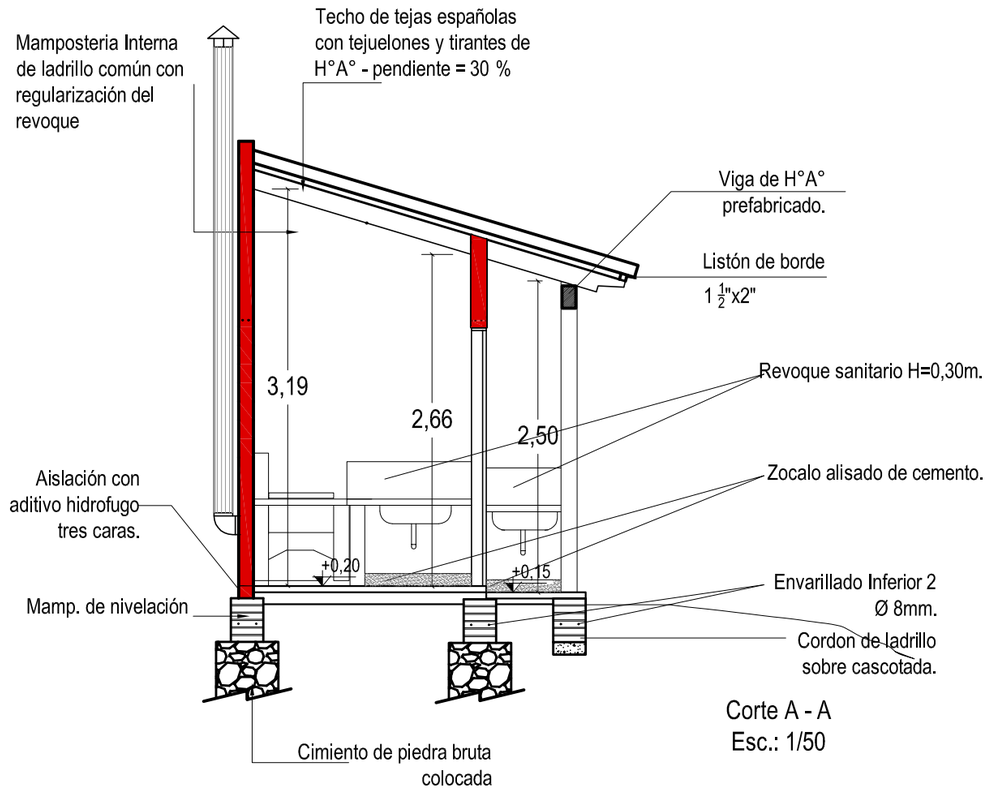

Corte A - A
Esc.: 1/50

" UNIDADES SANITARIAS BASICAS PARA VIVIENDAS" "IMPLEMENTACION DE SOLUCIONES SANITARIAS PARA VIVIENDAS"	L2
PROTOTIPO RURAL 10.17m2	
CORTE AA Y CORTE BB	
ESCALA: 1/50	

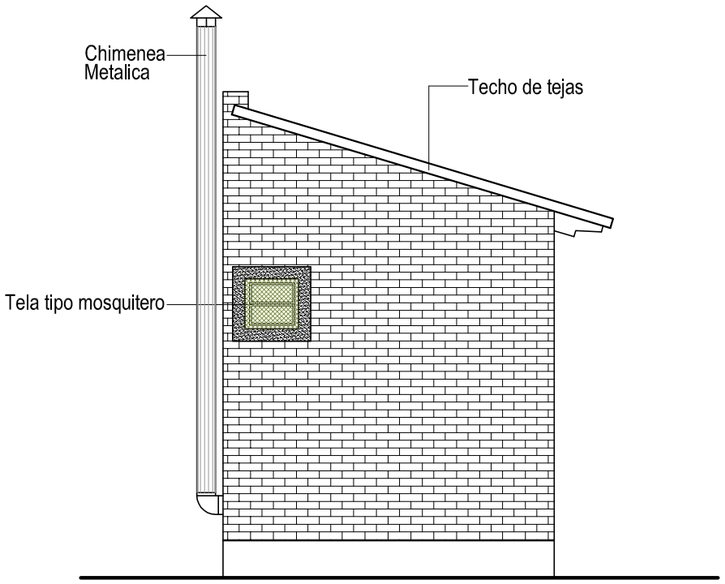

Fachada Oeste
Esc.: 1/50

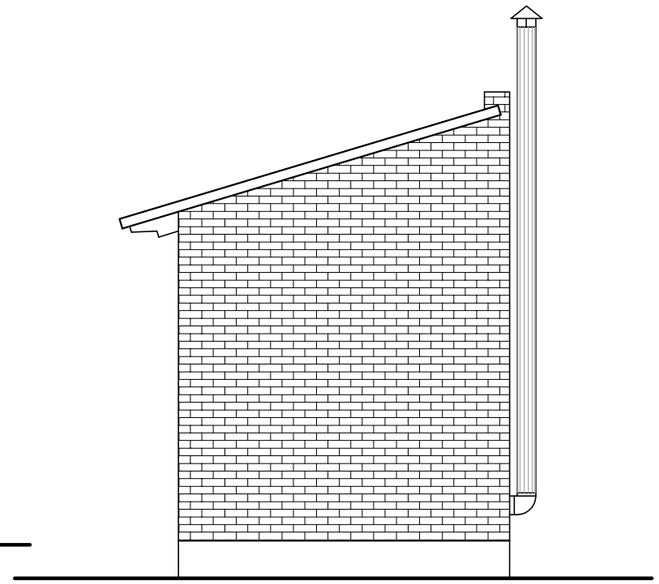

Fachada Este
Esc.: 1/50

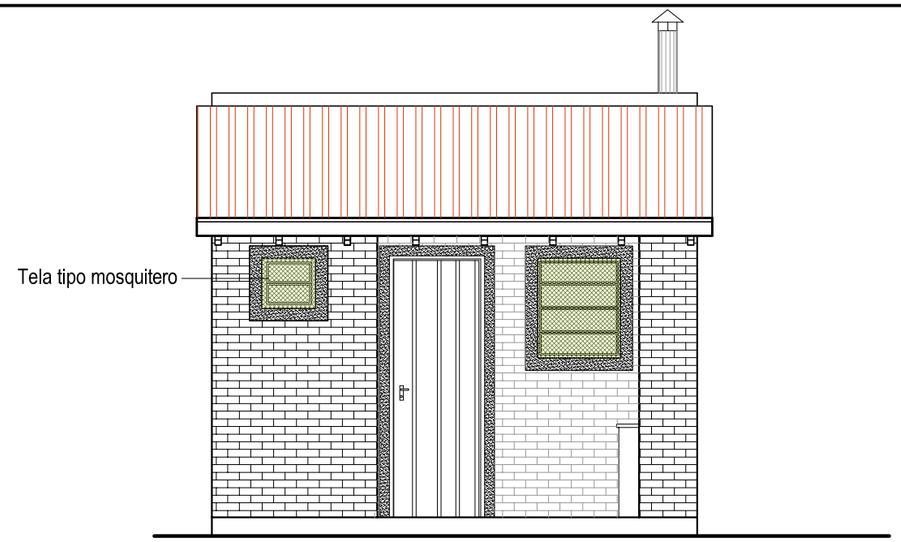

Fachada Sur
Esc.: 1/50

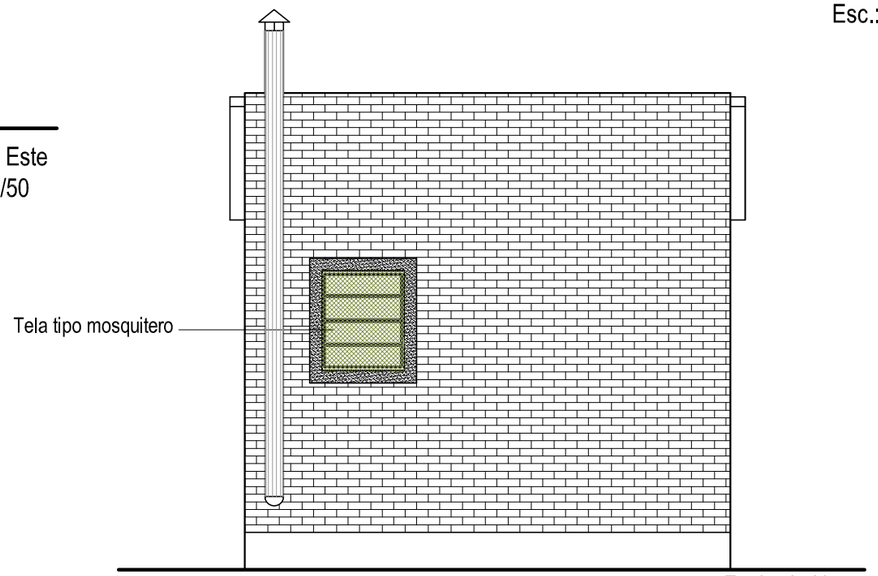

Fachada Norte
Esc.: 1/50

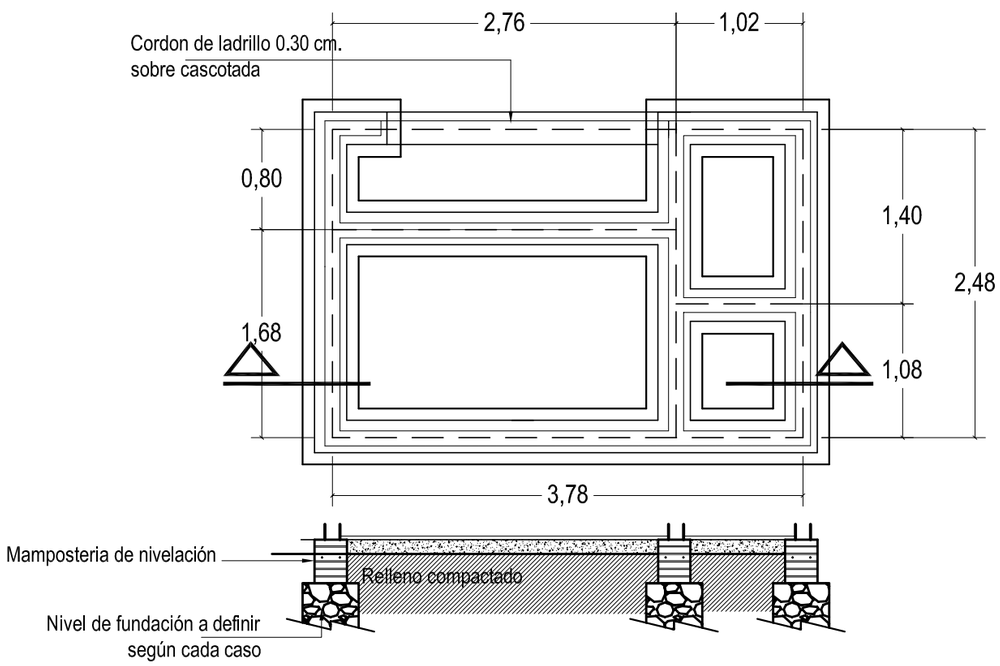

Planta de Cimentación
Esc.: 1/50

" UNIDADES SANITARIAS BASICAS PARA VIVIENDAS"

"IMPLEMENTACION DE SOLUCIONES SANITARIAS
PARA VIVIENDAS"

L3

PROTOTIPO RURAL 10.17m2

FACHADAS NORTE, SUR, ESTE, OESTE Y PLANTA DE CIMENTACION

ESCALA: 1/50

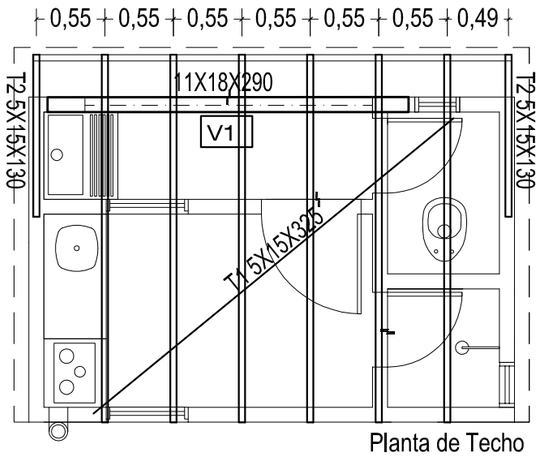

Planta de Techo
Esc.: 1/50

Planta de desague pluvial
Esc.: 1/50

Tirante H° A°5x15 - Corte Tipo

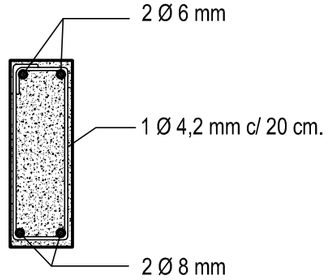

AREA DE TECHO= 13,86m²

Viga H° A°11x18 - Corte Tipo

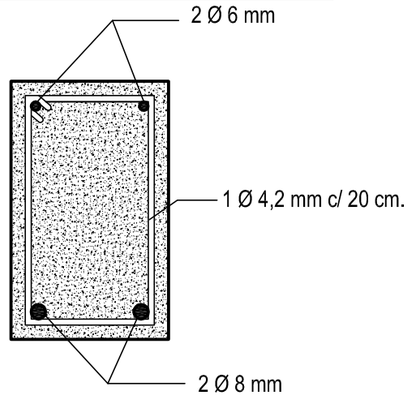

Listado de Tirantes y Vigas		
TIPO	CANT.	MEDIDAS
T1	6 un.	5X15X325 cm.
T2	2 un.	5X15X130 cm.
V1	1 un.	11X18X290 cm.
Liston	1 un.	1 1/2"X2"X385 cm.

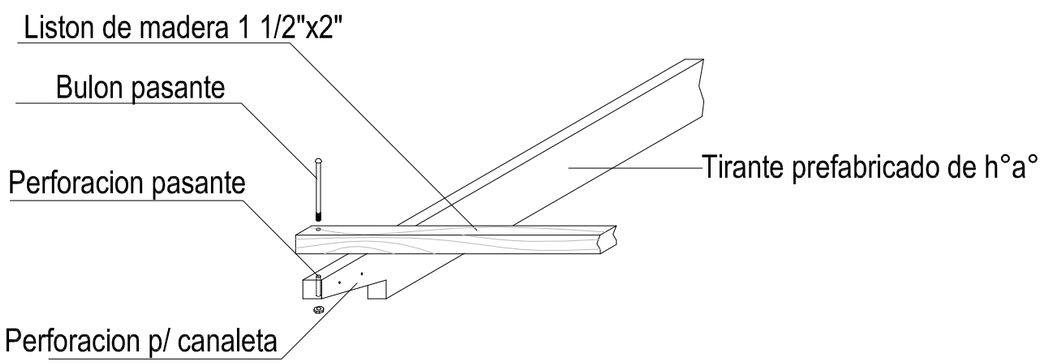

DETALLE DE UNION
TIRANTE C/LISTON
SIN ESCALA

" UNIDADES SANITARIAS BASICAS PARA VIVIENDAS"

"IMPLEMENTACION DE SOLUCIONES SANITARIAS
PARA VIVIENDAS"

L4

PROTOTIPO RURAL 10.17m2

PLANTA DE ESTRUCTURA DE TECHO , DETALLE DE VIGA Y TIRANTE Y PLANTA DE DESAGUE PLUVIAL

ESCALA: 1/50

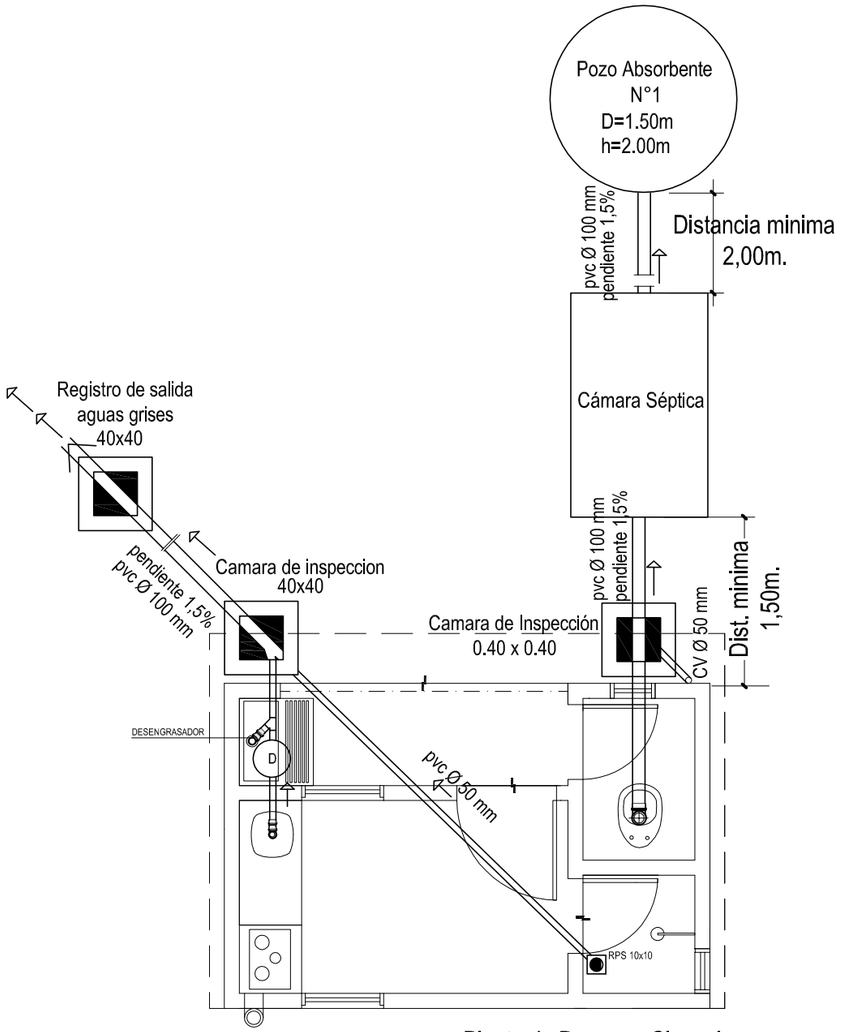

Planta de Desague Cloacal
Esc.:——1/50

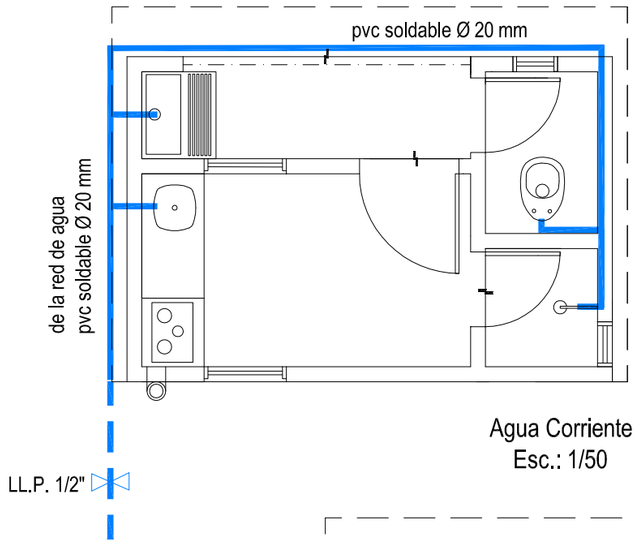

Agua Corriente
Esc.: 1/50

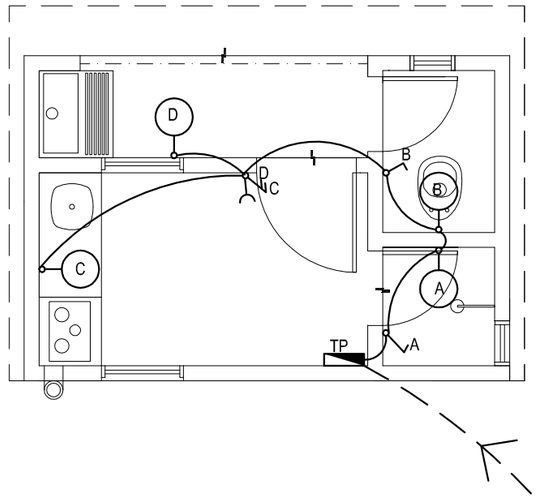

Planta de Instalación Eléctrica
Esc.: 1/50

" UNIDADES SANITARIAS BASICAS PARA VIVIENDAS"

"IMPLEMENTACION DE SOLUCIONES SANITARIAS
PARA VIVIENDAS"

L5

PROTOTIPO RURAL 10.17m2

PLANTA DE INSTALACION CLOACAL, AGUA Y ELECTRICA.

ESCALA: 1/50

PLANILLA DE LOCALES

UNIDAD SANITARIA BASICA PROTOTIPO RURAL 10,17m2

RUBRO / LOCAL	PISO	MAMPOSTERIA	ESTRUCTURA DE TECHO	ENTRETECHO	TECHO	ABERTURAS METALICAS		TRATAMIENTO MAMPOSTERIA				EQUIPAMIENTO
						PUERTAS	VENTANAS	MAMP. INTERIOR	MAMP. EXTERIOR	ABERT. MET.	MAMP. INTERIOR	
COCINA	ALISADO CEMENTO C/ZOCALO ALISADO DE CEMENTO	0,15 m. LADRILLOS VISTO EXTERIOR	VIGAS Y TIRANTES DE H°A° PREFABRICADO	TEJUELON CERAMICO	TEJA CERAMICA	P1	V1 CON TELA TIPO MOSQUITERO	REGULARIZACION	SILICONA	ANTIOXIDO+ SINTETICA	CAL C/FIJADOR	PILETA GRANITO RECONSTITUIDO
BAÑO	ALISADO CEMENTO	0,15 m. LADRILLOS VISTO EXTERIOR	VIGAS Y TIRANTES DE H°A° PREFABRICADO	TEJUELON CERAMICO	TEJA CERAMICA	P2	V2 CON TELA TIPO MOSQUITERO	REVOQUE SANITARIO	SILICONA	ANTIOXIDO+ SINTETICA	CAL C/FIJADOR	INODORO

UNIDAD SANITARIA BASICA
PLANILLA DE ABERTURAS

TIPO	DISEÑO	DIMENSIONES	ESPECIFICACIONES	CANTIDAD
V 1	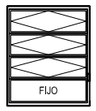	0.60 x 0.80	Ventana tipo balancin con 1 comando lateral, 3 hojas horizontales moviles,1paño inferior fijo. Vidrios traslucidos.	2
V 2		0.30x 0.40	Ventana de baño: tipo balancin con 1 comando lateral y 2 hojas moviles con vidrios traslucidos.	2
P1	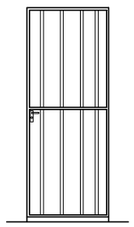	0.80 x 2.10	marco ángulo, 2 fichas de 3 agujeros soldadas, hoja rebatible de chapa de hierro plegada con cerradura para exterior.	1
P2	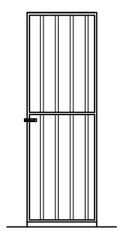	0.60x 2.10	marco ángulo, 2 fichas de 3 agujeros soldadas, hoja rebatible de chapa de hierro plegada con 2 tiradores y 2 pasadores, el exterior con portacandado.	2

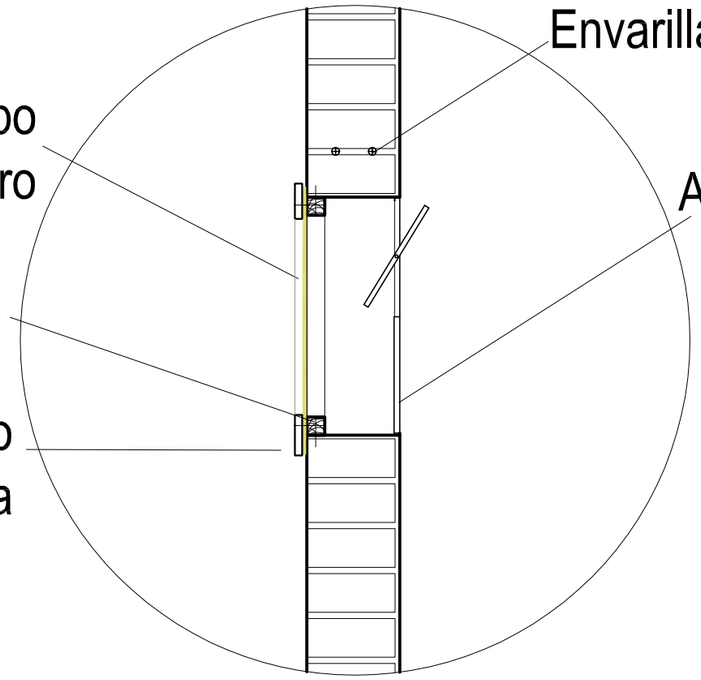

DETALLE COLOCACION DE TELA METALICA
Sin Escala

" UNIDADES SANITARIAS BASICAS PARA VIVIENDAS"

"IMPLEMENTACION DE SOLUCIONES SANITARIAS PARA VIVIENDAS"

L6

PROTOTIPO RURAL 10.17m2

DETALLE DE ABERTURAS Y PLANILLA DE LOCALES

ESCALA: 1/50

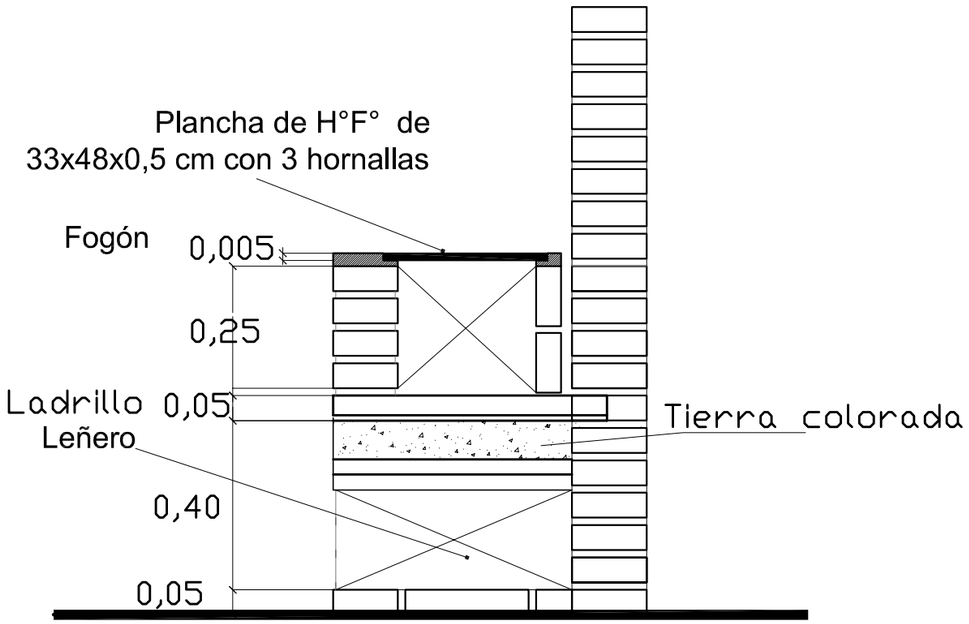

CORTE A - A

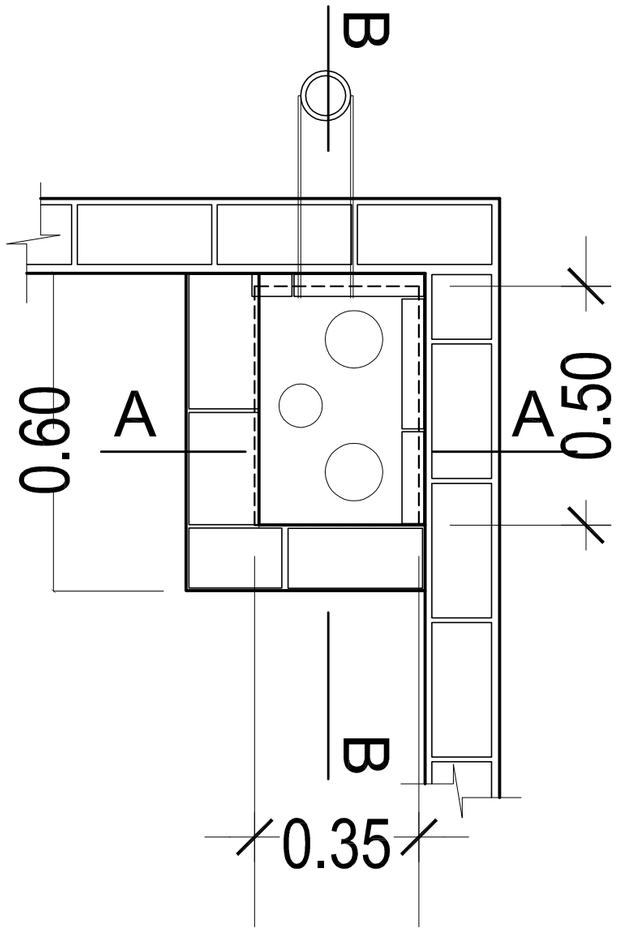

PLANTA

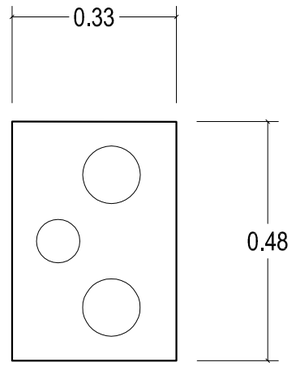

PLANTA

Plancha de H°F° de
33x48x0,5 cm con 3 hornallas

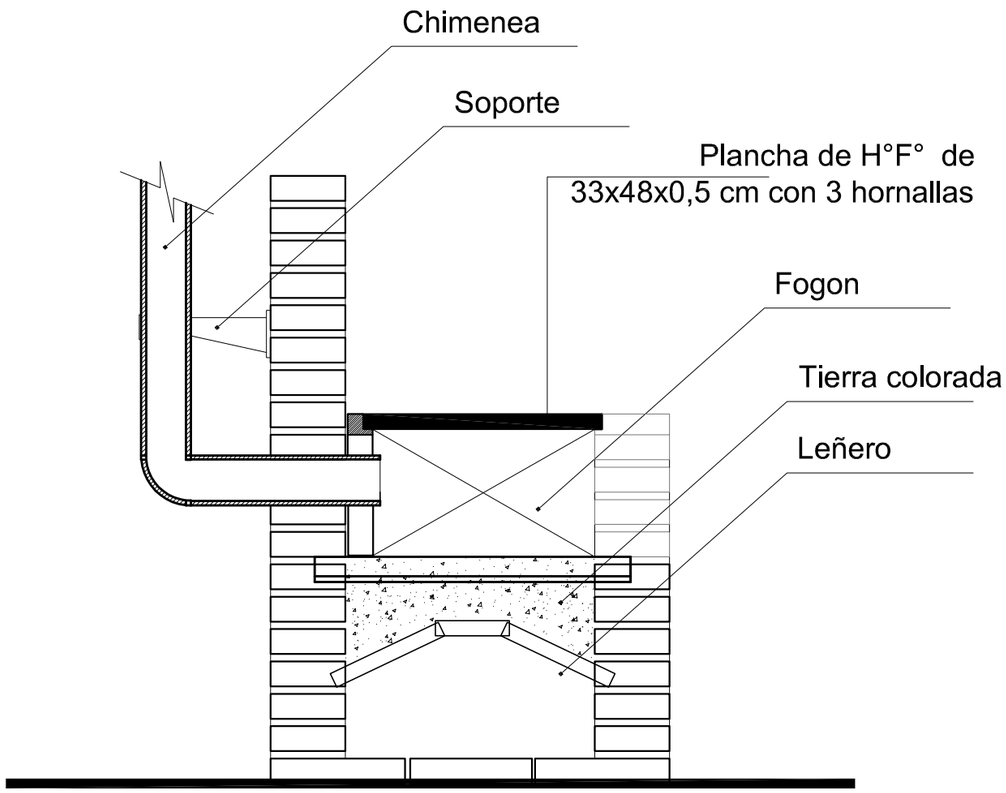

CORTE BB

" UNIDADES SANITARIAS BASICAS PARA VIVIENDAS" "IMPLEMENTACION DE SOLUCIONES SANITARIAS PARA VIVIENDAS"	L7
PROTOTIPO RURAL 10.17m2	
DETALLES DE FOGON	
ESCALA: S/E	

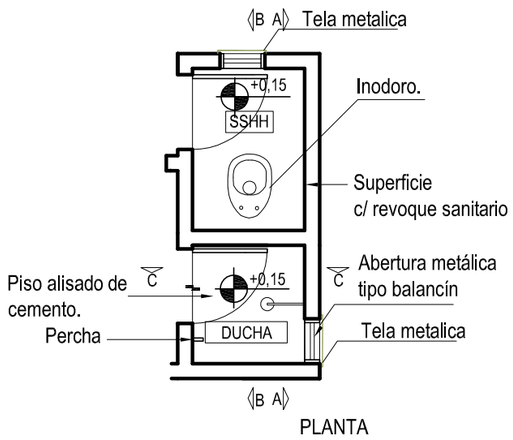

PLANTA

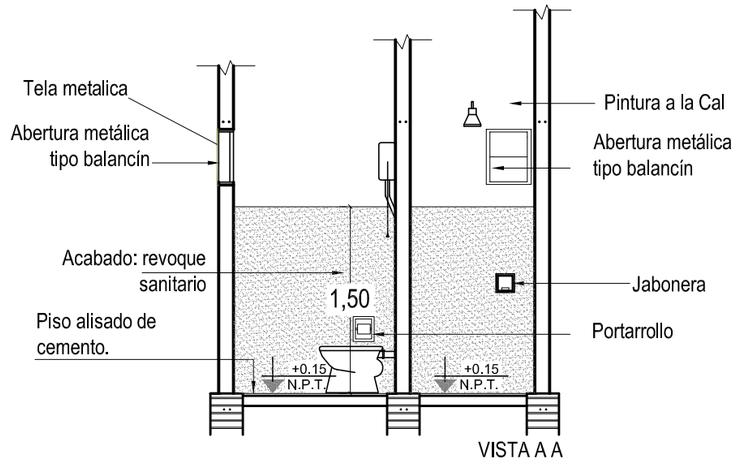

VISTA A A

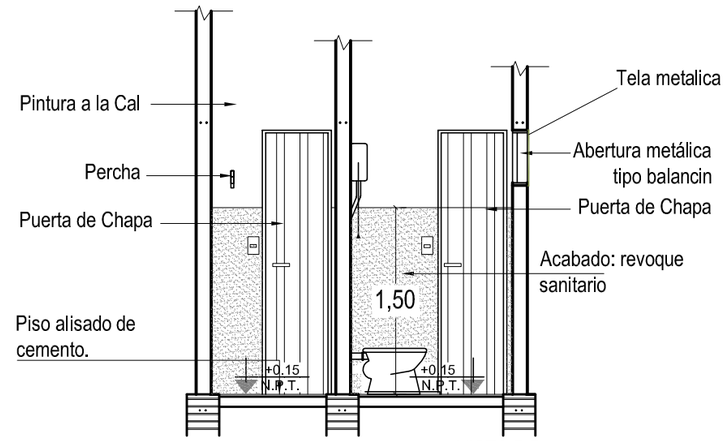

VISTA B B

CAMARA SEPTICA

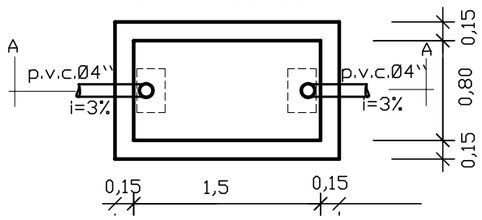

PLANTA

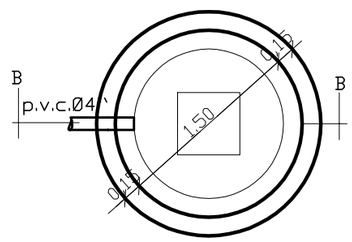

POZO ABSORBENTE

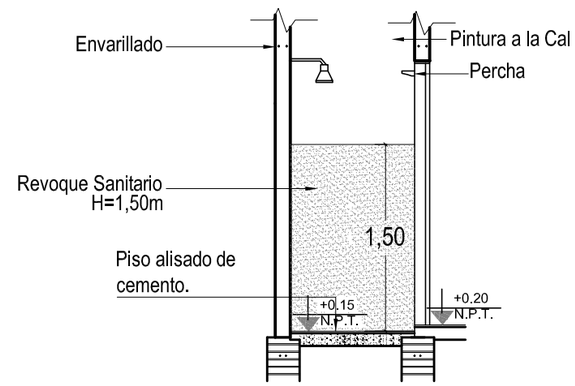

VISTA C C

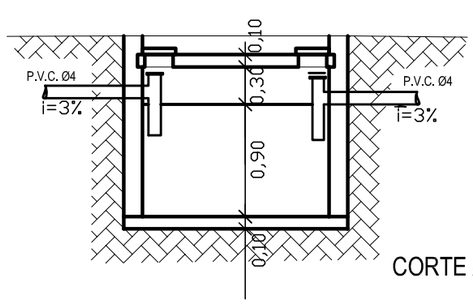

CORTE A-A

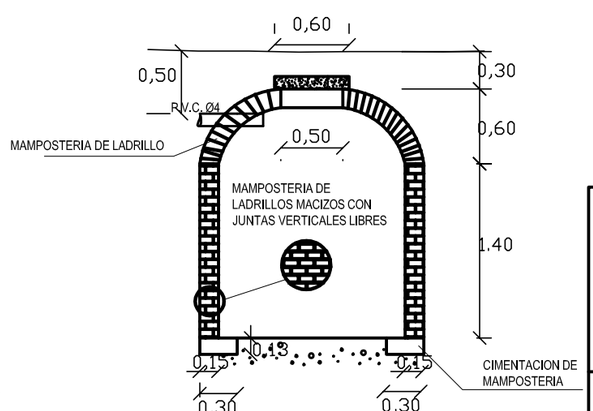

CORTE B-B

" UNIDADES SANITARIAS BASICAS PARA VIVIENDAS"

"IMPLEMENTACION DE SOLUCIONES SANITARIAS
PARA VIVIENDAS"

L8

PROTOTIPO RURAL 10.17m2

DETALLES DE BAÑO DE CAMARA SEPTICA Y POZO ABSORBENTE.

ESCALA: 1/50