GOBERNACION XV DEPARTAMENTO DE PRESIDENTE HAYES

OBRA: Escuela Básica Nº 7025 Ngalec Qom
Ubicación: Localidad Cerrito - Ciudad de Benjamín Aceval
Profesional: ARQ. Martha V. Sarabia - Reg. M.O.P.C. Nº 2.700

MINISTERIO DE EDUCACION Y CIENCIA **DIRECCION DE INFRAESTRUCTURA**	**LAMINA** **1**
1 Aula Tipo Pre-escolar 7,20x7,20 con SSHH — PLANTA DE UBICACION	

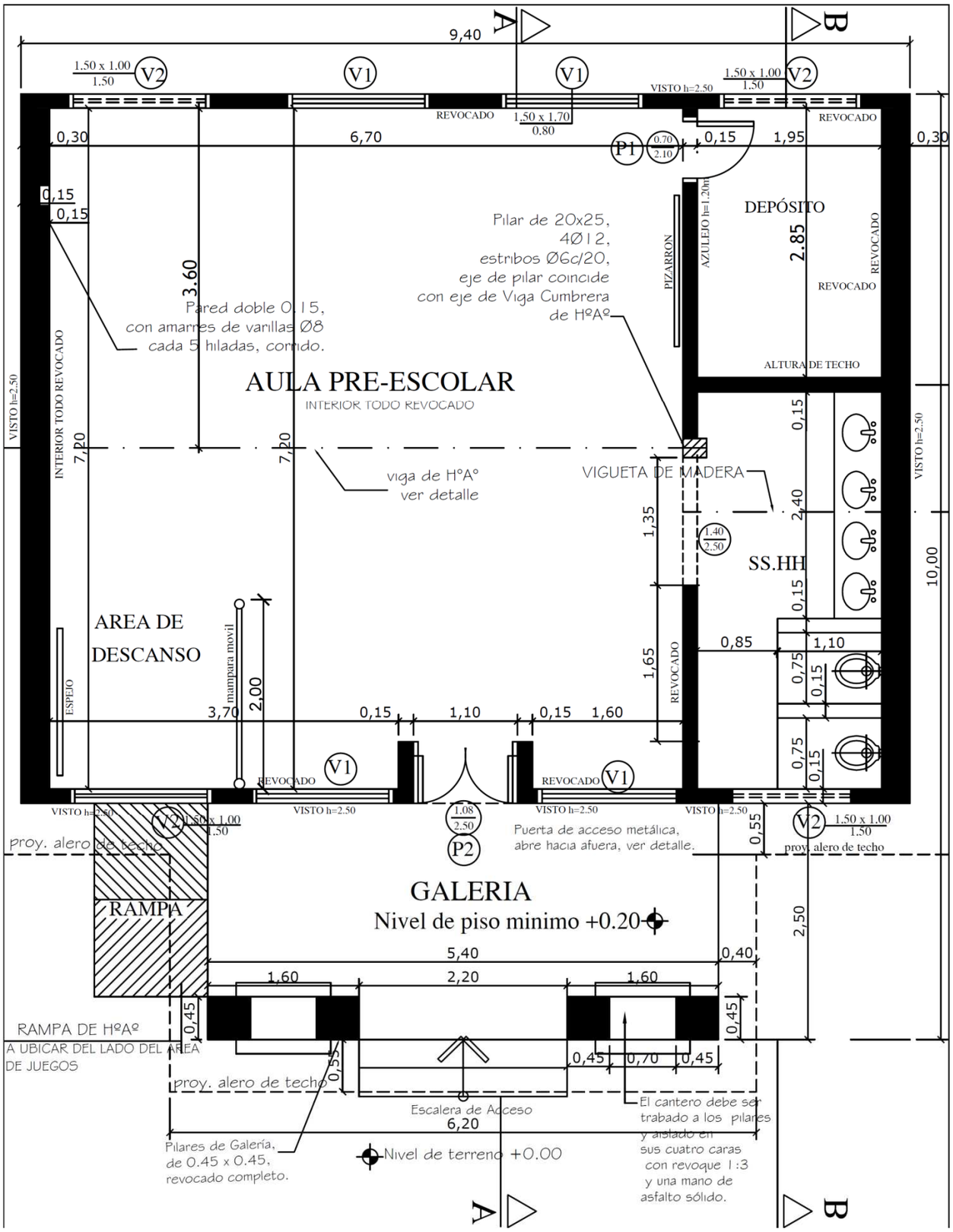

GOBERNACION XV DEPARTAMENTO DE PRESIDENTE HAYES

OBRA: Escuela Básica Nº 7025 Ngalec Qom

Ubicación: Localidad Cerrito - Ciudad de Benjamín Aceval

Profesional: ARQ. Martha V. Sarabia - Reg. M.O.P.C. Nº 2.709

MINISTERIO DE EDUCACION Y CIENCIA
DIRECCION DE INFRAESTRUCTURA

LAMINA
2

1 Aula Tipo Pre-escolar 7,20x7,20 con SSHH

PLANTA ACOTADA

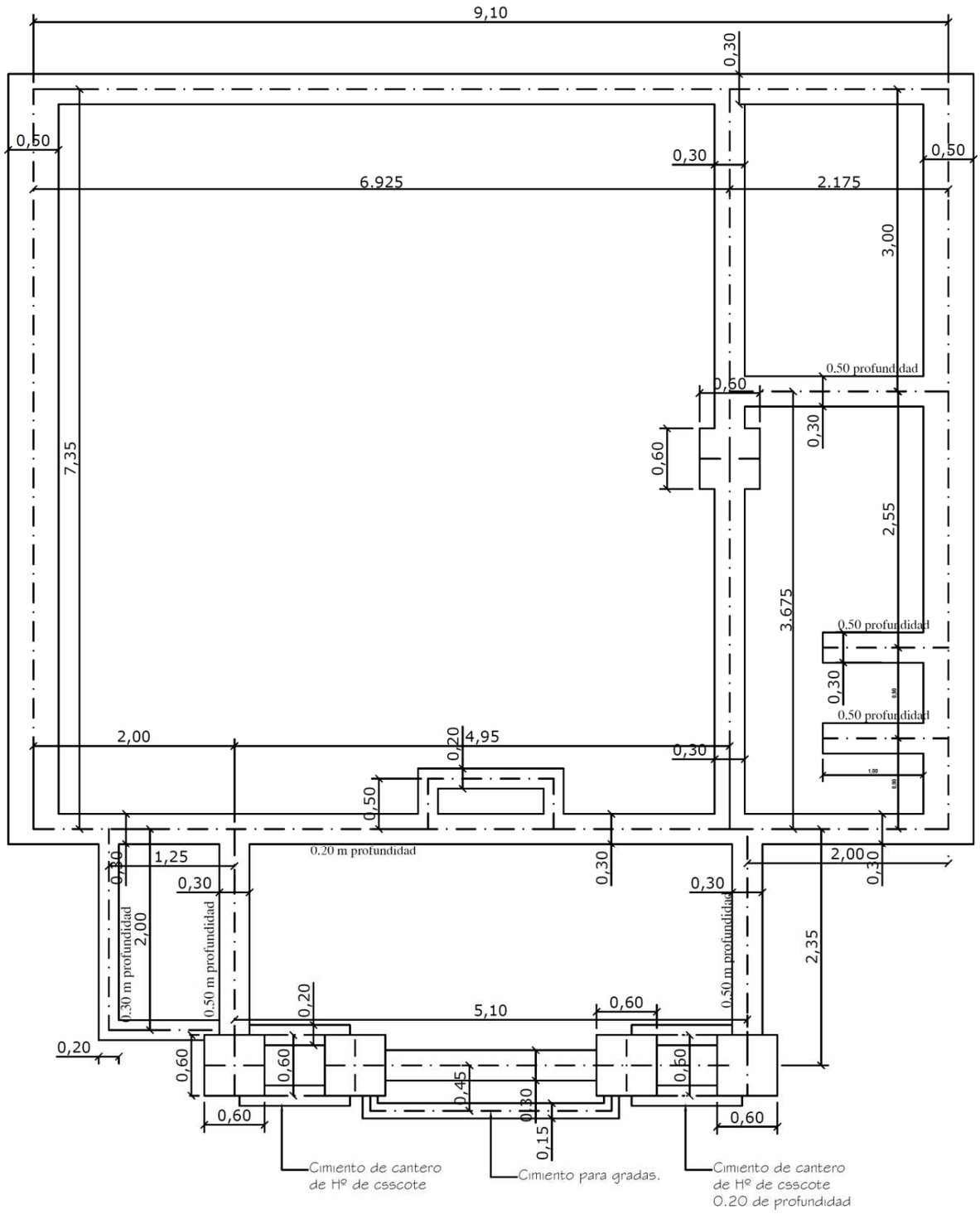

NIVEL DE TERRENO +-0.00
NIVEL INFERIOR FUNDACIÓN MÍNIMO -0.80 (Ver detalle)

GOBERNACION XV DEPARTAMENTO DE PRESIDENTE HAYES

OBRA: Escuela Básica Nº 7025 Ngalec Qom
Ubicación: Localidad Cerrito - Ciudad de Benjamín Aceval
Profesional: ARQ. Martha V. Serabia - Reg. M.O.P.C. Nº 2.700

MINISTERIO DE EDUCACION Y CIENCIA
DIRECCION DE INFRAESTRUCTURA

LAMINA 3

1 Aula Tipo Pre-escolar 7,20x7,20 con SSHH

PLANTA DE FUNDACION

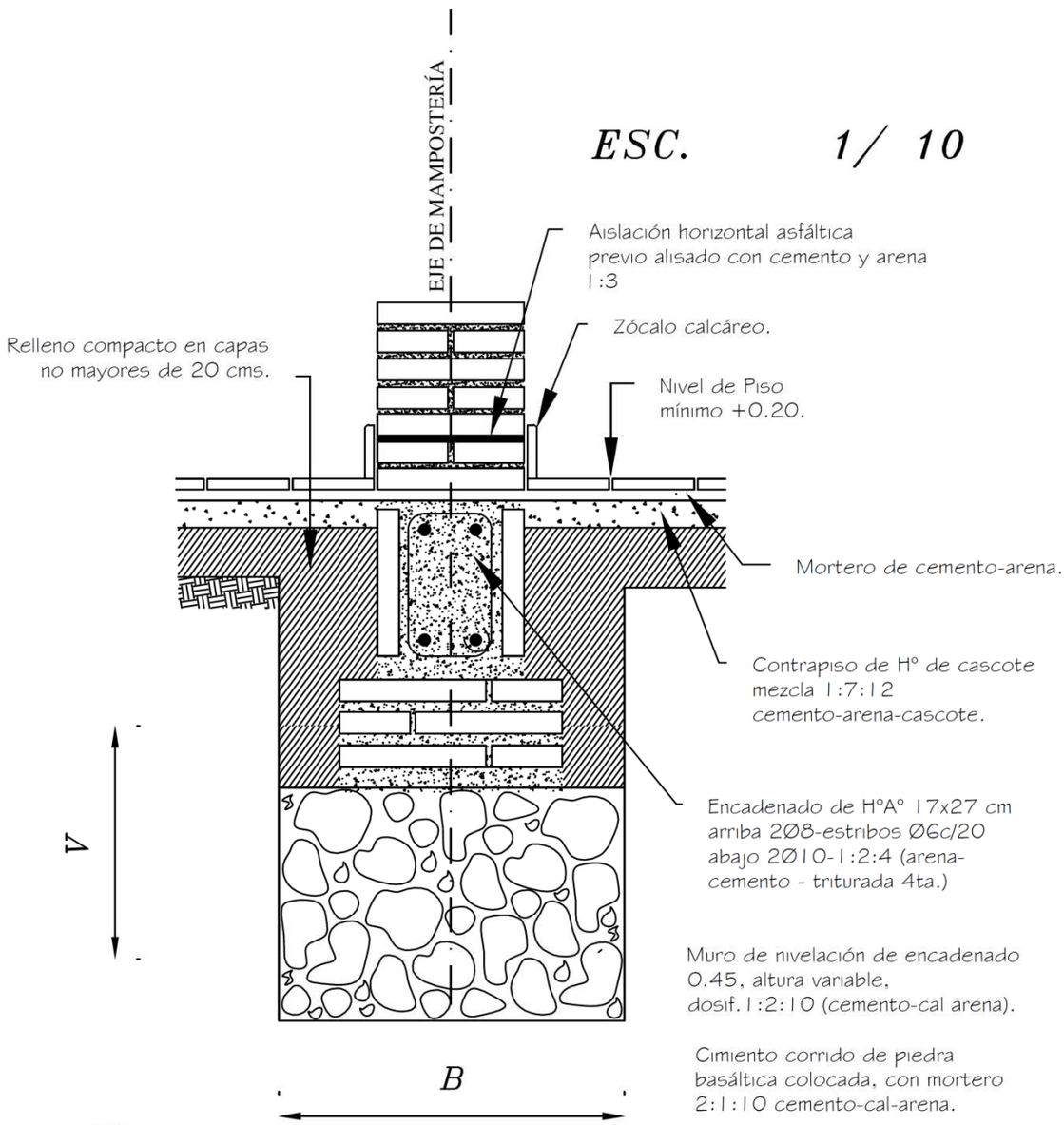

Obs.:

V = variable

B = ancho de cimentación

GOBERNACION XV DEPARTAMENTO DE PRESIDENTE HAYES

OBRA: Escuela Básica Nº 7025 Ngalec Qom

Ubicación: Localidad Cerrito - Ciudad de Benjamín Aceval

Profesional: ARQ. Martha V. Serabia - Reg. M.O.P.C. Nº 2.709

MINISTERIO DE EDUCACION Y CIENCIA
DIRECCION DE INFRAESTRUCTURA

LAMINA 4

1 Aula Tipo Pre-escolar 7,20x7,20 con SSHH — DETALLE DE FUNDACION

GOBERNACION XV DEPARTAMENTO DE PRESIDENTE HAYES

OBRA: Escuela Básica Nº 7025 Ngalec Qom
Ubicación: Localidad Cerrito - Ciudad de Benjamín Aceval

MINISTERIO DE EDUCACION Y CIENCIA
DIRECCION DE INFRAESTRUCTURA

1 Aula Tipo Pre-escolar 7,20x7,20 con SSHH

CORTE AA

LAMINA 5

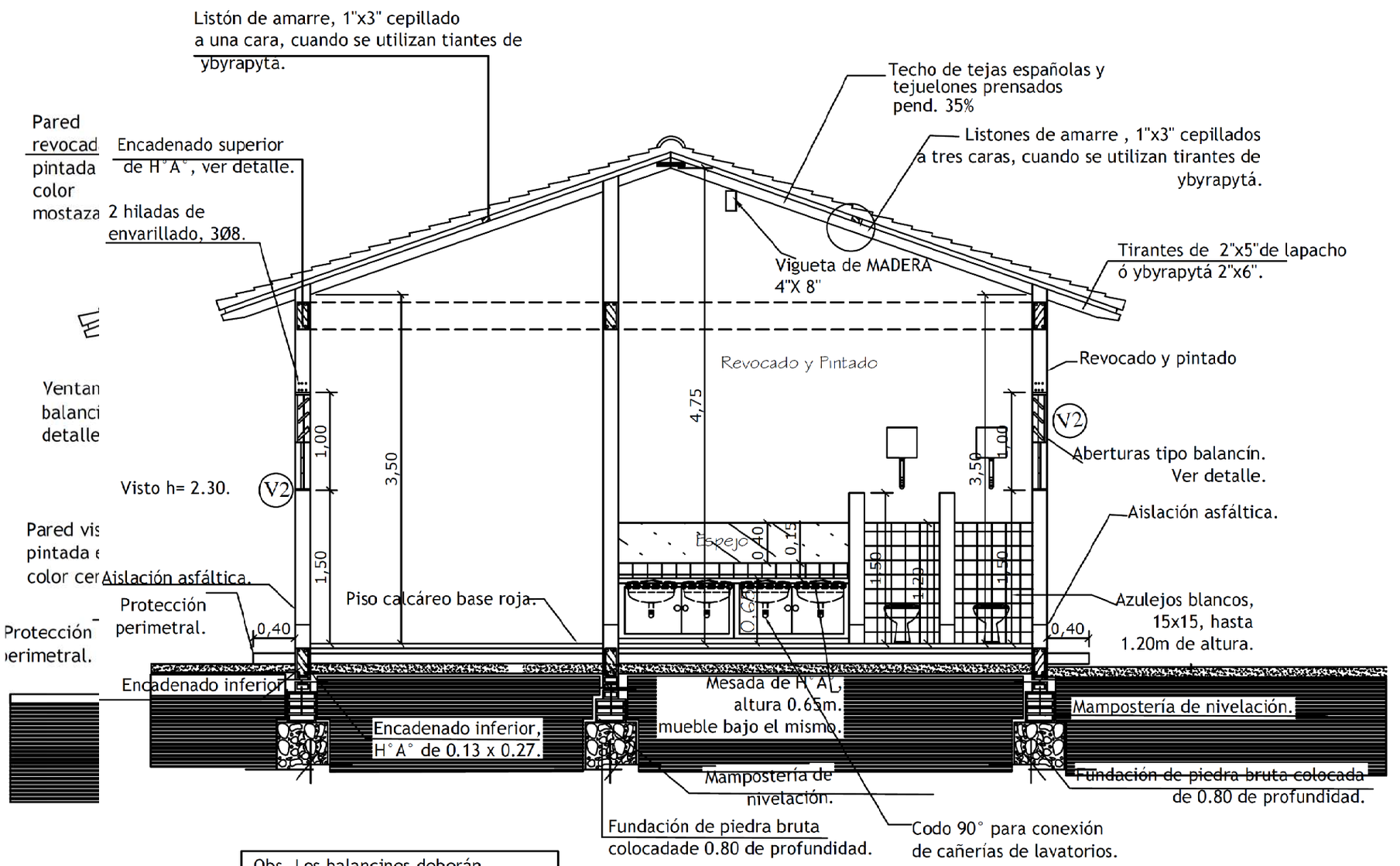

Obs. Los balancines deberán ser colocados a medida que se van construyendo los muros de elevación

construyendo los muros de elevación

esc. 1/50.

CORTE B-B
esc. 1/50.

GOBERNACION XV DEPARTAMENTO DE PRESIDENTE HAYES

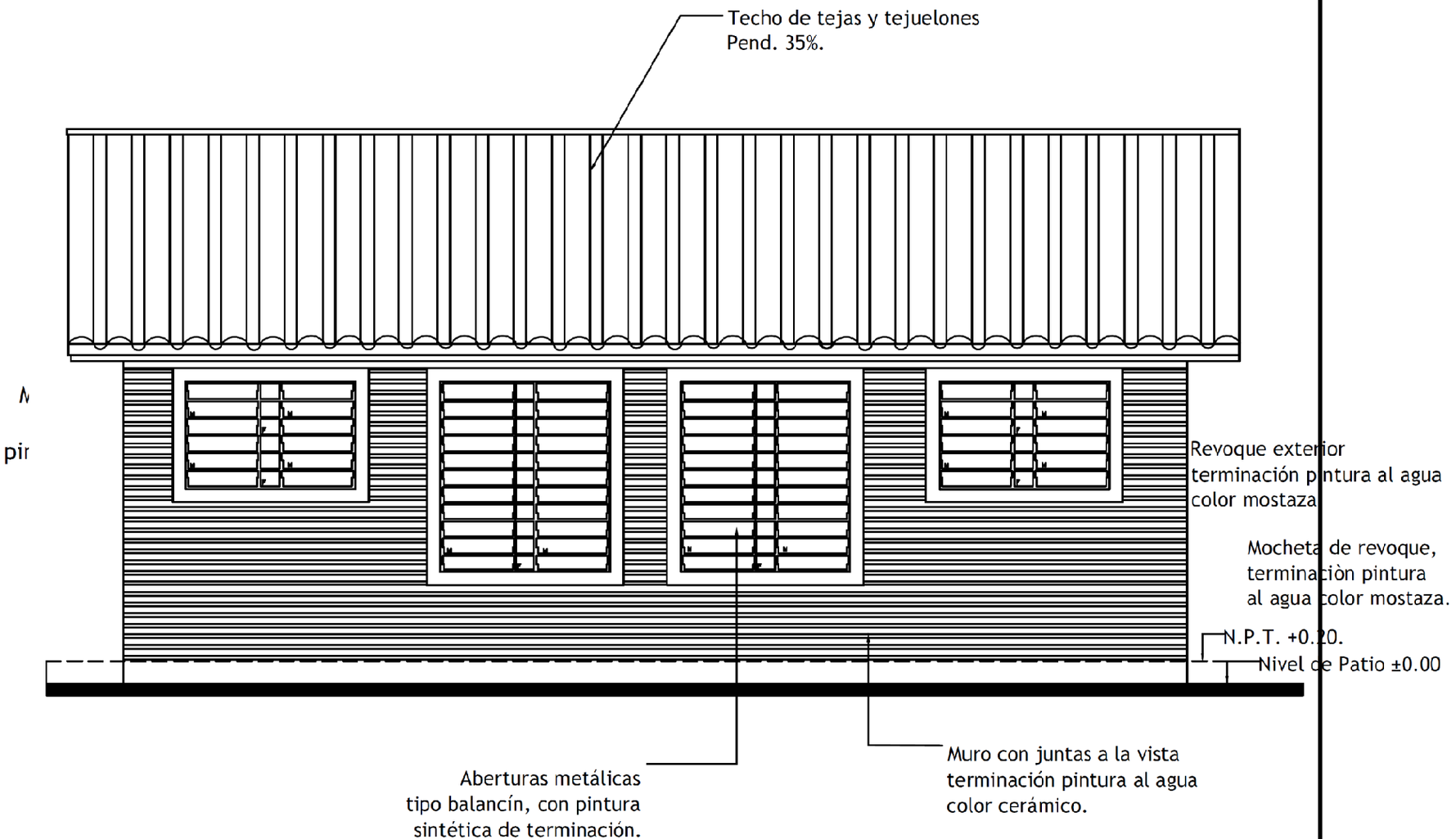

FACHADA POSTERIOR
esc. 1/50

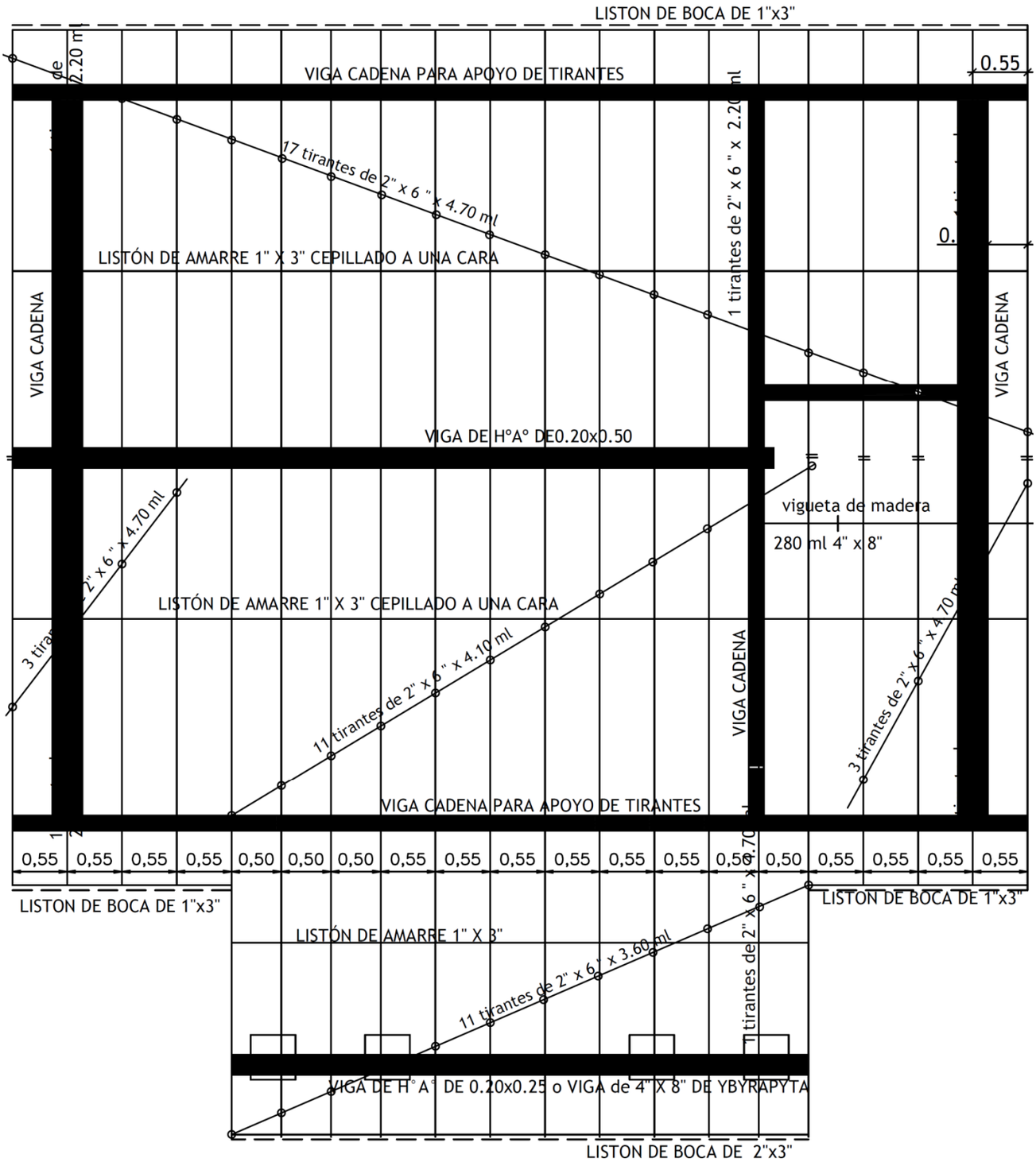
LISTON DE BOCA DE 1"x3"
VIGA CADENA PARA APOYO DE TIRANTES
0.55
17 tirantes de 2" x 6 " x 4.70 ml
LISTÓN DE AMARRE 1" X 3" CEPILLADO A UNA CARA
1 tirantes de 2" x 6 " x 2.20 ml
VIGA CADENA
VIGA CADENA
VIGA DE H°A° DE0.20x0.50
vigueta de madera
280 ml 4" x 8"
LISTÓN DE AMARRE 1" X 3" CEPILLADO A UNA CARA
11 tirantes de 2" x 6 " x 4.10 ml
3 tirantes de 2" x 6 " x 4.70 ml
VIGA CADENA
VIGA CADENA PARA APOYO DE TIRANTES
0,55 0,55 0,55 0,55 0,50 0,50 0,50 0,55 0,55 0,55 0,55 0,55 0,55 0,50 0,55 0,55 0,55 0,55
LISTON DE BOCA DE 1"x3"
LISTON DE BOCA DE 1"x3"
LISTÓN DE AMARRE 1" X 3"
11 tirantes de 2" x 6 " x 3.60 ml
11 tirantes de 2" x 6 " x 4.70
VIGA DE H° A° DE 0.20x0.25 o VIGA de 4" X 8" DE YBYRAPYTA
LISTON DE BOCA DE 2"x3"

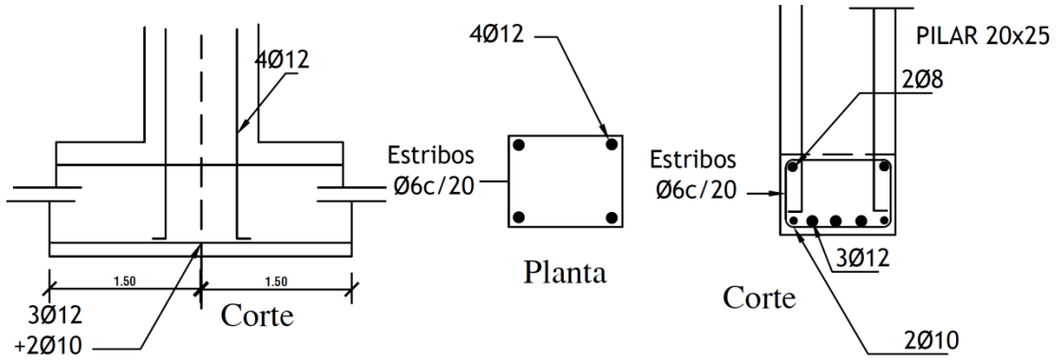

Detalle pilar de apoyo de viga principal Sin escala

PILAR DE Hº Aº DE 0.20 X 0.25

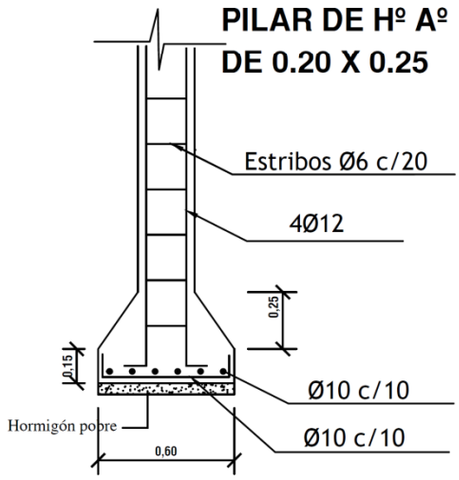

DADO DE Hº Aº DE 0.20 X 0.20 X 0.60

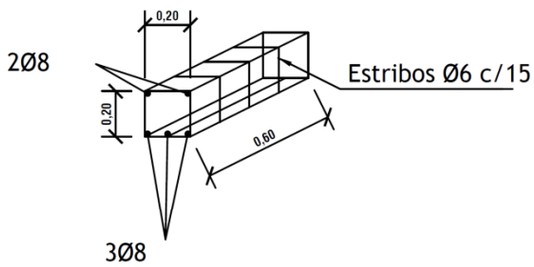

DETALLE DE ZAPATA CON ENCADENADO INFERIOR

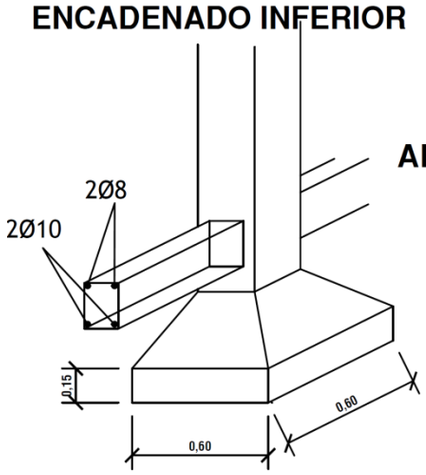

ARMADURA DE ZAPATA

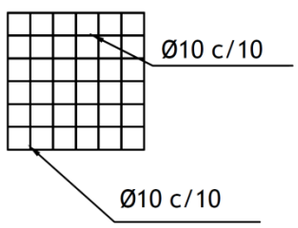

ZAPATA

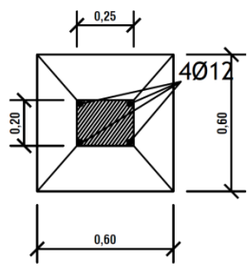

DETALLE DE CUÑA

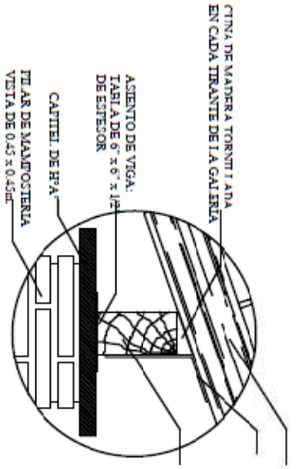

Obs:: Para todas las aulas en los apoyos de los tirantes sobre las vigas de galerías, dichos tirantes deberán

DETALLE CAPITEL

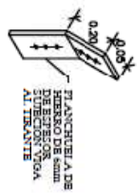

Viga H°A° 0.20x0.45

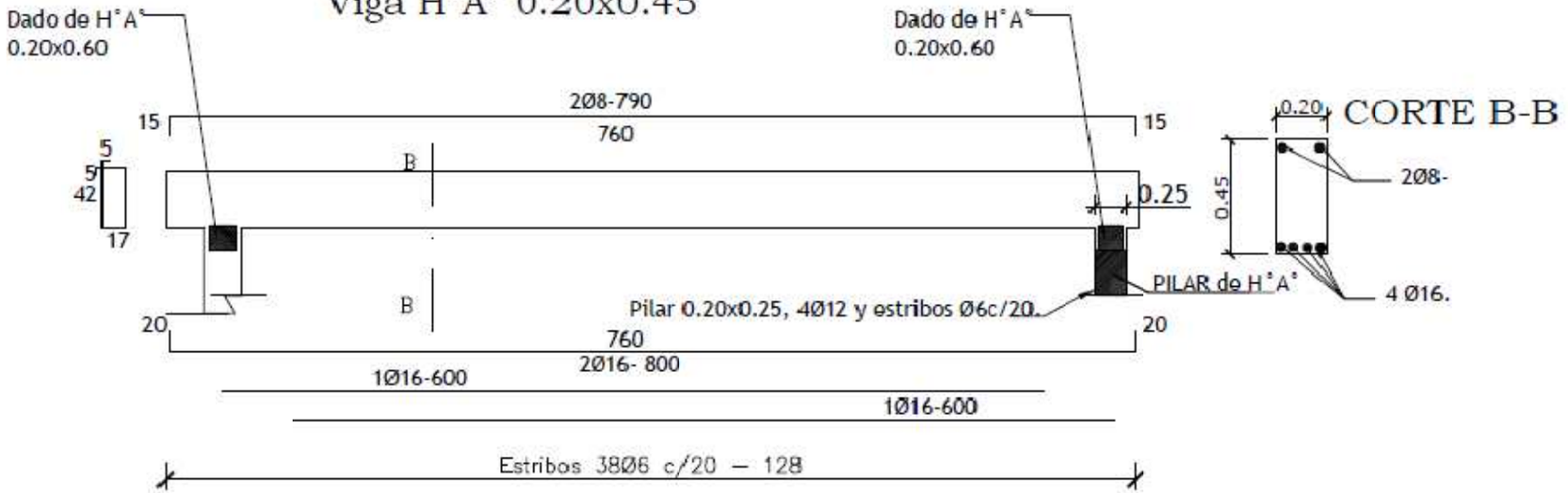

CORTE B-B

Dosificacion H°A°

1:2 :4

1 CEMENTO
2 ARENA
4 PIEDRA TRITURADA

CORTE C-C

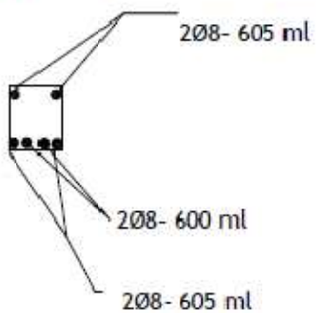

Viga H°A° en Galeria 0.20x0.25 (Opcional de Lapacho 4" x 8")

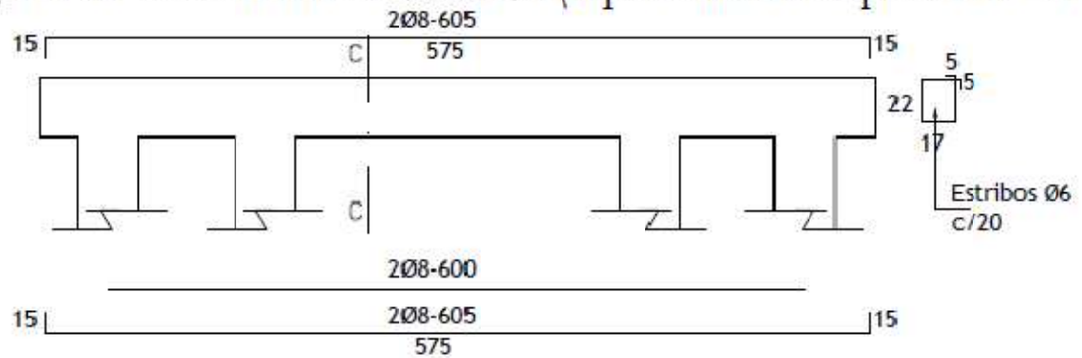

ENCADENADO SUPERIOR Y INFERIOR PARA MURO DE 0.30 (DOBLE 0.15)

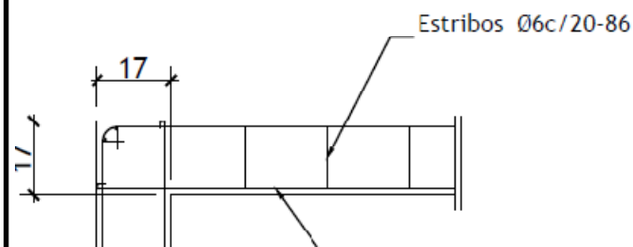

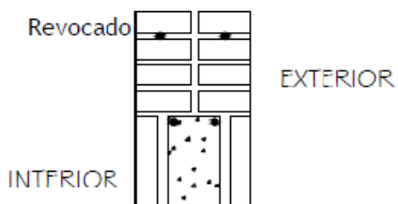

al T.E
NYY 2x6-1"
1x40
#1
#1p

CUADRO DE CARGA DEL TS10

Circuitos	Fluorescentes		Tomas	Otras Cargas	Total
	1x40w	3x40w			
#1	5	4	3	2 (V.T)	1.500
CARGA TOTAL					1.600 W

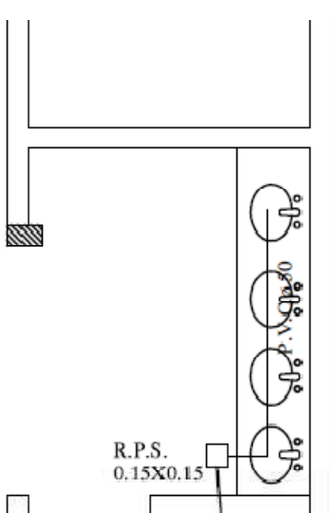

Planta inst. desague cloacal esc.__ 1:50

Obs.: La pend. de las cañerías deberán ser 0.5%

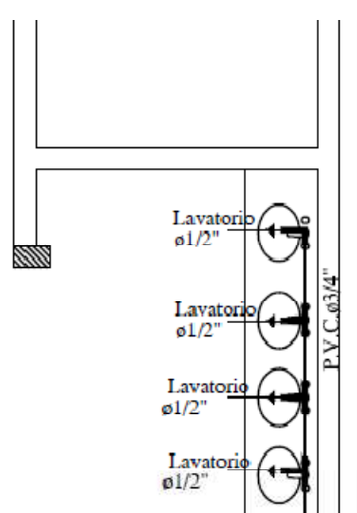

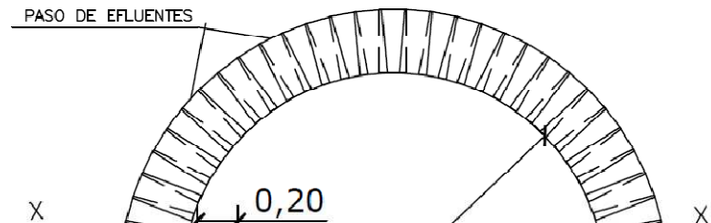
PASO DE EFLUENTES
X
0,20
X

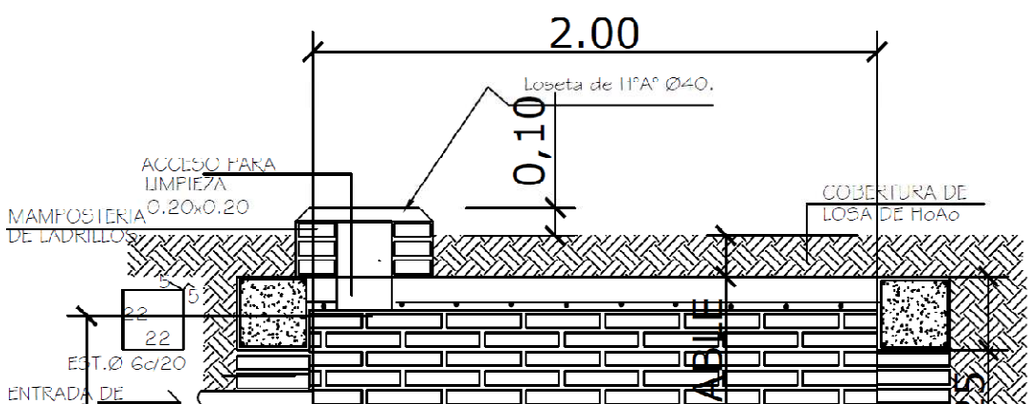
2.00
Loseta de IIºA° Ø40.
0,10
ACCESO PARA
LIMPIEZA
0.20x0.20
MAMPOSTERIA
DE LADRILLOS
COBERTURA DE
LOSA DE HoAo
5
5
22
22
EST.Ø 6c/20
ENTRADA DE
ABUE
5

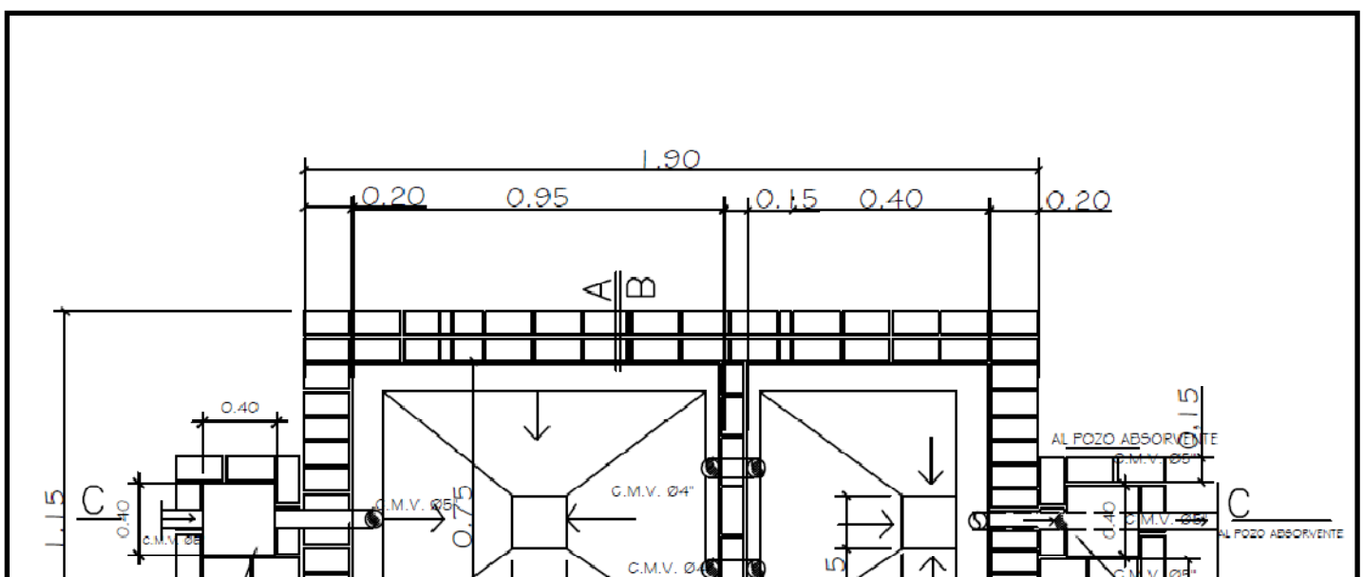
1.90
0.20
0.95
0.15
0.40
0.20
A
B
1.15
C
0.40
C.M.V. Ø5"
0.75
C.M.V. Ø4"
C.M.V. Ø4"
0.15
AL POZO ABSORVENTE
C.M.V. Ø5"
C
0.40
C.M.V. Ø5"
AL POZO ABSORVENTE

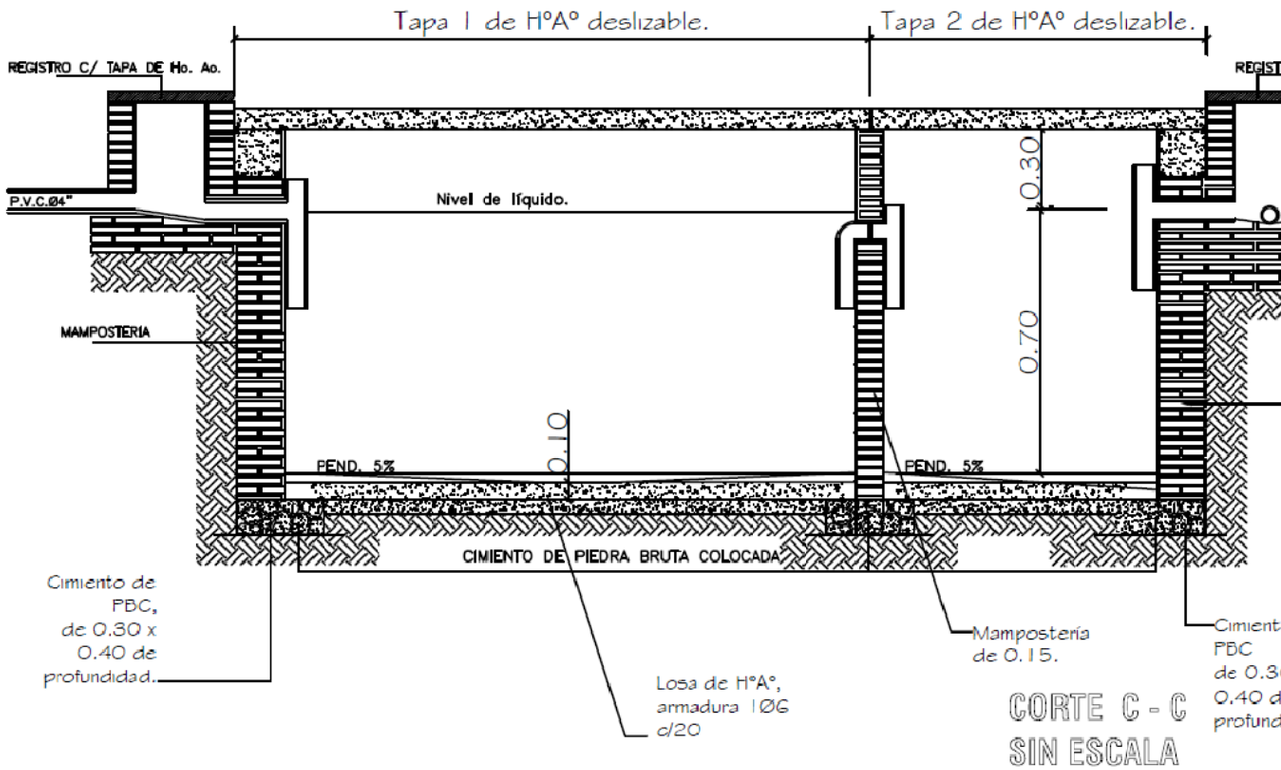
Tapa 1 de HºAº deslizable.
Tapa 2 de HºAº deslizable.
REGISTRO C/ TAPA DE Ho. Ao.
P.V.C.Ø4"
Nivel de líquido.
0.30
0.70
MAMPOSTERIA
0.10
PEND. 5%
PEND. 5%
CIMIENTO DE PIEDRA BRUTA COLOCADA
Cimiento de PBC, de 0.30 x 0.40 de profundidad.
Losa de HºAº, armadura 1ØG c/20
Mampostería de 0.15.
CORTE C - C
SIN ESCALA

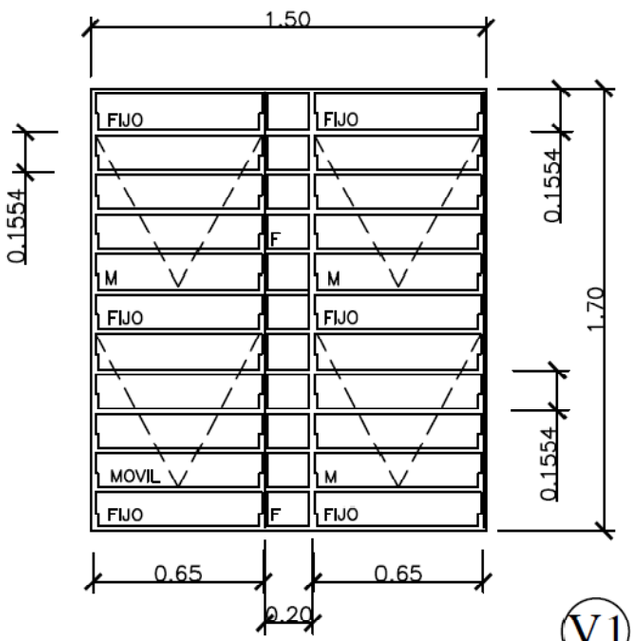

V1

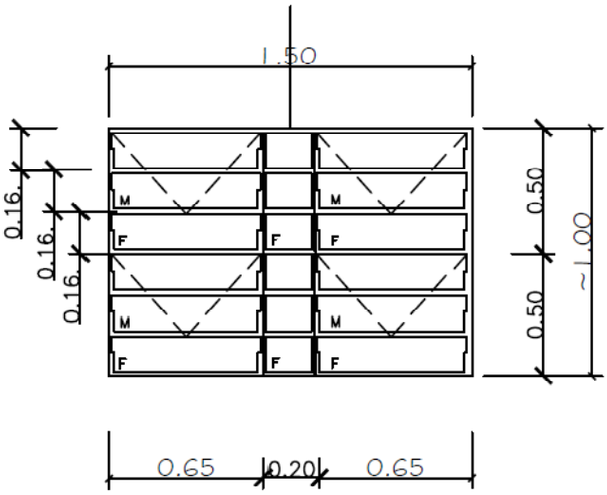

MOVIL
FIJO

V2

DETALLE DE BALANCINES

OBS.: COLOCAR LOS BALANCINES EN LA PARTE INTERNA DE LOS MUROS DE MAMPOSTERÍA, PARA EVITAR QUE LOS COMANDOS TOPEN CON LOS MISMOS.

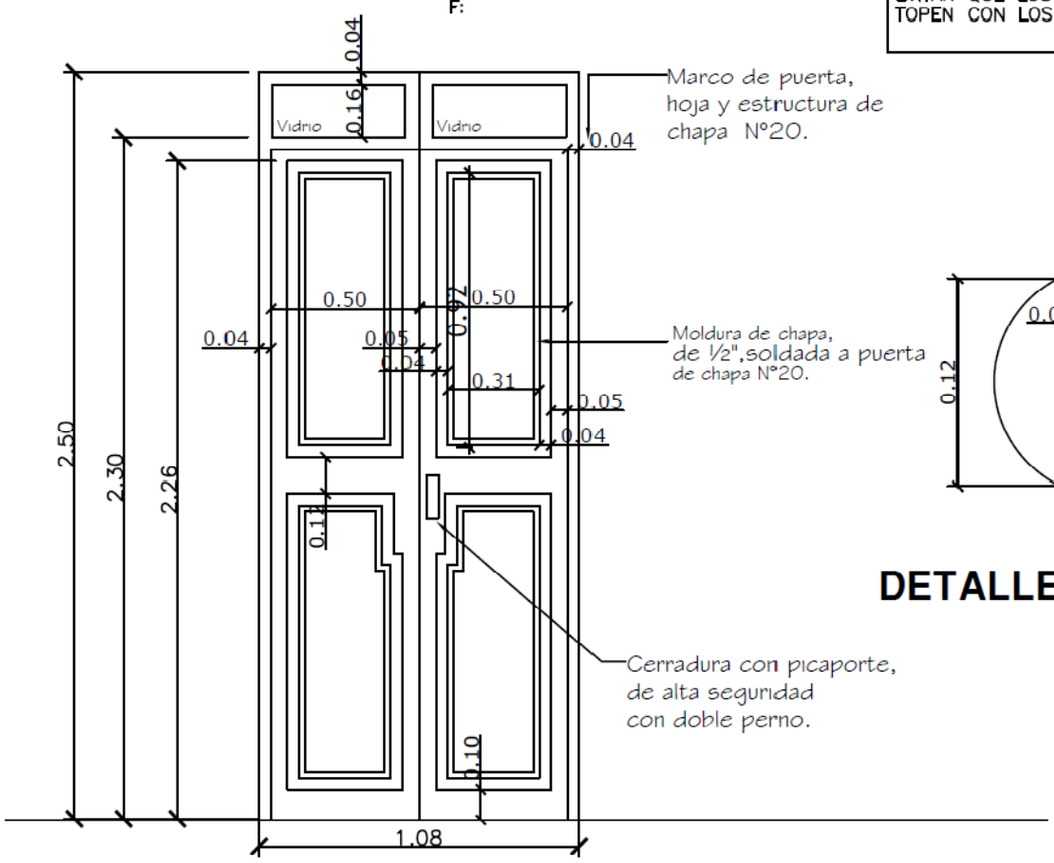

DETALLE DE PUERTA DE ACCESO

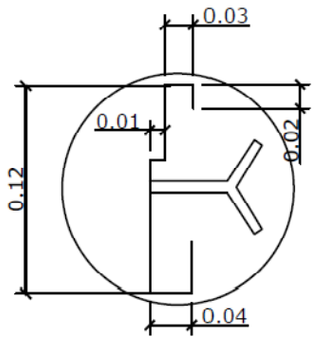

DETALLE DE MARCO

PIZARRÓN MÓVIL

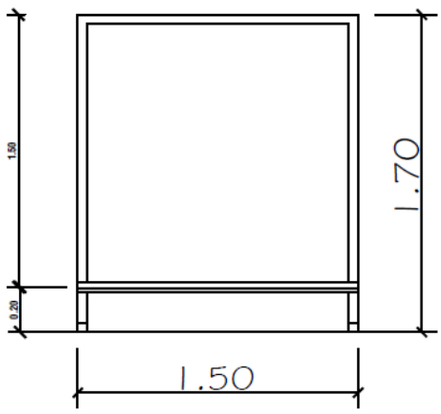

ALZADO

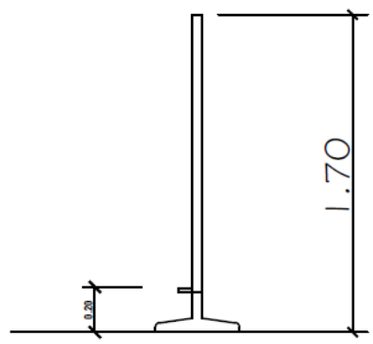

ALZADO LATERAL

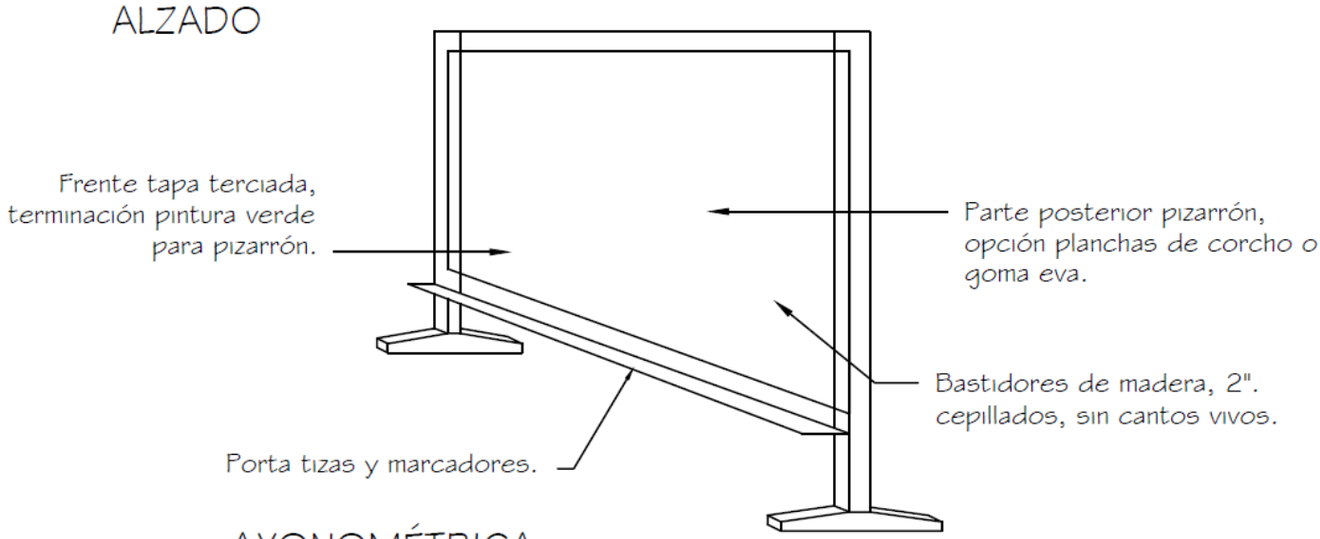

AXONOMÉTRICA

MAMPARA DIVISORIA ÁREA DESCANSO

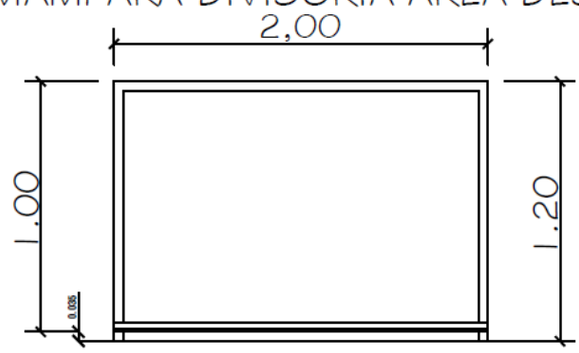

ALZADO

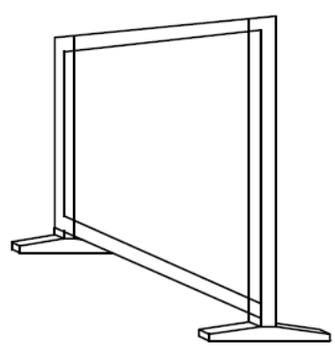

AXONOMÉTRICA

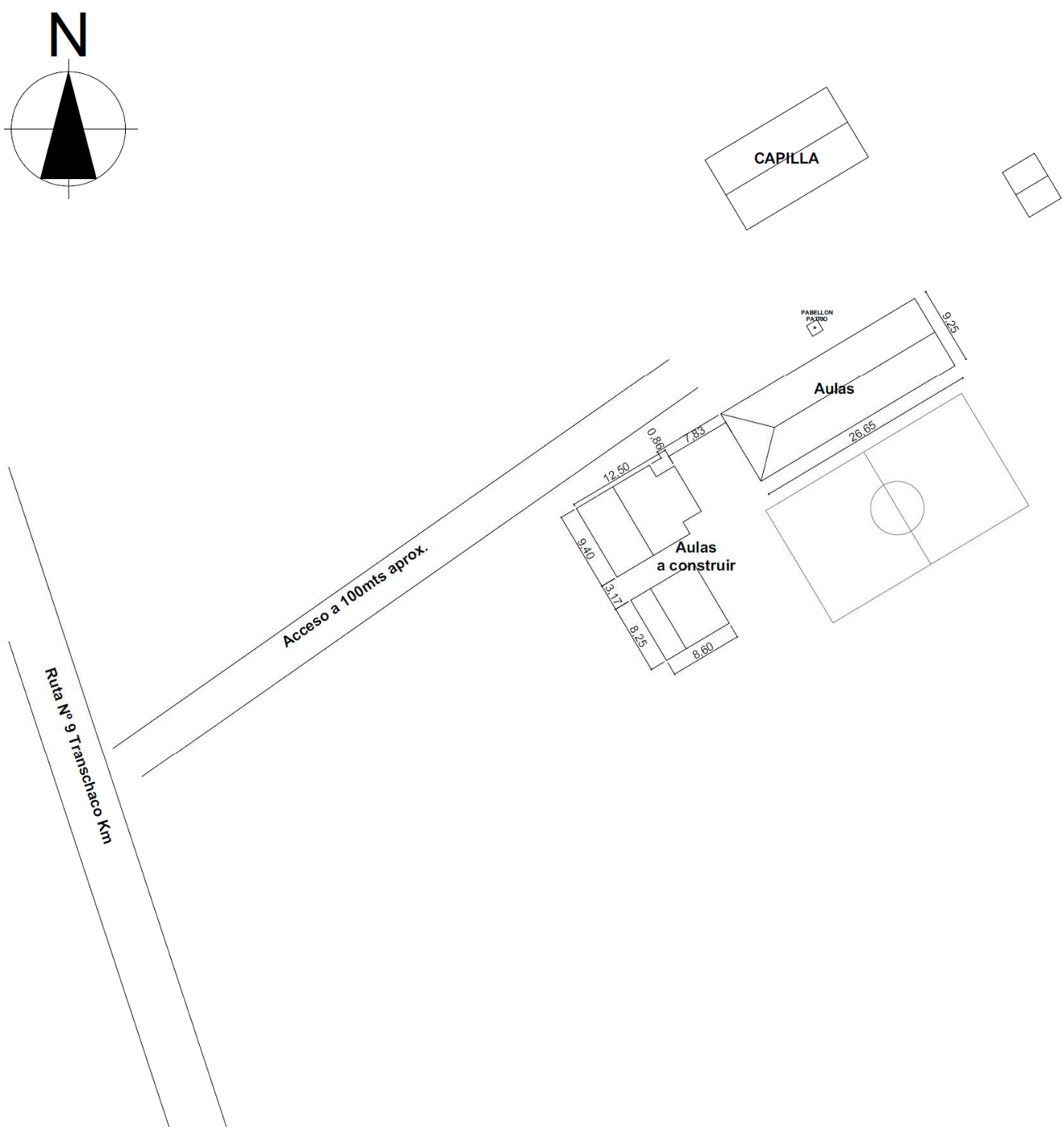
N
CAPILLA
PABELLON
PATRIO
Aulas
9.25
26.65
0.86
7.83
12.50
9.40
Aulas
a construir
3.17
8.25
8.60
Acceso a 100mts aprox.
Ruta Nº 9 Transchaco Km

GOBERNACION DEL XV DEPARTAMENTO DE PRESIDENTE HAYES

PLANILLA DE COMPUTO Y PRESUPUESTO

Escuela Básica Nº 7025 Ngalec Qom

UBICACION: LOCALIDAD CERRITO - CIUDAD DE BENJAMIN ACEVAL

OBRA: 1 Aula Tipo Pre-escolar 7,20x7,20 con SSHH

PROFESIONAL: ARQ. MARTHA VIVIANA SARABIA REG. M.O.P.C. Nº 2.709

Nº	RUBRO	UN	CANT.	P. UNIT.	P. TOTAL
1	**Preparacion de la obra**				
	a Limpieza y preparacion del terreno	m2	85,00	4.500	382.500
	b- Replanteo y marcacion	m2	85,00	6.500	552.500
2	**Excavación y Carga de Cimiento c/ P.B.C**	m3	18,00	135.000	2.430.000
3	**Estructura de Hº Aº**				-
	a-Vigas de Hº Aº cumbrera y dado de HºAº y galeria	m3	1,42	1.890.000	2.683.800
	b-Encadenado de IIºAº	m3	3,70	1.680.000	6.216.000
4	**Muros de nivelacion h:0,50**				-
	a- de 0,45	m2	7,00	86.000	602.000
	b- de 0,30	m2	21,00	99.000	2.079.000
5	**Relleno y compactacion**	m3	35,00	78.500	2.747.500
6	**Aislacion asfaltica de muros**				-
	a- de 0,15 - horizontal	m2	9,62	38.000	365.560
	b- de 0,30 - horizontal	m2	4,86	45.500	221.130
	c- de canteros	m2	5,25	38.000	199.500
7	**Muros de elevacion**				-
	a- de 0,15 para revocar	m2	46,04	85.600	3.941.024
	b- de 0,30 para revocar	m2	21,00	145.000	3.045.000
	c- de 0,30 visto a una cara de ladrillos comunes	m2	29,95	138.500	4.148.075
	d- de 0,15 visto a una cara de ladrillo comun c/cantero parapelo	m2	25,20	76.500	1.927.800
	e- envarillado 2 hiladas con 3 varillas 8mm	ml	43,25	35.500	1.535.375
8	**Pilares:**				-
	a- de 0,30x0,45 para revocar	ml	9,00	105.000	945.000
9	**Techo:**				-
	a- de tejas y tejuelones prensadas a maquina y tirantes prefabricados de HºAº	m2	111,38	255.000	28.401.900
10	**Revoques:**				-
	a- interior - exterior a 1 capa	m2	164,45	65.000	10.689.250
	b- de pilares de mamposteria	ml	9,00	48.000	432.000
	c- de viga cumbrera y voladizo de encadenado de HºAº	m2	16,61	65.500	1.087.955
	b- de nivelacion	m2	18,00	48.700	876.600
11	**Contrapiso de Hº de cascotes (cascotillos)**	m2	73,80	41.500	3.062.700
12	**Piso**				-
	a- baldosa calcarea, aula, galeria y sshh	m2	73,80	78.000	5.756.400
13	**Zocalo**				-
	a- calcareo	ml	40,75	55.000	2.241.250
14	**Aberturas de madera**				-
	a) De marco 0,15 y puerta de 0,70 x 2,10 tablero	un	1,00	1.350.000	1.350.000
	b) De marco 0,15 y puerta para boxes - baño 0,60 x 1,20	un	2,00	1.295.000	2.590.000
15	**Aberturas Metalicas**				-
	a- Marco y Puerta 1,10 x 2,50 (2 hojas)	un	1,00	1.750.000	1.750.000
	b- Ventanas tipo balancín de 1.50 x 1,70	un	4,00	835.000	3.340.000
	c- Ventanas tipo balancín de 1,50 x 1,00 p/ SS.HH	un	4,00	485.000	1.940.000
16	**Alfeizar de ventanas**				-
	a- de ladrillos comunes curvos a sardinel en cantero	ml	3,50	31.500	110.250
	b- mocheta de revoque en aberturas	ml	49,60	29.000	1.438.400
17	**Pinturas:**				
	a- de paredes interior a la cal blanco o color	m2	146,94	22.500	3.306.150
	b- de aberturas de madera c/barniz	m2	3,36	22.500	75.600
	c- de viga cumbrera y galeria	m2	16,61	21.500	357.115
	d- de techo (maderamen) al barniz	m2	80,38	38.500	3.094.630
	e- de mamposteria visto comun enrasado - latex color vino	m2	60,57	22.000	1.332.540
	f- de revoque comun latex, exterior color mostaza	m2	58,53	22.000	1.287.660

	de aberturas metalicas				-
	g- balancines	m2	16,20	18.000	291.600
	h- de puerta metalica de acceso	m2	5,06	32.500	164.450
18	**Revestimientos**				-
	a- azulejos	m2	21,50	45.500	978.250
19	**Vidrios dobles**	m2	16,77	115.000	1.928.550
20	**Desague pluvial**				-
	a- canaleta y caño de bajada N° 26 - desarrollo 33 cm	gl	1,00	2.350.000	2.350.000
	b- registros de 20x20x20 p/desague de caños de bajada	UN	4,00	210.000	840.000
21	**Mesada azulejada de 2,30x0,50x0,70**	gl	1,00	450.000	450.000
22	**Instalacion sanitaria**				-
	camara septica de 0,75x1,50	gl	1,00	2.100.000	2.100.000
	pozo absorvente 2,00x2,50	gl	1,00	4.500.000	4.500.000
	desague cloacal (cañerias)	gl	1,00	1.900.000	1.900.000
	artefactos santarios	gl	1,00	4.600.000	4.600.000
23	**Instalacion de agua corriente**	gl	1,00	3.890.000	3.890.000
24	**Instalacion electrica**	gl	1,00	3.200.000	3.200.000
25	**Artefactos electricos**	gl	1,00	2.700.000	2.700.000
26	**Mobiliarios:**				-
	a- Pizarrones	un	1,00	1.240.000	1.240.000
	b- Placa inaugural	un	1,00	3.800.000	3.800.000
	c- Cartel de obras 3,00x2,00	un	1,00	950.000	950.000
27	**Limpieza final de la obra**	UN	1,00	1.200.000	1.200.000
	TOTAL GENERAL:			**GS.**	**145.625.014**