ESPECIFICACIONES

NORMA AASHTO T2 (ASTM C:39)
Hº Aº: fck = 240 kg/cm2 (estructural)
Mezcla 1:3 (Muro P.B.C.)
CAPACIDAD PORTANTE
MINIMA DEL SUELO 1,5 kg/cM2

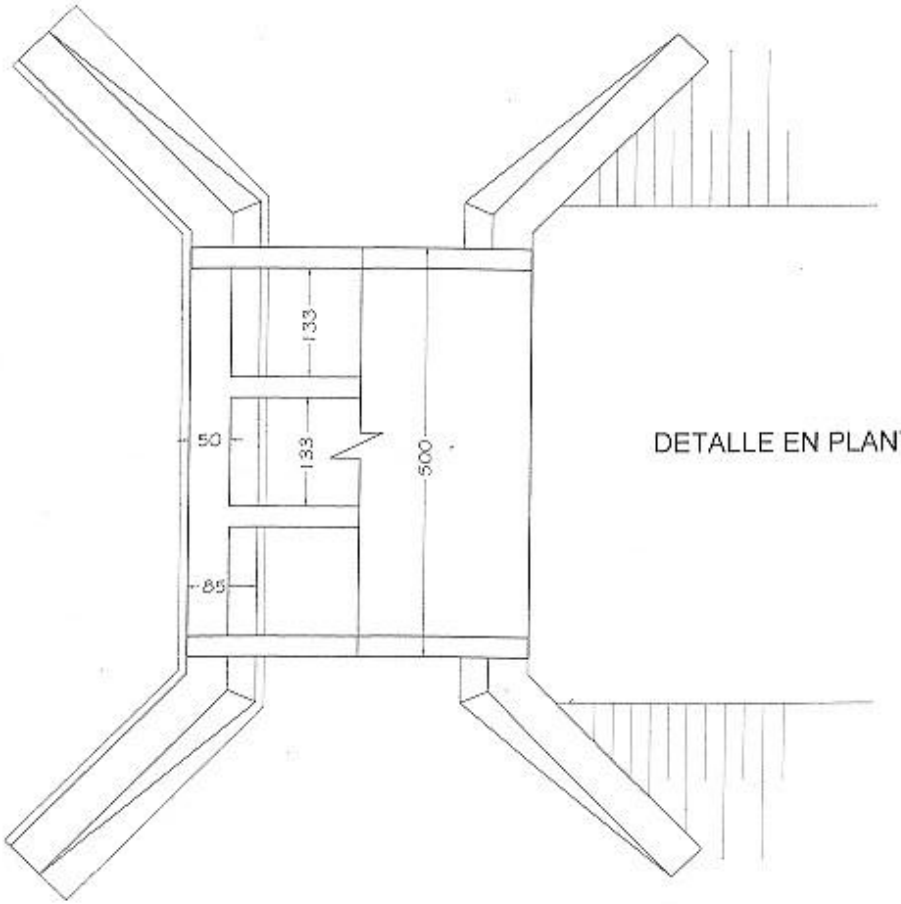

DETALLE EN PLANTA

MUNICIPALIDAD DE YUTY
INTENDENCIA

GOBIERNO DEL DEPTO. DE CAAZAPÁ
GABINETE

PUENTE DE Hº Aº			
DISEÑO ESTRUCTURAL			
L= 4.20m.	A=5.00m.	ESCALA 1:50	LAMINA 1

ESPECIFICACIONES

NORMA AASHTO T2 (ASTM C.39)
Hº Aº: fck = 240 kg/cm2 (estructural)
Mezcla 1:3 (Muro P.B.C.)
CAPACIDAD PORTANTE
MINIMA DEL SUELO 1.5 kg/cM2

DETALLE LONGITUDINAL

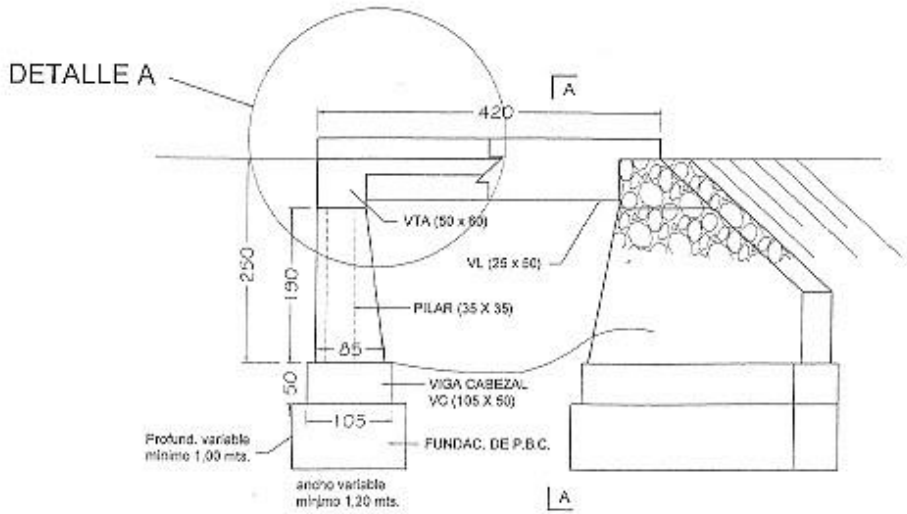

PUENTE DE Hº Aº			
DISEÑO ESTRUCTURAL			
L= 4.20m.	A=5.00m.	ESCALA 1:50	LAMINA 2

ESPECIFICACIONES

NORMA AASHTO T2 (ASTM C 39)
Hº Aº: fck = 240 kg/cm2 (estructural)
Mezcla 1:3 (Muro P.B.C.)
CAPACIDAD PORTANTE
MINIMA DEL SUELO 1.5 kg/cM2

CORTE A-A

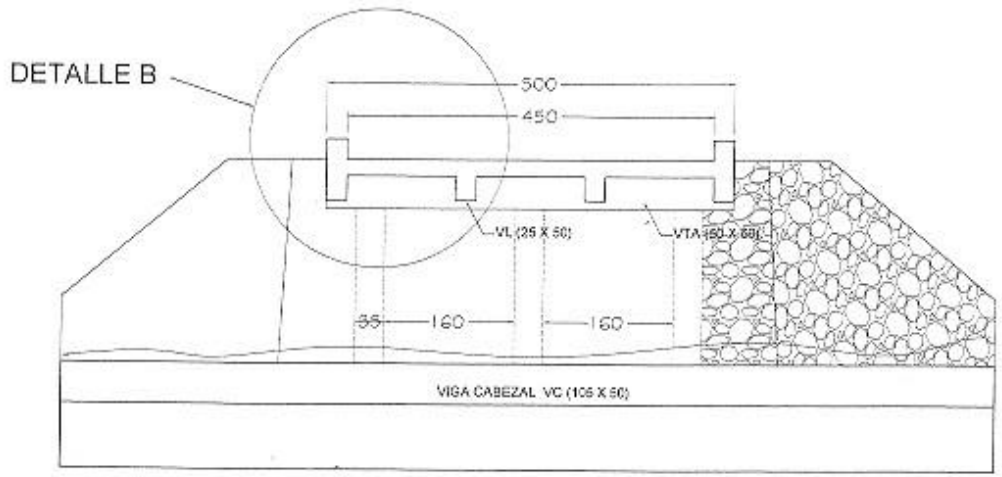

PUENTE DE Hº Aº

DISEÑO ESTRUCTURAL

L= 4.20m.	A=5.00m.	ESCALA 1:50	LAMINA 3

ESPECIFICACIONES

NORMA AASHTO T2 (ASTM C.39)
Hº Aº: fck = 240 kg/cm2 (estructural)
Mezcla 1:3 (Muro P.B.C.)
CAPACIDAD PORTANTE
MINIMA DEL SUELO 1.5 kg/cM2

DETALLE A

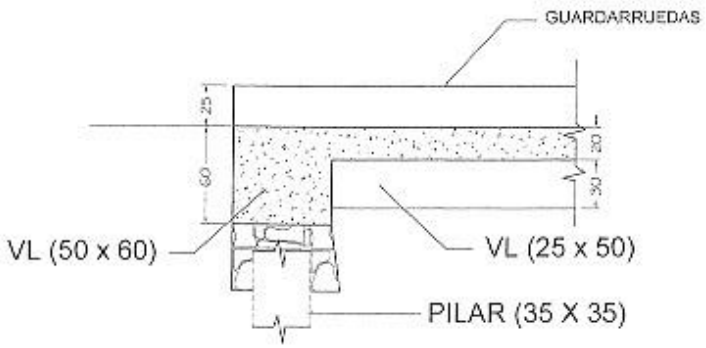

DETALLE B

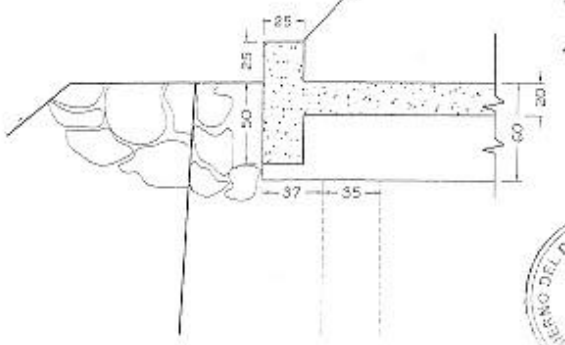

PUENTE DE Hº Aº

DISEÑO ESTRUCTURAL

L= 4.20m. A=5.00m.

LAMINA 4

ESPECIFICACIONES

NORMA AASHTO T2 (ASTM C:39)
Hº Aº: fck = 240 kg/cm2 (estructural)
Mezcla 1:3 (Muro P.B.C.)
CAPACIDAD PORTANTE
MINIMA DEL SUELO 1.5 kg/cM2

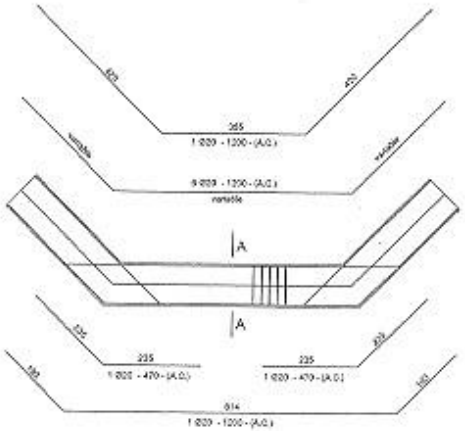

ARMADURAS VIGA CABEZAL (125 X 50)
CORTE A-A

PLANTA DE FUNDACIÓN
VIGA CABEZAL VC (125 X 50)

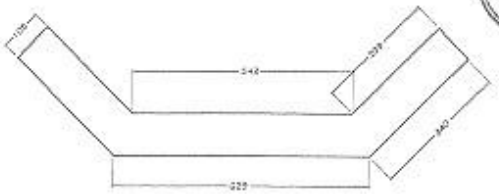

MUNICIPALIDAD DE YUTY
INTENDENCIA

GOBIERNO DEL DPTO. DE CAAZAPÁ
GABINETE

PUENTE DE Hº Aº			
DISEÑO ESTRUCTURAL			
L= 4.20m.	A=5.00m.	ESCALA 1:50	LAMINA 5

ESPECIFICACIONES

NORMA AASHTO T2 (ASTM C:35)
Hº Aº: fck = 240 kg/cm2 (estructural)
Mezcla 1:3 (Muro P.B.C.)
CAPACIDAD PORTANTE
MINIMA DEL SUELO 1.5 kg/cM2

VIGA DE APOYO VTA (50 X 60)
PILAR 35 X 35

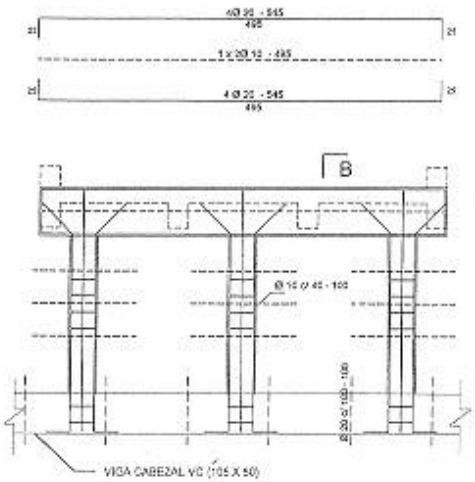

CORTE B - B

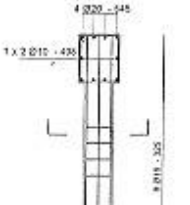

CORTE PILAR

PUENTE DE Hº Aº

DISEÑO ESTRUCTURAL

L= 4.20m.	A=5.00m.	ESCALA 1:50	LAMINA 6

ESPECIFICACIONES

NORMA AASHTO T2 (ASTM C:39)
Hº Aº: fck = 240 kg/cm2 (estructural)
Mezcla 1:3 (Muro P.B.C.)
CAPACIDAD PORTANTE
MINIMA DEL SUELO 1.5 kg/cM2

ARMADURA DE LOSA e=20

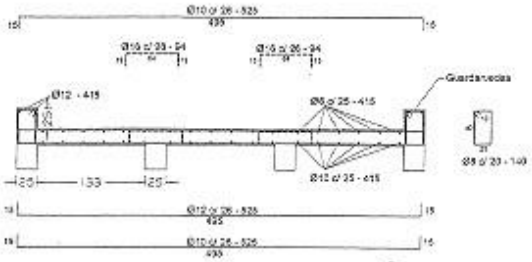

VIGA LONGITUDAL VL (25 X 50)

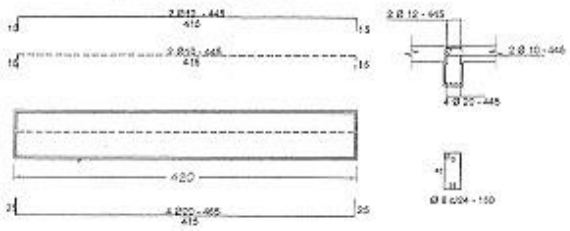

PUENTE DE Hº Aº			
DISEÑO ESTRUCTURAL			
L= 4.20m.	A=5.00m.	ESCALA 1:50	LAMINA 7