ASCENSOR IMPUTADOS Y FISCALES

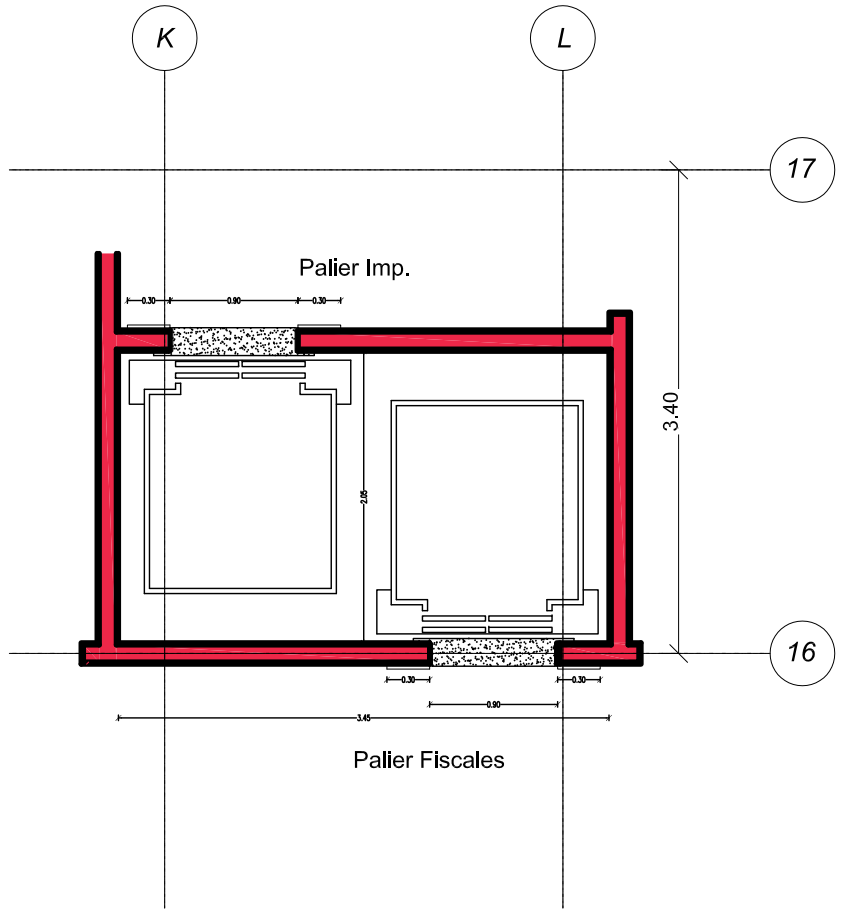

ASCENSOR PUBLICO

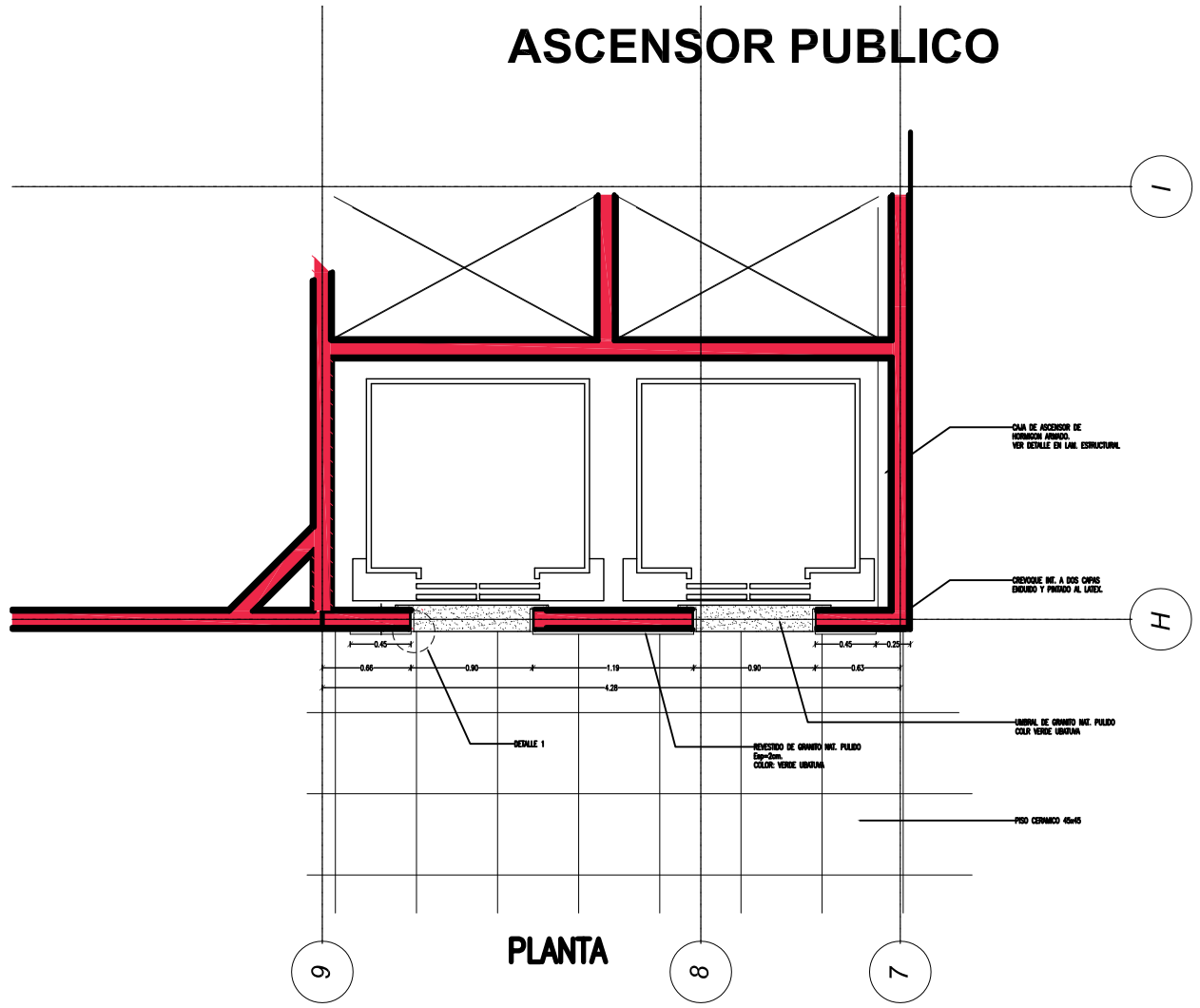

PLANTA

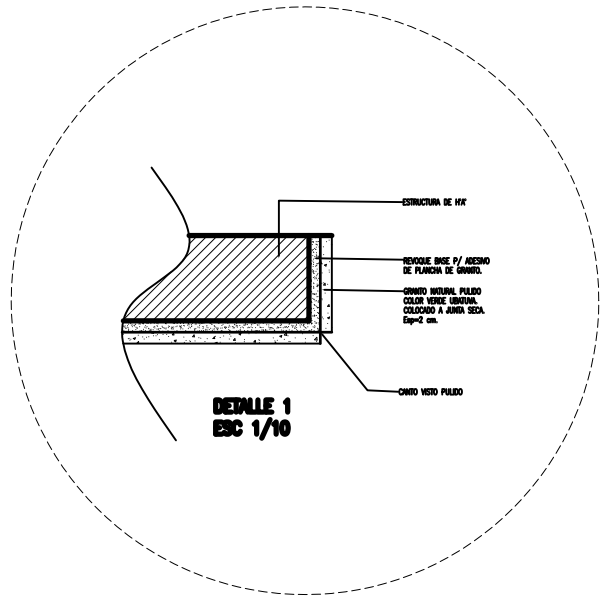

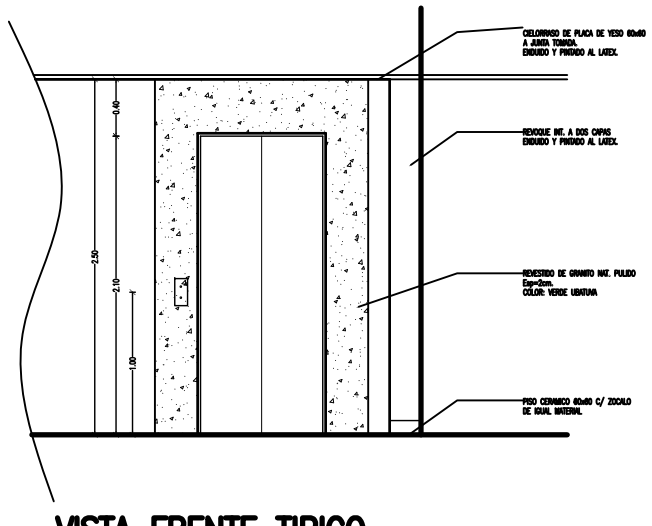

VISTA FRENTE TIPICO

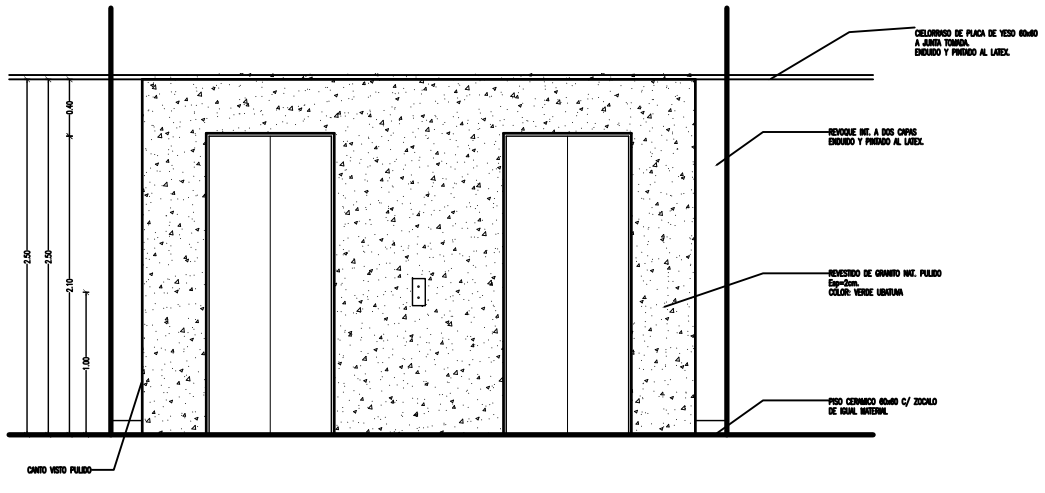

VISTA FRENTE

DETALLE DE REVESTIDO DE ASCENSORES

Ministerio Público
República del Paraguay
DIRECCION DE OBRAS Y PROYECTOS

MINISTERIO PUBLICO
FISCALIA GENERAL DEL ESTADO

PROYECTO DE SEDE REGIONAL-CIUDAD DE PEDRO JUAN CABALLERO

UBICACION:	JUAN.DE.AYOLAS.E/.MADAME.LYNCH.Y.PANCHITO.LOPEZ		
PROPIETARIO:	MINISTERIOPUBLICO		
DIRECCIÓN:	CHILE.E/YGATIMI.Y.JEJUI		
PROFESIONAL:	DIRECCION.DE.OBRAS.Y.PROYECTOS	PAT.No: ·	
DIRECCIÓN:	CHILE.E/YGATIMI.Y.JEJUI		
CTA.CTE.CTRAL:	L2;M-116;S-III		
SUP. TERRENO:	5524,74.M2	SUP.A CONSTRUIR: 7.997 M2	

ESCALA 1:25 | LAMINA Nº AD-08

PROFESIONAL | PROPIETARIO