COBERTURA ESPACIO CULTURAL

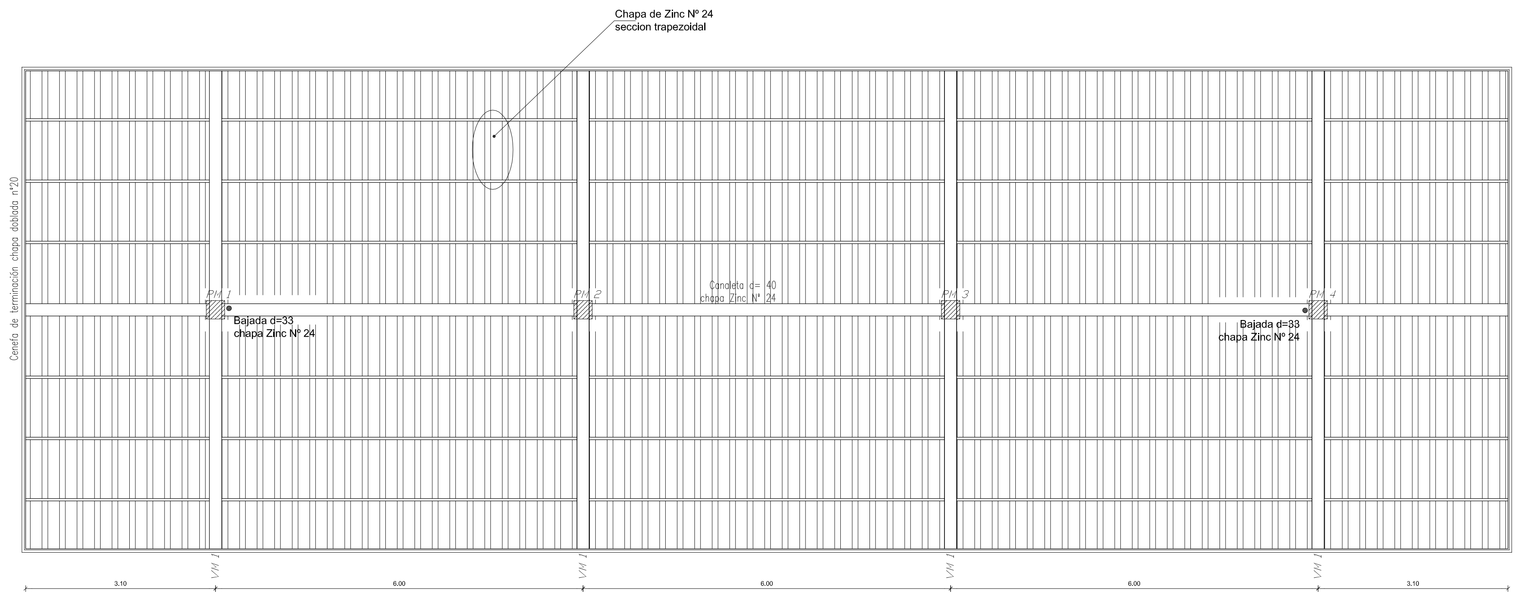

PLANTA DE TECHO
ESC: 1/50

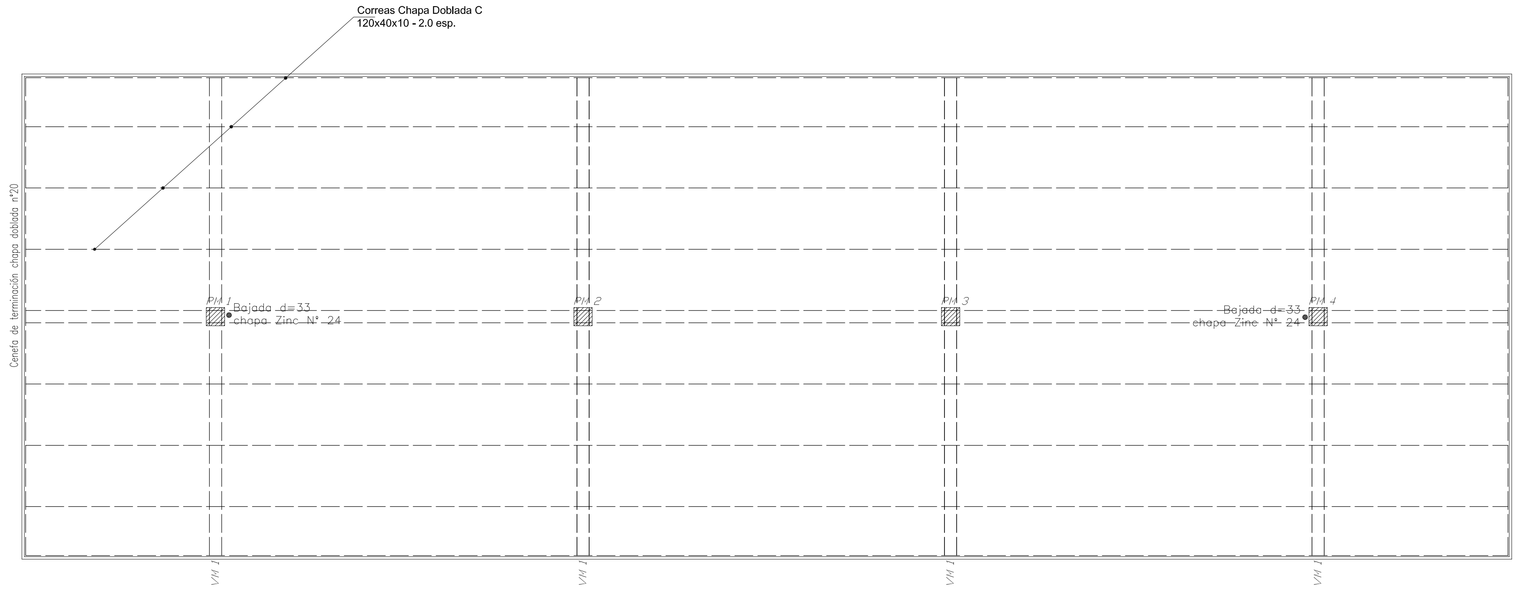

PLANTA DE TECHO - PROYECCION
ESC: 1/50

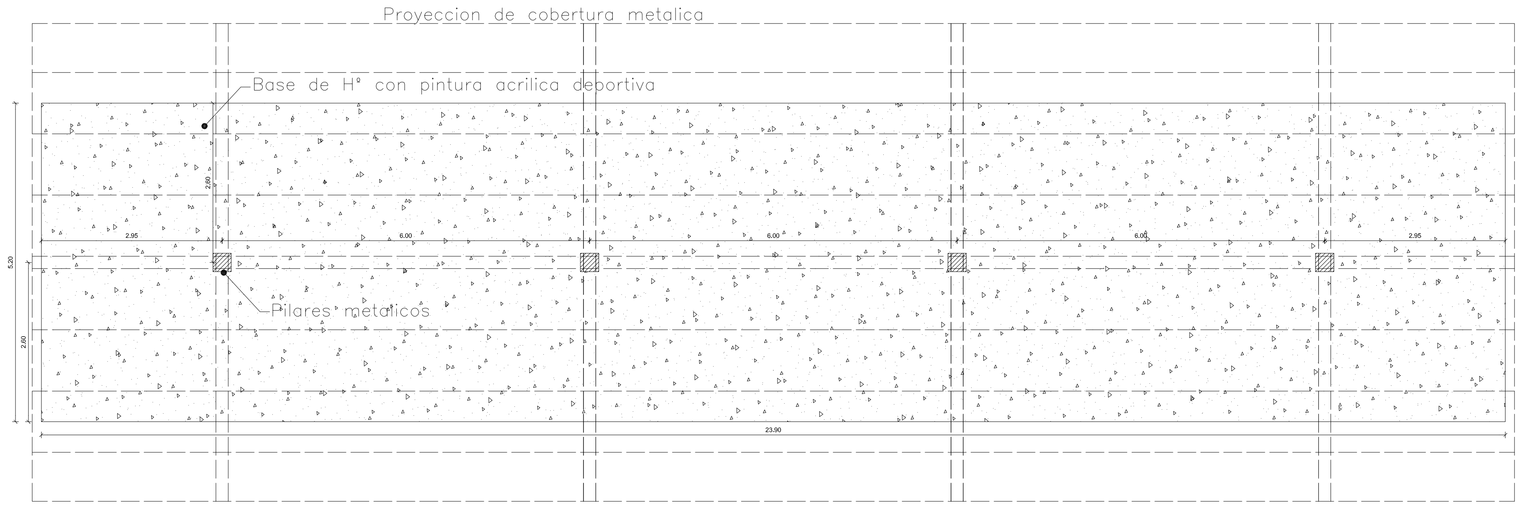

PLANTA BASE DE HORMIGON CASILLAS
ESC: 1/50

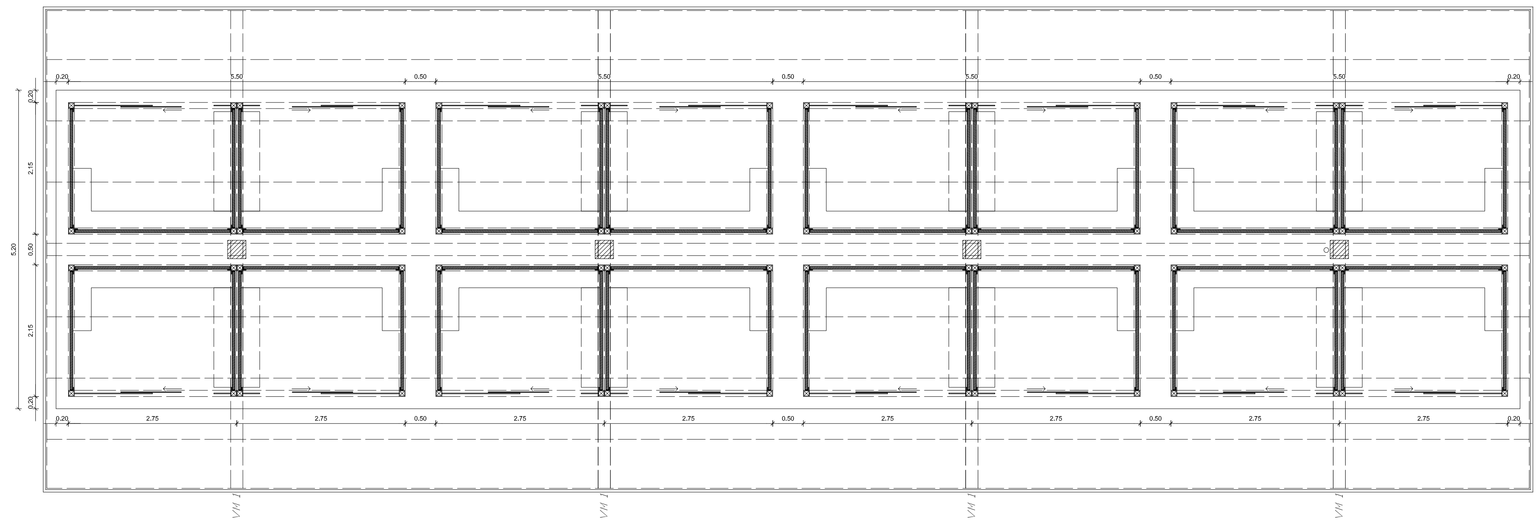

PLANTA DISTRIBUCION DE CASILLAS
ESC: 1/50

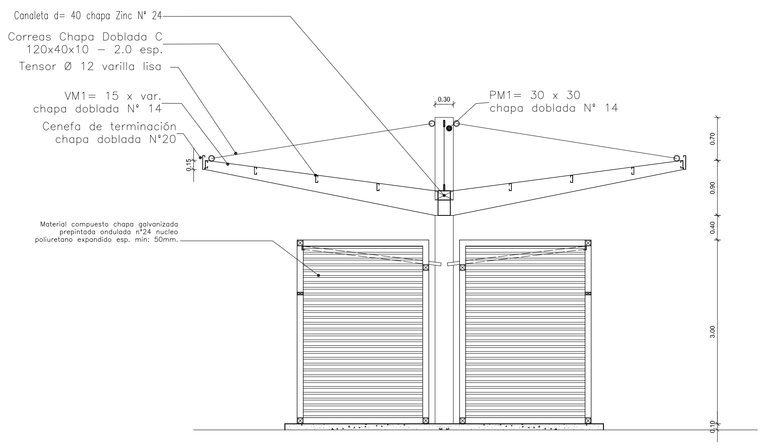

VISTA LATERAL
ESC: 1/50

FECHA	Nro.	MODIFICACION	VERIFICADO	APROBADO

PODER JUDICIAL
CORTE SUPREMA DE JUSTICIA
DIRECCION DE INFRAESTRUCTURA FISICA

OBRA: REMODELACION PLAZA BERNARDINO CABALLERO
UBICACION: ASUNCION
PLANO: ARQUITECTURA

PLANO Nº 08

PROYECTO	ESCALA	DIBUJO	FECHA
DEPARTAMENTO DE OBRAS Y PROYECTOS		D.D.B.V	JULIO 2012