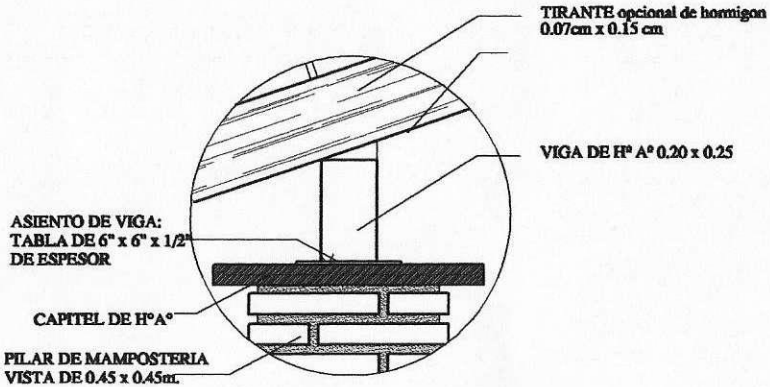

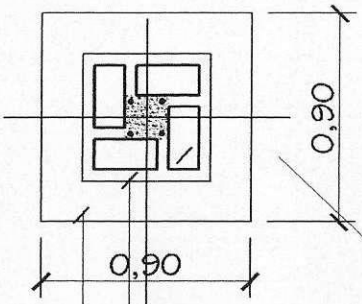

Pilar de mampost.
0.38x0.38 o segun
dimensiones del
ladrillo local

Nivel 0.60X0.60

Cimiento P.B.C.

PLANTA

DETALLE A

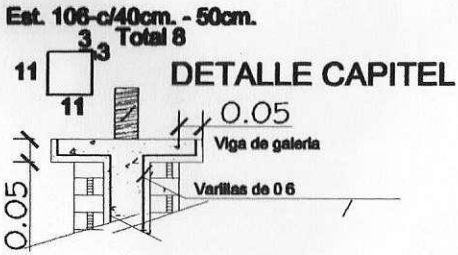

DETALLE CAPITEL

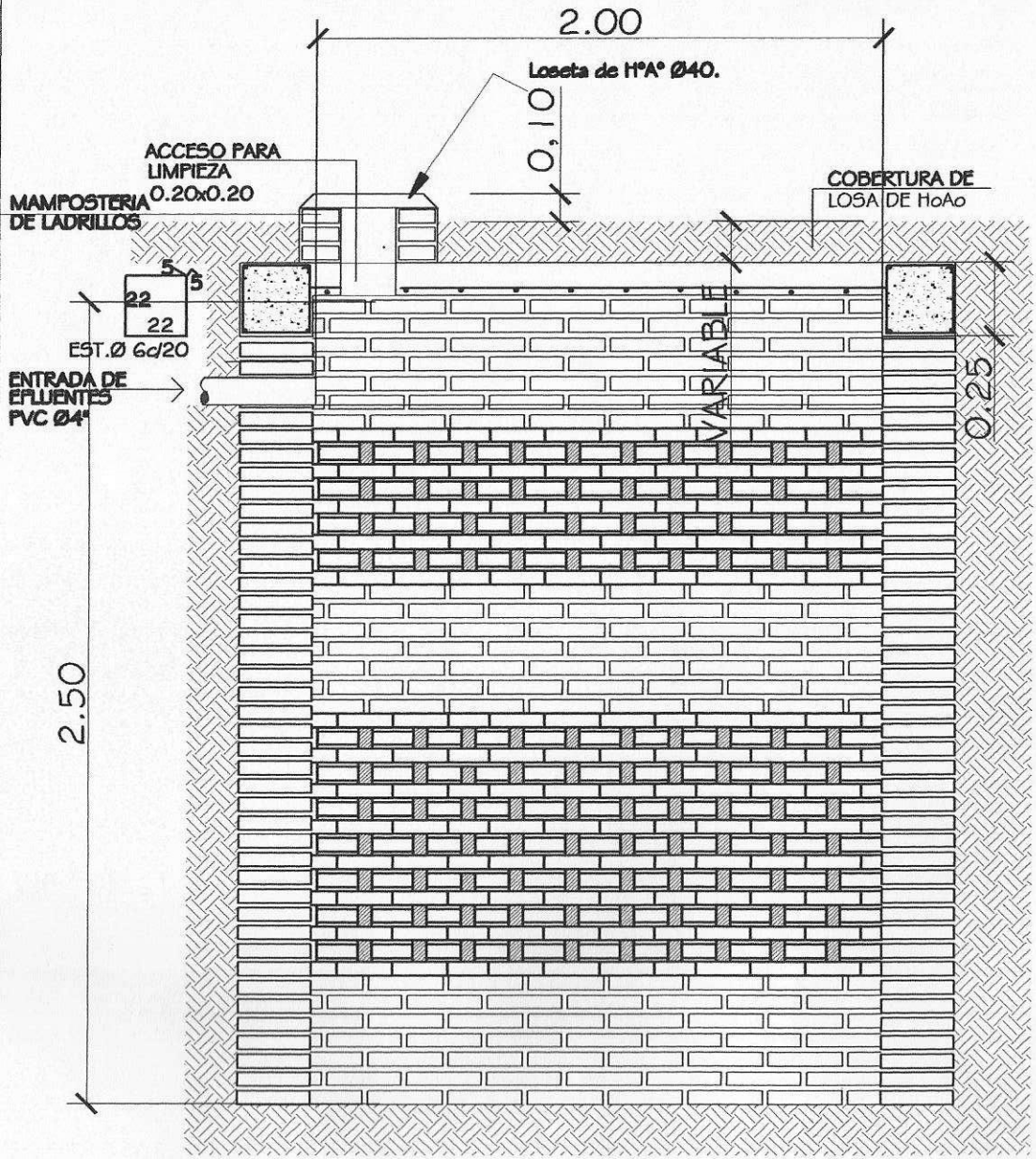

POZO ABSORBENTE

ESC. 1:20

CORTE X-X

ESC. 1:20

ventana balancin tipo (c)

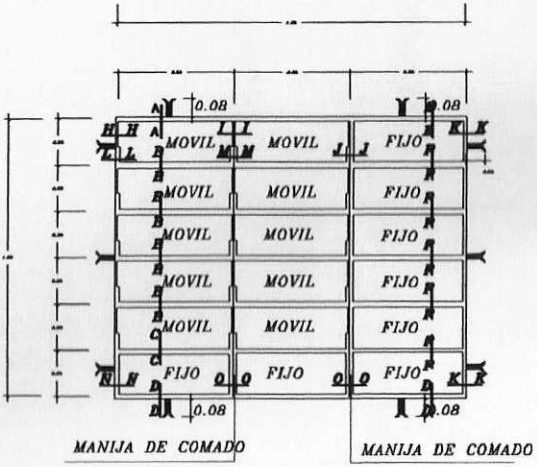

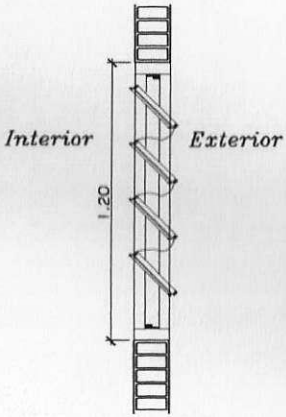

OBSERVACION :

NO DEBE TENER TERMINACIONES EN PUNTAS O CORTANTES

DETALLE DE BALANCINES

OBS.: COLOCAR LOS BALANCINES EN LA PARTE INTERNA DE LOS MUROS DE MAMPOSTERÍA, PARA EVITAR QUE LOS COMANDOS TOPEN CON LOS MISMOS.

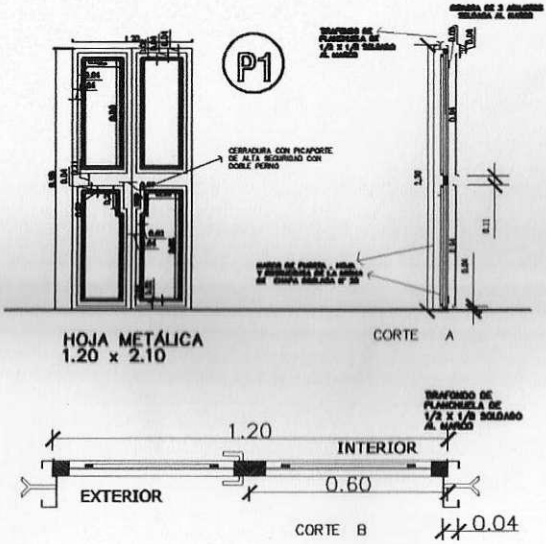

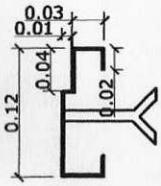

DETALLE DE MARCO

METALICA 2 HOJAS

DETALLE DE PUERTA DE ACCESO

ventana balancin tipo (c)

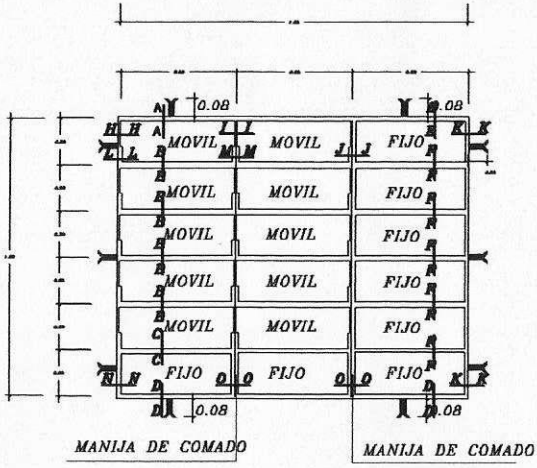

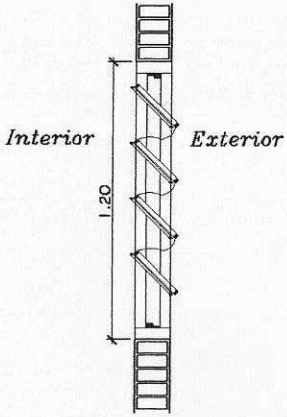

OBSERVACION :

NO DEBE TENER TERMINACIONES EN PUNTAS O CORTANTES

DETALLE DE BALANCINES

OBS.: COLOCAR LOS BALANCINES EN LA PARTE INTERNA DE LOS MUROS DE MAMPOSTERÍA, PARA EVITAR QUE LOS COMANDOS TOPEN CON LOS MISMOS.

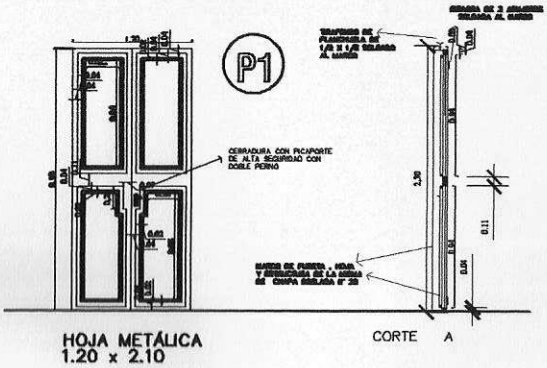

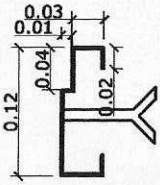

DETALLE DE MARCO

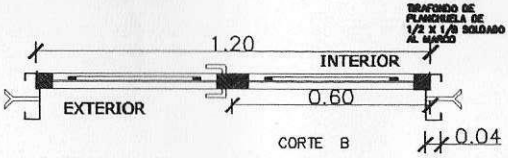

METALICA 2 HOJAS

DETALLE DE PUERTA DE ACCESO

ENCADENADO SUPERIOR E INFERIOR PARA MURO DE 0.15

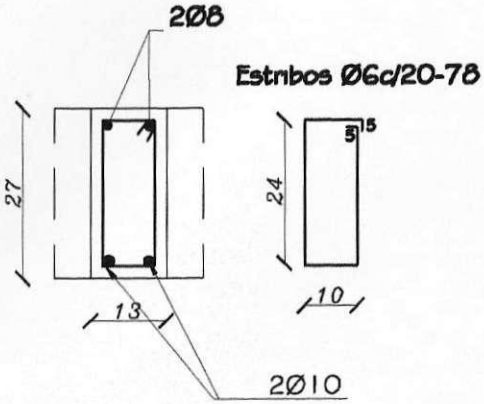

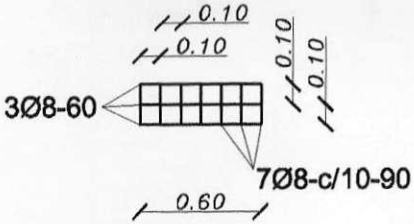

Dado de H°0.20x0.60

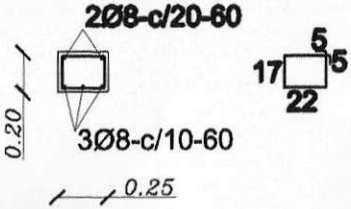

Viga H°A° 0.20x0.45

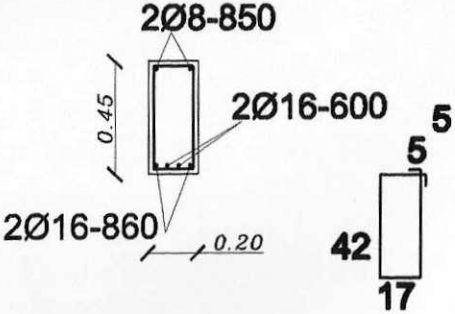

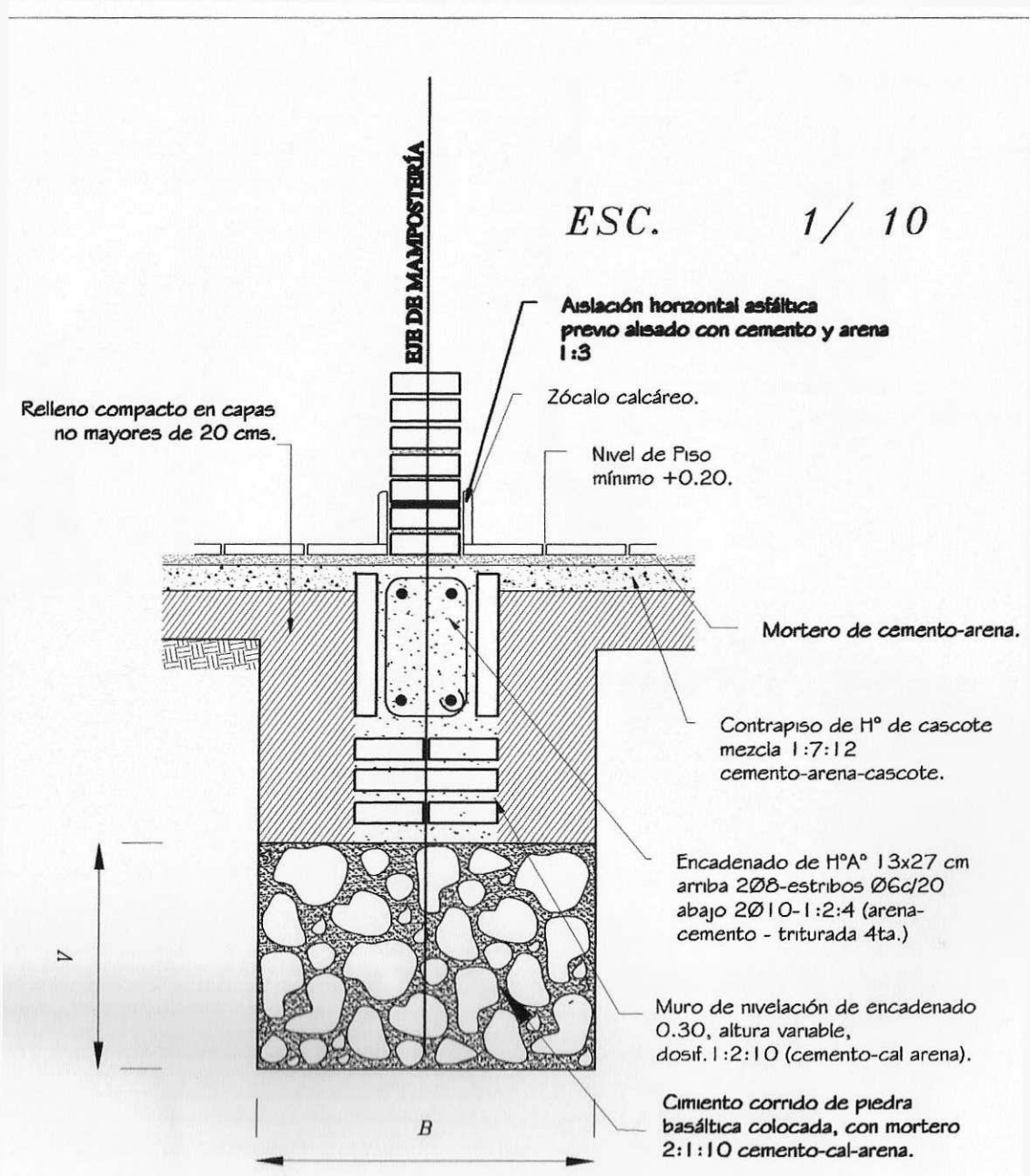

Obs.:
V = variable
B = ancho de cimentación

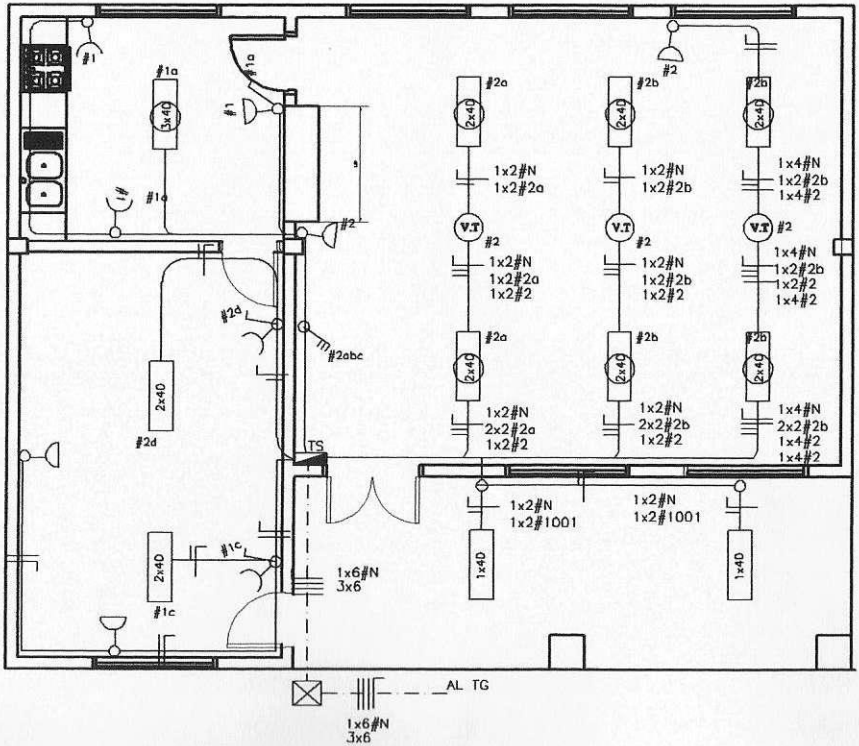

PLANTA ---------- ESC. 1/75

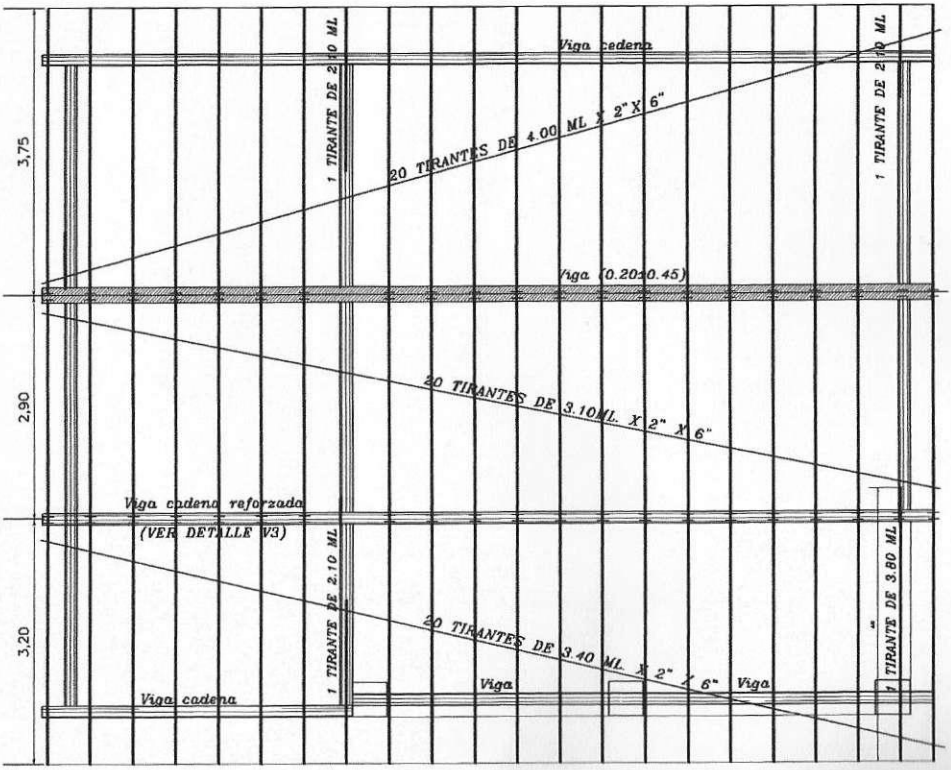

PLANTA ---------- ESC. 1/75

Obs.: Los aleros extremos del bloques serán de 0.40m. y los aleros longitudinales del bloque serán de 0.70m., contados del lado de la galería apartir de la viga de apoyo del tirante, y en el opuesto apartir del muro.

V3 - (20X30)

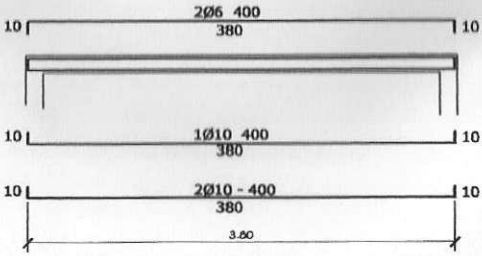

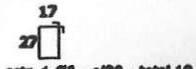

DETALLE DE VIGA DEPÓSITO
ESC. 1/50

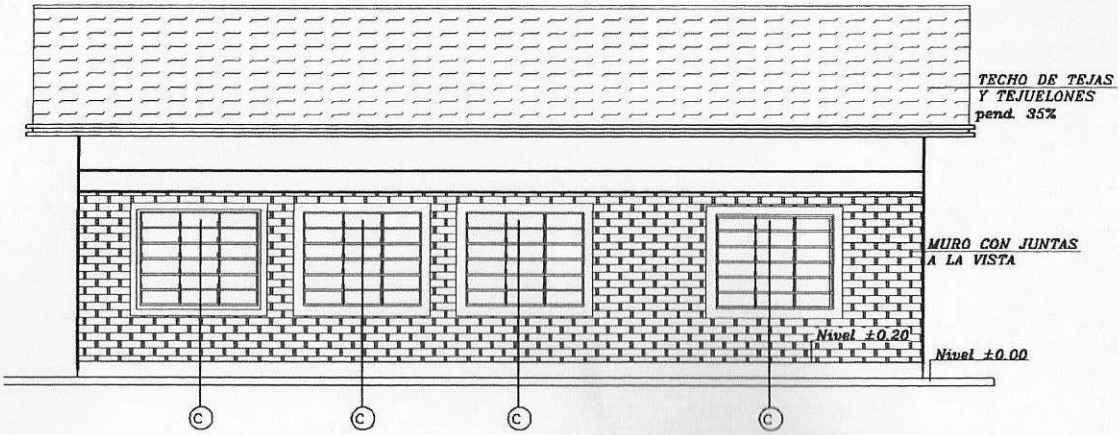

FACHADA POSTERIOR

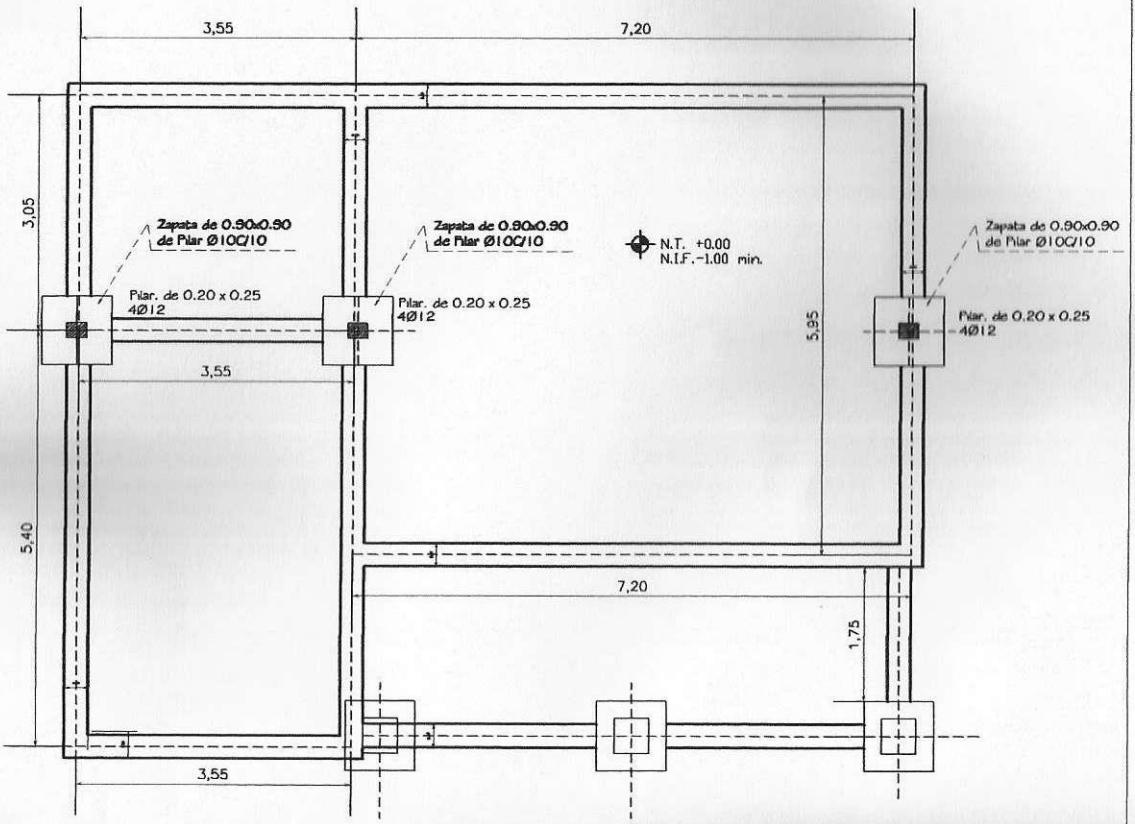

PLANTA DE CIMENTACIÓN

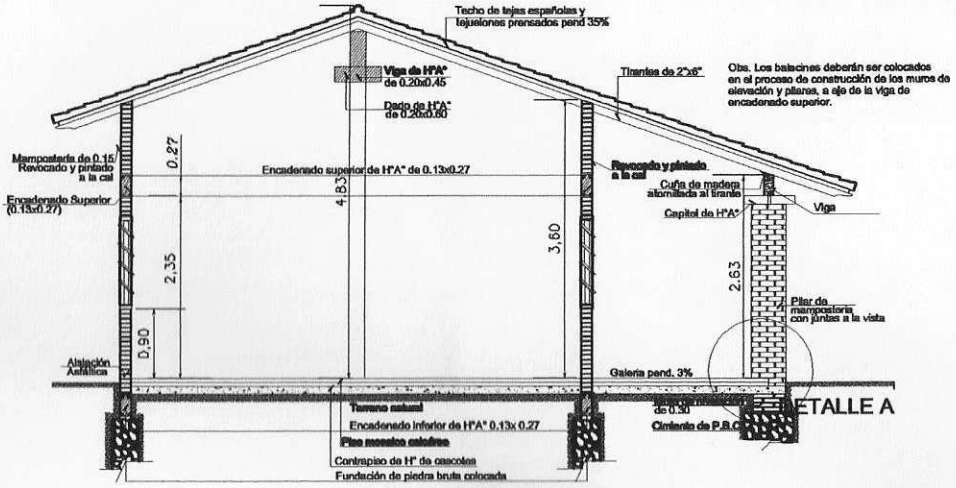

CORTE A - A

Esc. 1/75

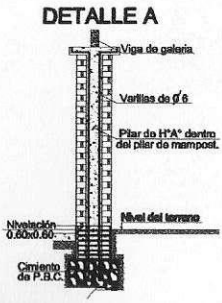

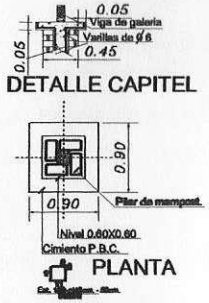

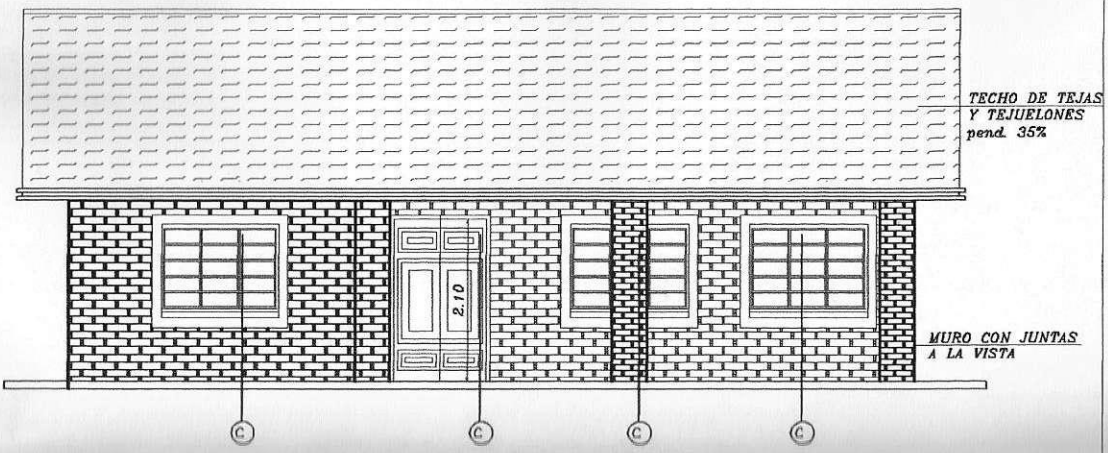

FACHADA PRINCIPAL

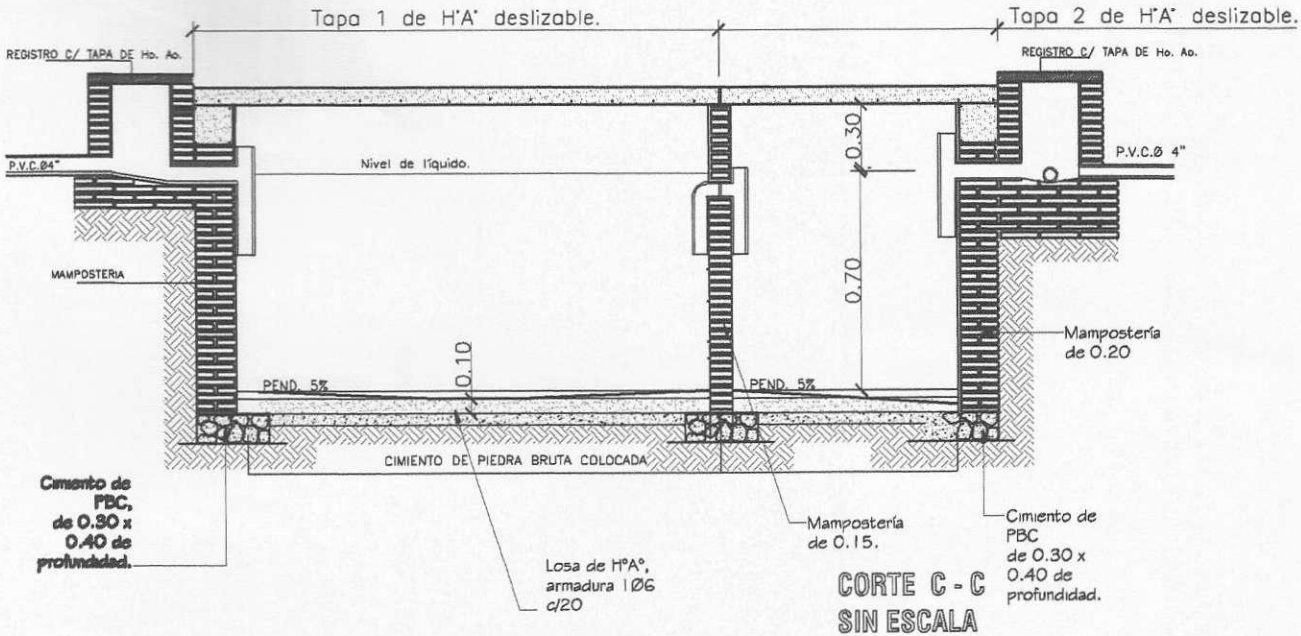
Tapa 1 de H°A° deslizable.
Tapa 2 de H°A° deslizable.
REGISTRO C/ TAPA DE Ho. Ao.
REGISTRO C/ TAPA DE Ho. Ao.
P.V.C.Ø4"
P.V.C.Ø 4"
Nivel de líquido.
0.30
0.70
MAMPOSTERIA
Mampostería de 0.20
0.10
PEND. 5%
PEND. 5%
CIMIENTO DE PIEDRA BRUTA COLOCADA
Cimento de PBC, de 0.30 x 0.40 de profundidad.
Mampostería de 0.15.
Cimiento de PBC de 0.30 x 0.40 de profundidad.
Losa de H°A°, armadura 1Ø6 c/20
CORTE C - C
SIN ESCALA

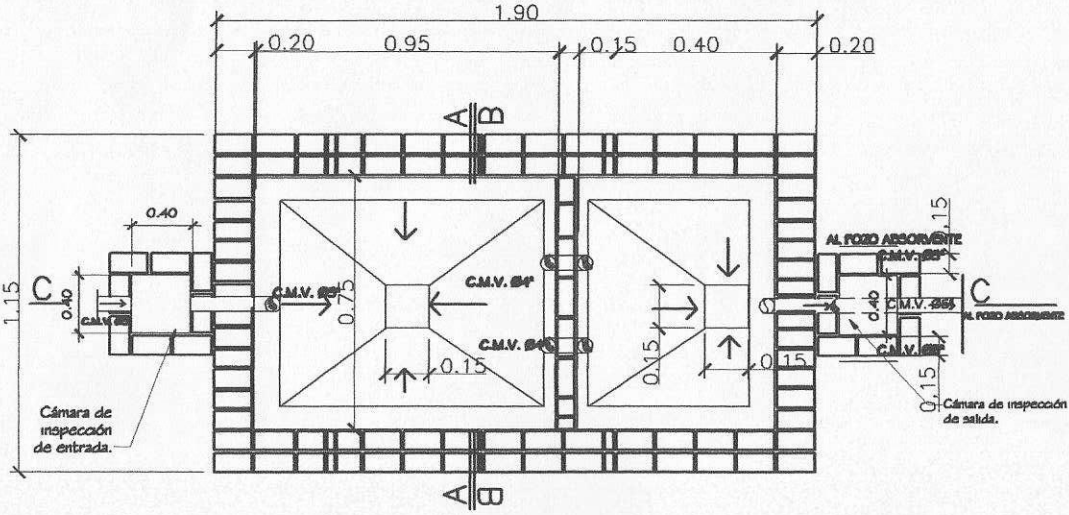

PLANTA CAMARA SEPTICA
Sin escala

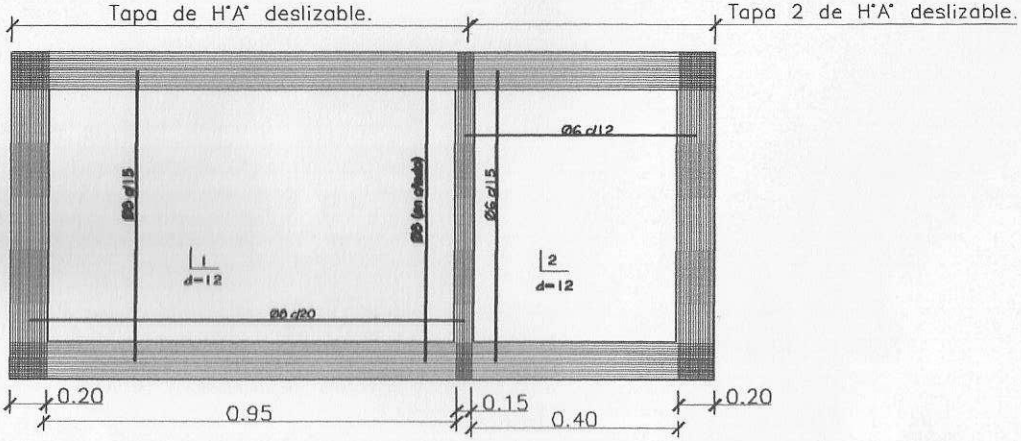

DETALLE DE LOSA TAPA CAMARA SEPTICA
Sin escala