TIPOLOGIA DE 7.20 X 7.20 EN PLANTA BAJA CON ESTRUCTURA DE Hº Aº

1 AULA

MUNICIPALIDAD DE GUARAMBARE · OBRAS PUBLICAS ·

Mónica M. Estigarribia
Arquitecta
MOPC Nº 4229

MINISTERIO DE EDUCACION Y CIENCIAS

DIRECCION DE INFRAESTRUCTURA

PLANTA CONSTRUCTIVA
Planta Baja

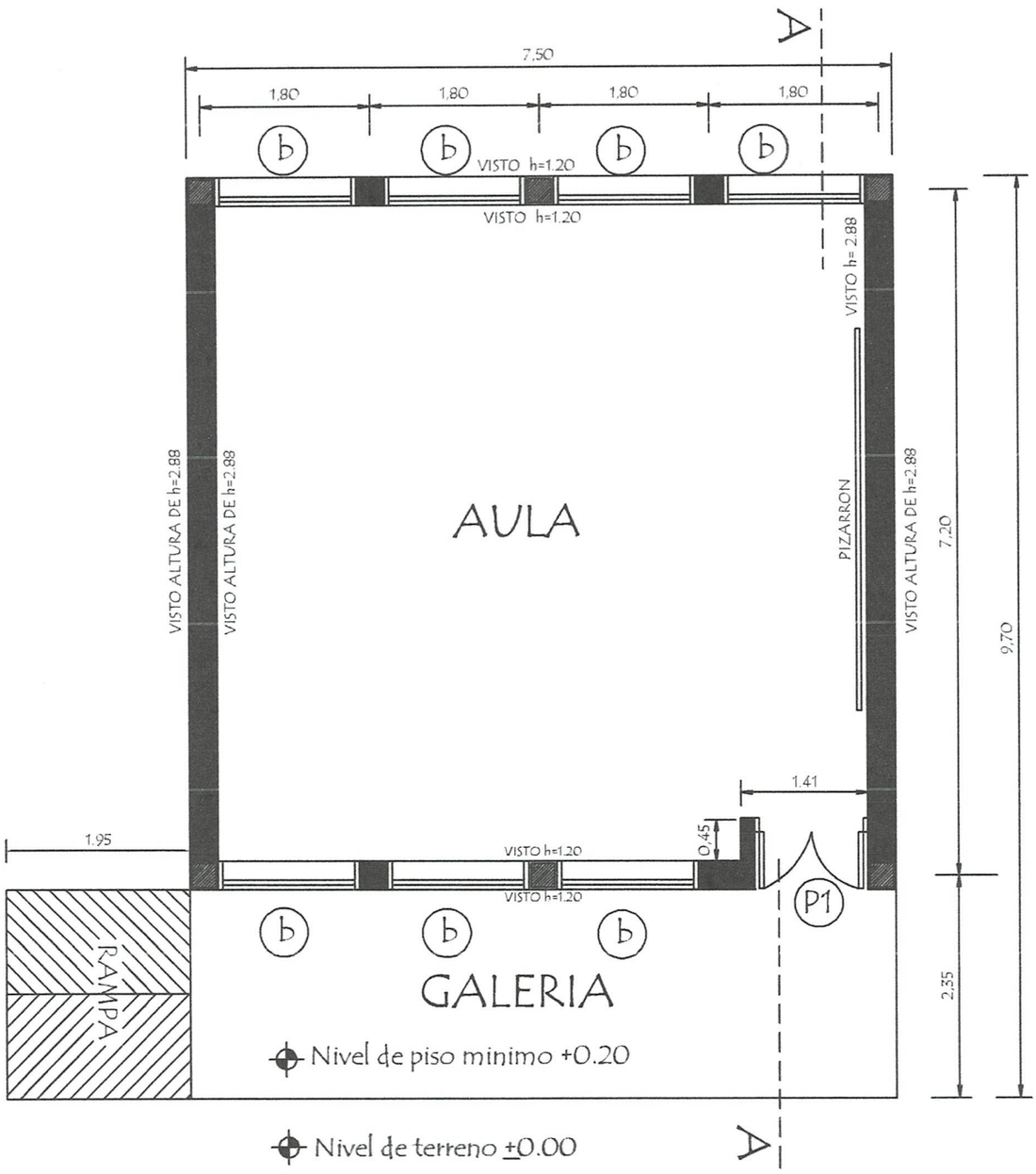

Observacion:

Para los desniveles de hasta 0.25 mts. las rampas deberán tener una pendiente de hasta 10%

MUNICIPALIDAD DE GUARAMBARE · OBRAS PUBLICAS ·

Mónica M. Estigarribia
Arquitecta
Reg. MOPC N° 4229

MINISTERIO DE EDUCACION Y CIENCIAS DIRECCION DE INFRAESTRUCTURA		
PROYECTO	1 aula de 7.20 x 7.20 planta baja	01

PLANTA DE FUNDACION

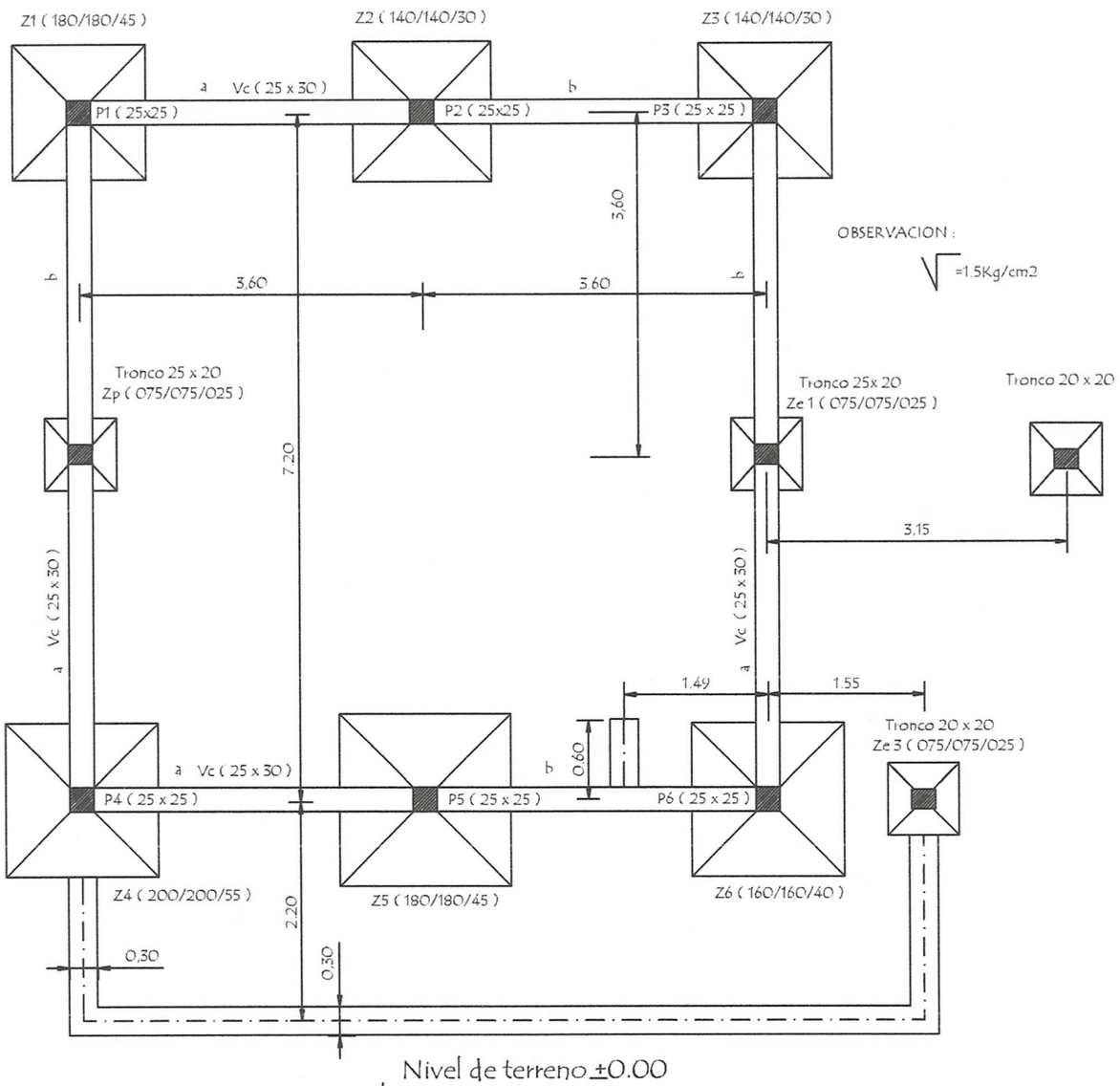

Nivel de terreno ±0.00

Nivel inferior de fundaciòn - 0.50
en borde de galeria

MUNICIPALIDAD DE GUARAMBARE
OBRAS PUBLICAS

...ica M. Estigarribia A.
Arquitecta
MOPC N° 4220

MINISTERIO DE EDUCACION Y CIENCIAS DIRECCION DE INFRAESTRUCTURA		
PROYECTO	1 aula de 7.20 x 7.20 planta baja	02

DETALLE DE ZAPATAS

DETALLE DE ZAPATA - 140 /140/30 (Z2 - Z3)

DETALLE DE ZAPATA - 160 /160/40 (Z6)

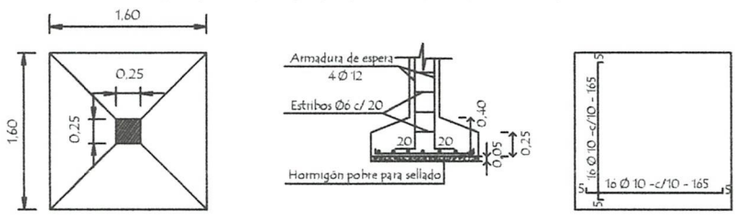

DETALLE DE ZAPATA - 180 /180/45 (Z1 - Z5)

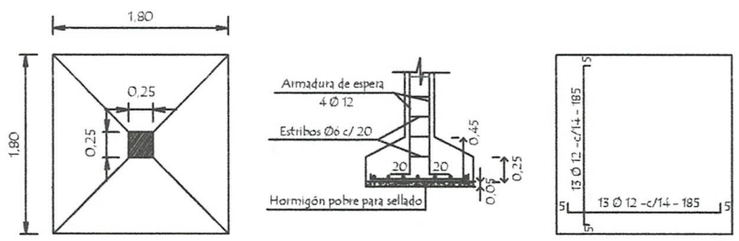

DETALLE DE ZAPATA - 200 /200/55 (Z4)

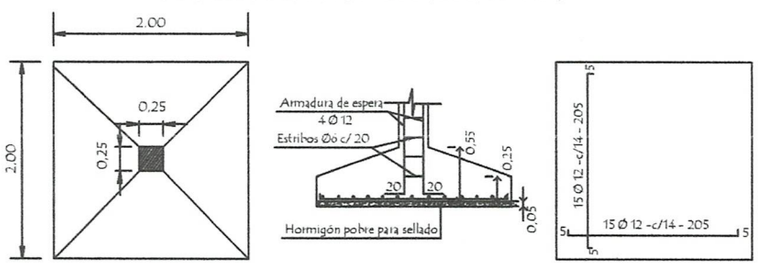

CUADRO DE ZAPATAS

	ZAPATA	A=B	H	ARMADURAS	
Z1	180/180/45	180	45	13 Ø 12 -c/14 - 185	13 Ø 12 -c/14 - 185
Z2	140/140/30	140	30	14 Ø 10 -c/10 - 145	14 Ø 10 -c/10 - 145
Z3	140/140/30	140	30	14 Ø 10 -c/10 - 145	14 Ø 10 -c/10 - 145
Z4	200/200/55	200	55	15 Ø 12 -c/14 - 205	15 Ø 12 -c/14 - 205
Z5	180/180/45	180	45	13 Ø 12 -c/14 - 185	13 Ø 12 -c/14 - 185
Z6	160/160/40	160	40	16 Ø 10 -c/10 - 165	16 Ø 10 -c/10 - 165
Ze 1=2=3	75/75/25	75	25	8 Ø 10 -c/10 - 80	8 Ø 10 -c/10 - 80

PILARES 25 x 25
EN PLANTA BAJA

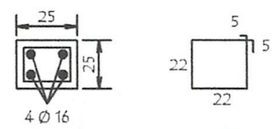

Estribos 22 Ø 6 - c/18 - 98

MUNICIPALIDAD DE GUARAMBARE
OBRAS PUBLICAS

Arq. Estigarribia A.
Arquitecta
Reg. MOPC Nº 4228

MINISTERIO DE EDUCACION Y CIENCIAS
DIRECCION DE INFRAESTRUCTURA

PROYECTO	1 aula de 7.20 x 7.20 planta baja	03
DETALLE DE ZAPATAS Y PILAR		

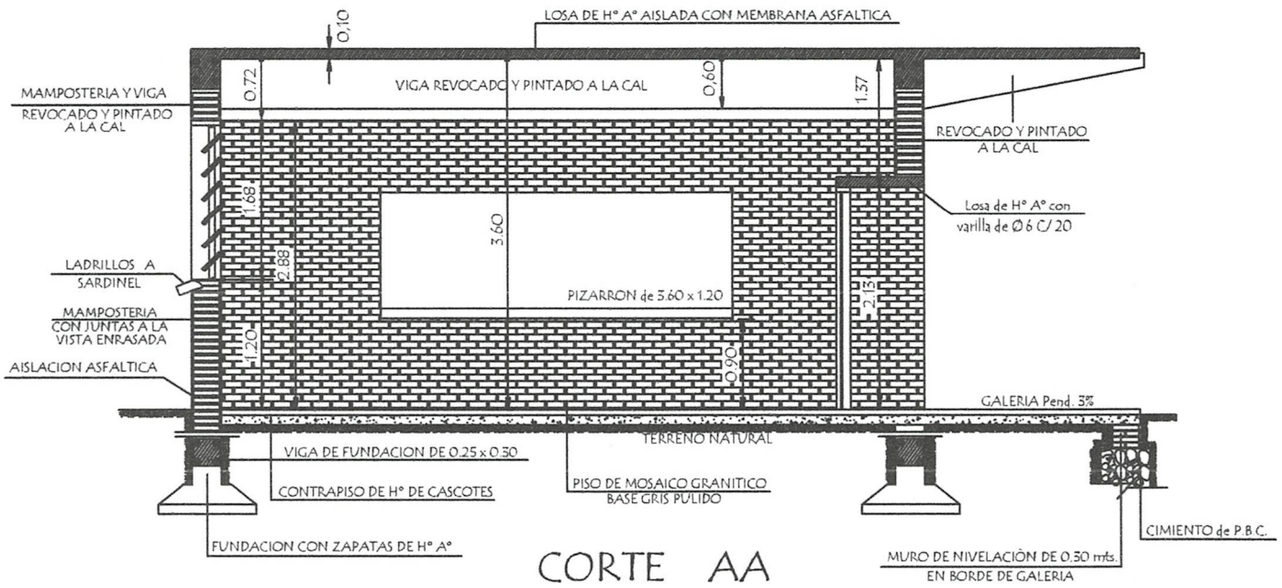

CORTE AA

LOSA DE H° A° SOBRE PUERTA

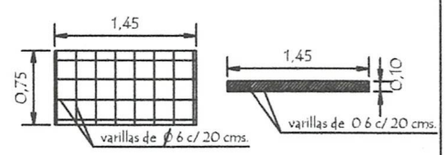

FACHADA FRONTAL

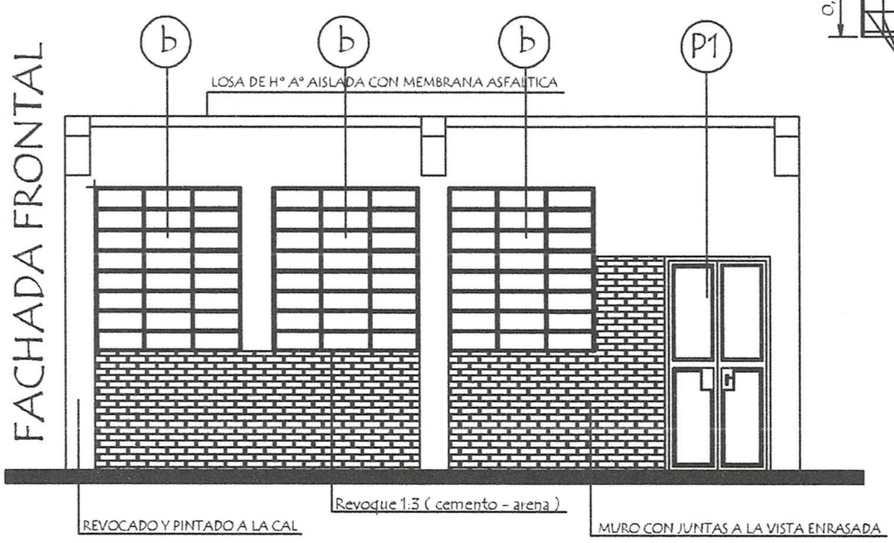

FACHADA POSTERIOR

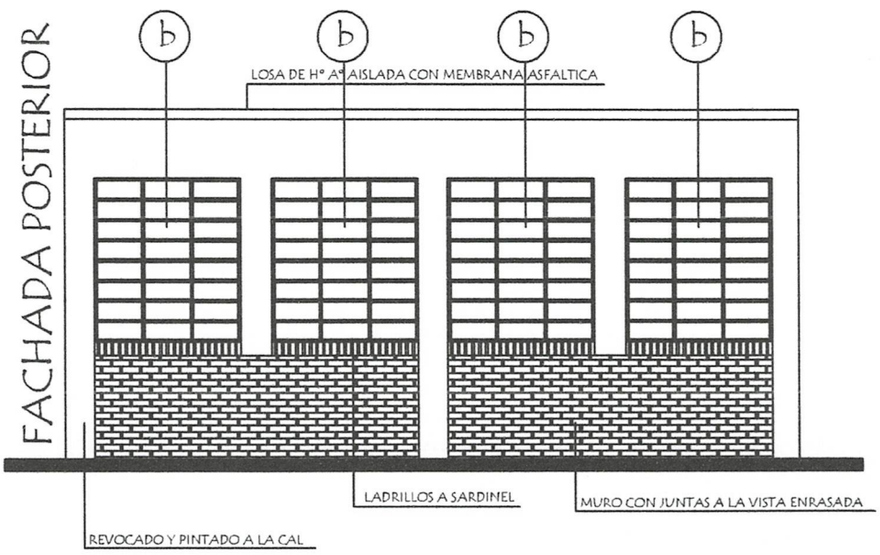

MUNICIPALIDAD DE GUARAMBARÉ · OBRAS PUBLICAS

Arq. Verónica M. Estigarribia J.
Arquitecta
MOPC Nº 422°

MINISTERIO DE EDUCACION Y CIENCIAS

DIRECCION DE INFRAESTRUCTURA

PROYECTO	1 aula de 7.20 x 7.20 planta baja	04

INSTALACION ELECTRICA
UBICACION DE ARTEFACTOS Y ELECTRODUCTOS

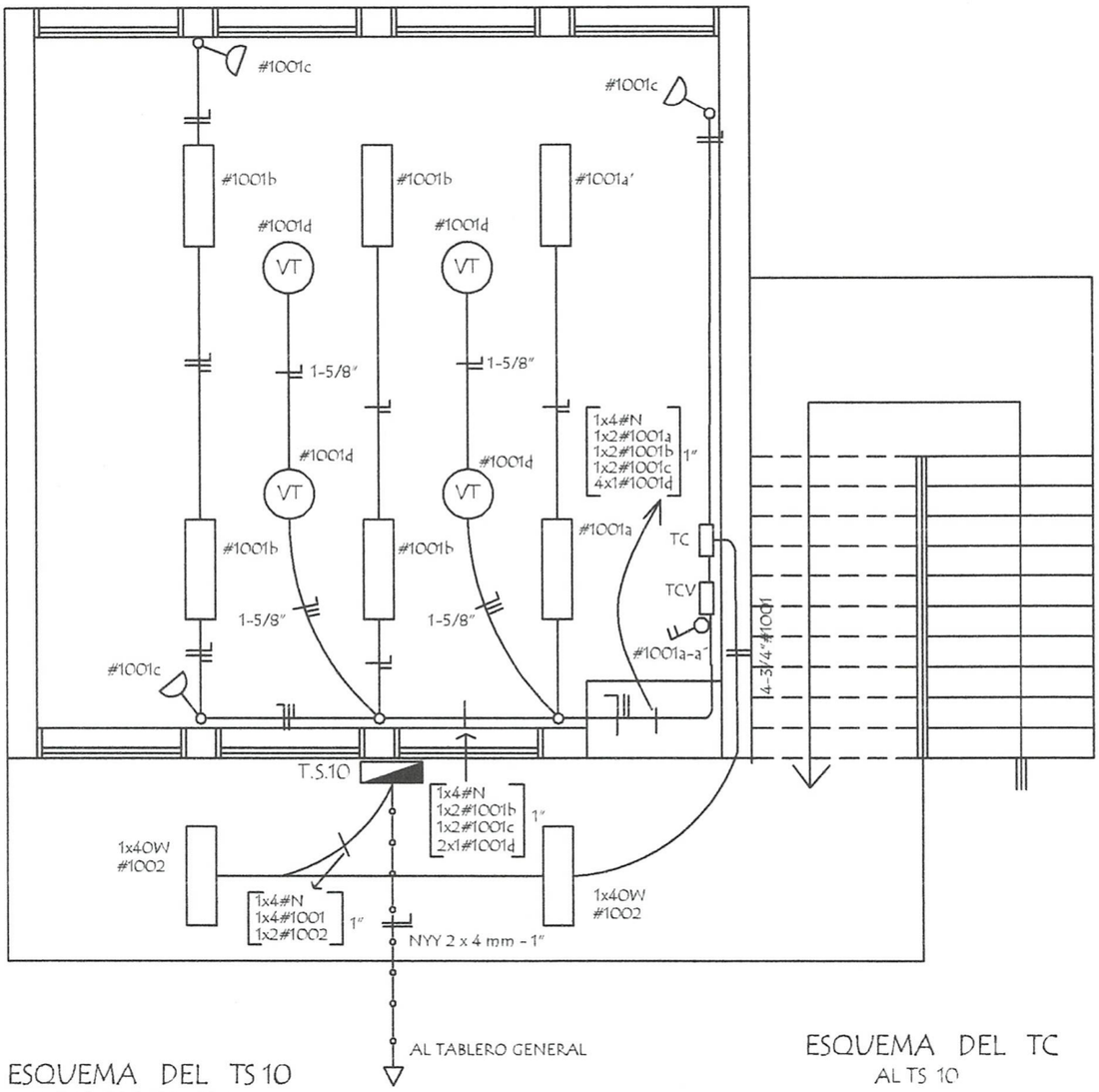

ESQUEMA DEL TS 10
AL TABLERO GENERAL

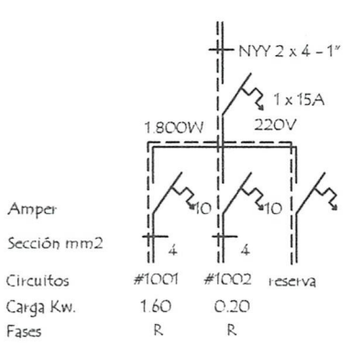

ESQUEMA DEL TC
AL TS 10

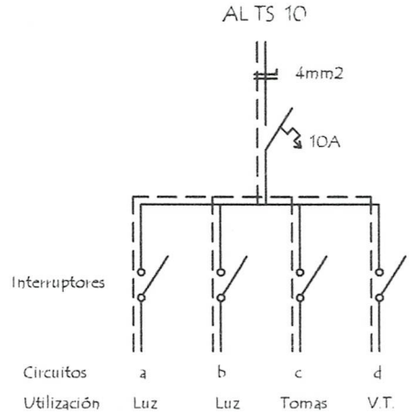

DETALLE DE CARGA DEL TS 10

Circuito	Fluorescentes		Tomas	V.T.	Fases
	3x40	1x40	Watts	Watts	R
#1001	6x150		3x100	4x100	1.600
#1002		2x100			200
Total					1.800

Observaciónes :

Los artefactos no acotados son de 3 x 40 W.
Los condutores no acotados son de 2 mm2.
Los fluorescentes deben tener capacitores.
Los TC son tableros de comando de luces y tomas.
Los TCV son tableros de comando de ventiladores.

MUNICIPALIDAD DE GUARAMBARE
CAPITAL NACIONAL

Mónica M. Estigarribia A.
Arquitecta
CSC No 4000

MINISTERIO DE EDUCACION Y CIENCIAS
DIRECCION DE INFRAESTRUCTURA

PROYECTO	1 aula de 7.20 x 7.20 planta baja	05

PLANTA DE ENCOFRADO

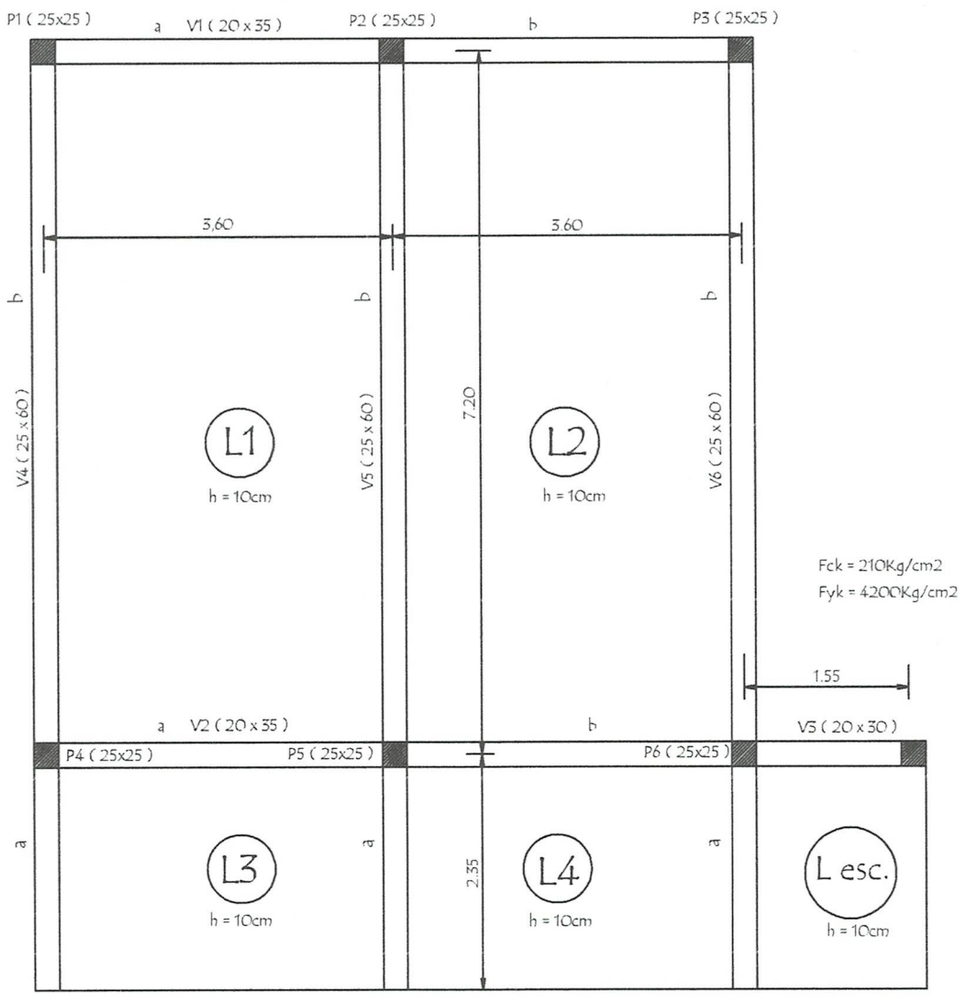

MUNICIPALIDAD DE GUARAMBARE · OBRAS PUBLICAS ·

Mónica M. Estigarribia
Arquitecta
Reg. MOPC Nº 1...

MINISTERIO DE EDUCACION Y CIENCIA

DIRECCION DE INFRAESTRUCTURA

PROYECTO	1 aula de 7.20 x 7.20 planta baja	06
PLANTA DE ENCOFRADO		

PLANTA DE ARMADURAS POSITIVAS Y NEGATIVAS

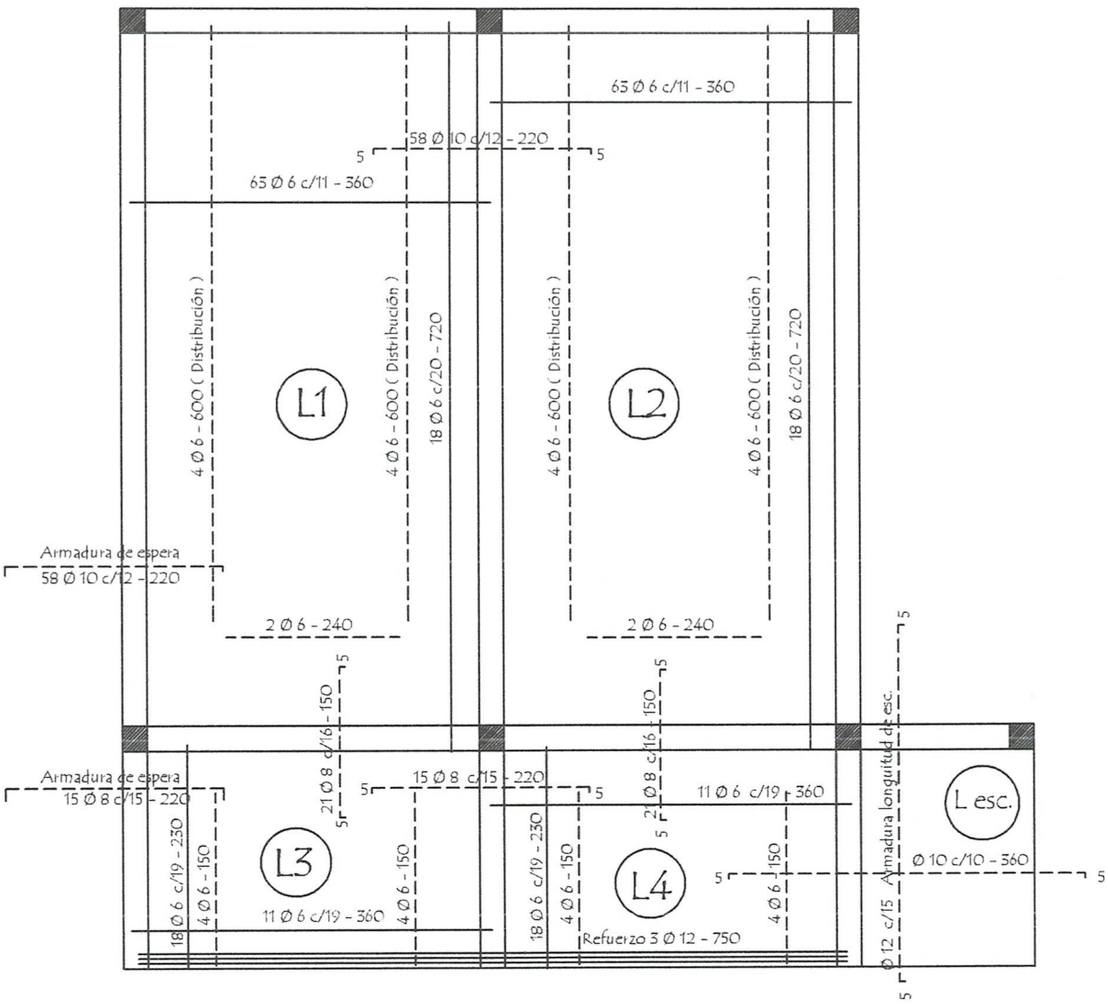

OBSERVACIONES :

- . EN LAS VIGAS SE DEJARAN BROTES DE ARMADURAS PARA FUTURA AMPLIACION .-
- . LAS ARMADURAS DE ESPERA DEBERA PREVERSE DEL LADO A AMPLIAR EL BLOQUE .-

MUNICIPALIDAD DE GUARANDARE · OBRAS PUBLICAS ·

Adriana M. Estigarribia R.
Arquitecta

MINISTERIO DE EDUCACION Y CIENCIAS

DIRECCION DE INFRAESTRUCTURA

PROYECTO	1 aula de 7.20 x 7.20 planta baja	07

DETALLE DE VIGAS

Viga 1 = 2 (20 x 35)

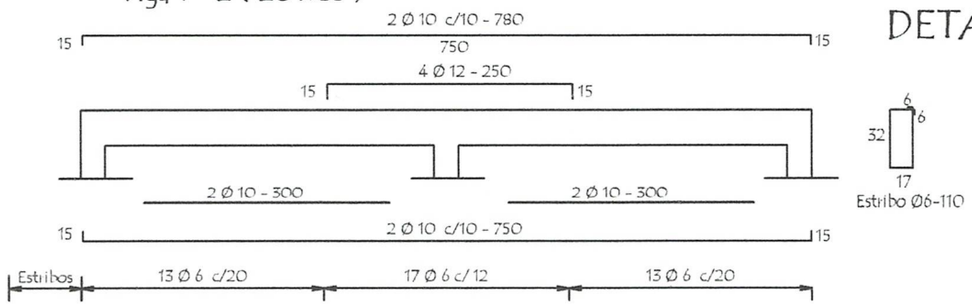

Viga 3 (20 x 30)

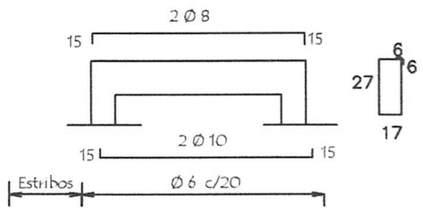

Viga 4 = 6 (25 x 60)

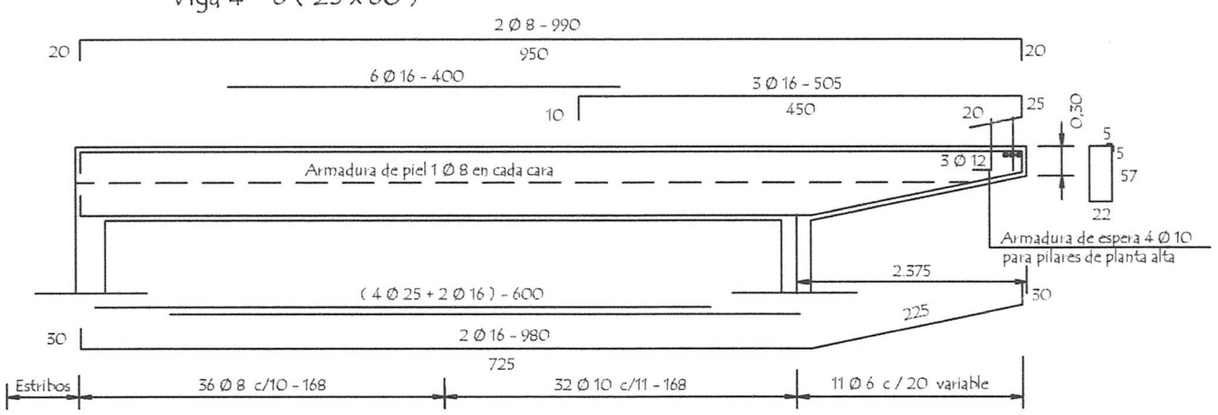

Viga 5 (25 x 60)

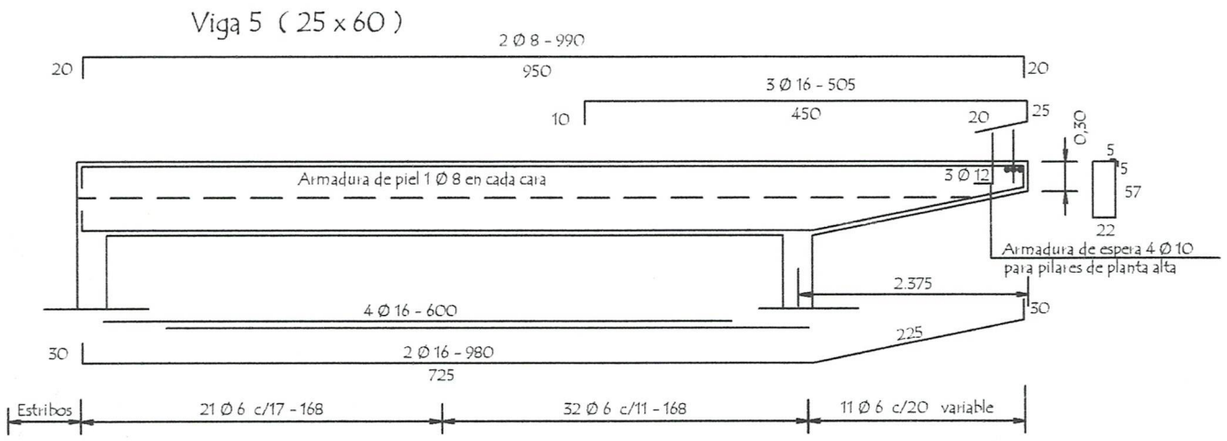

Viga Cadena (25 x 30)

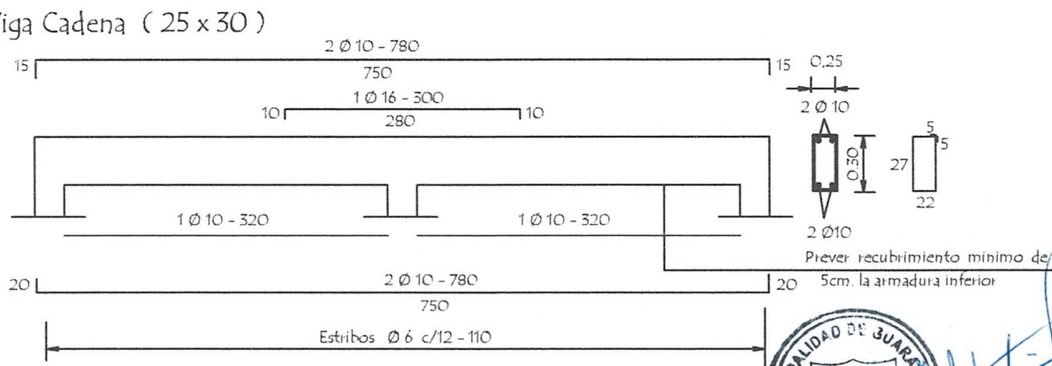

MINISTERIO DE EDUCACION Y CIENCIAS

DIRECCION DE INFRAESTRUCTURA

Mónica M. Estigarribia A.
Arquitecta
Reg. MOPC Nº 4229

PROYECTO	1 aula de 7.20 x 7.20 planta baja	08

Puerta Metàlica con 2 hojas - P 1

Corte Horizontal

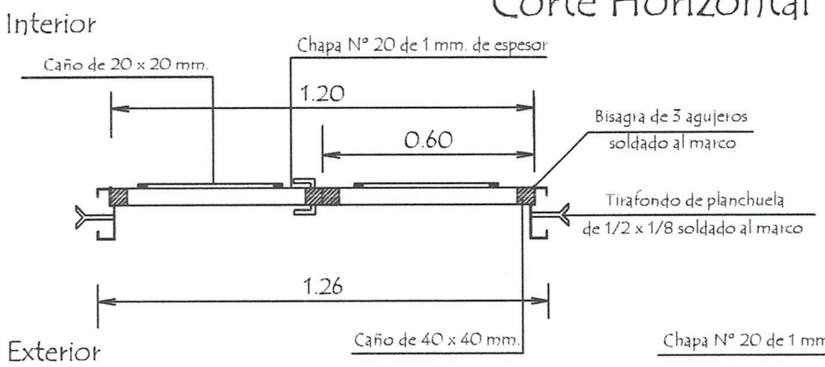

Detalle de Marco

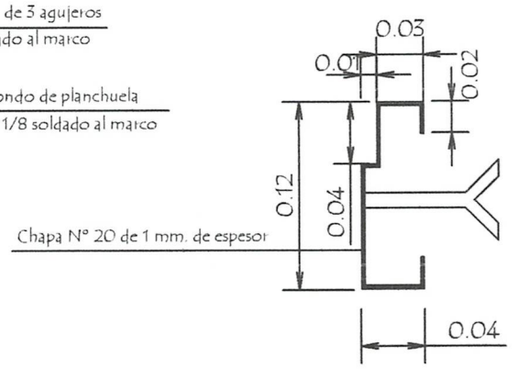

Hoja metàlica de 1,20 x 2,10

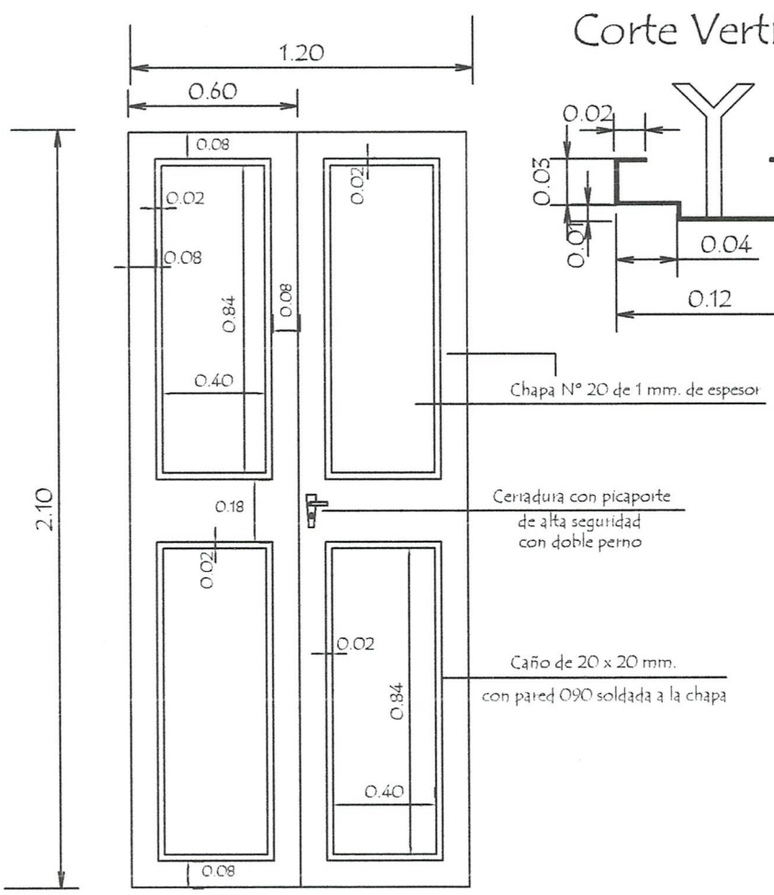

Vista Frontal

Corte Vertical

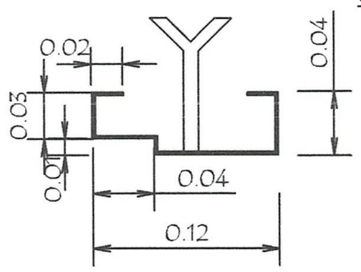

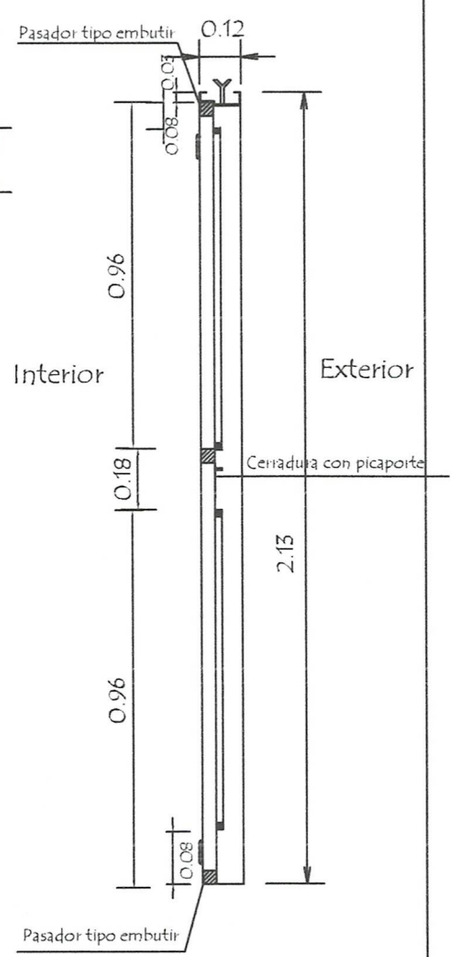

OBSERVACION :

En todos los lugares donde se utilizaron soldadura y no tuvieron un relleno completo, compactos y prolijos debiendo resultar suabe al tacto, deberàn de utilizar masilla para chapa para posteriormente realizar una lijada completa y pintar 2 manos con pintura anticorrosiva antes de su colocaciòn y otras 2 con pintura sintetica opaca como terminaciòn .-

MINISTERIO DE EDUCACION Y CIENCIA

DIRECCION DE INFRAESTRUCTURA

MUNICIPALIDAD DE GUARAMBARE - OBRAS PUBLICAS

Arq. Mónica M. Estigarribia A. Arquitecta Reg. MOPC Nº 4228

PROYECTO	aula de 7,20 x 7,20 planta baja con estructura de Hº Aº	1
	Detalle de Puerta Metàlica	sin escala

Detalle de Ventana Balancin

ventana balancin tipo (b)

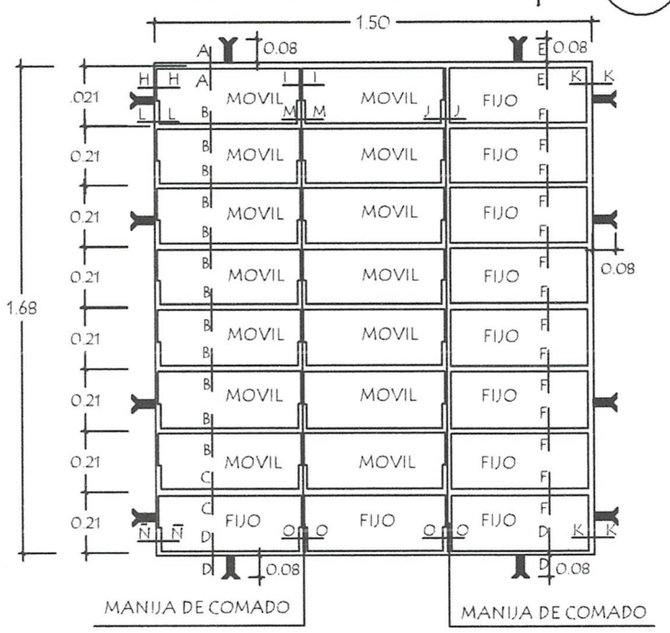

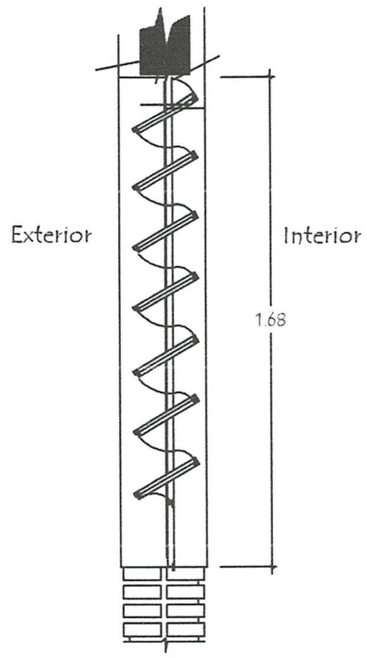

OBSERVACION :

NO DEBE TENER TERMINACIONES EN PUNTAS O CORTANTES

Detalle de corte de Cimentaciòn

Para paredes de 0,15

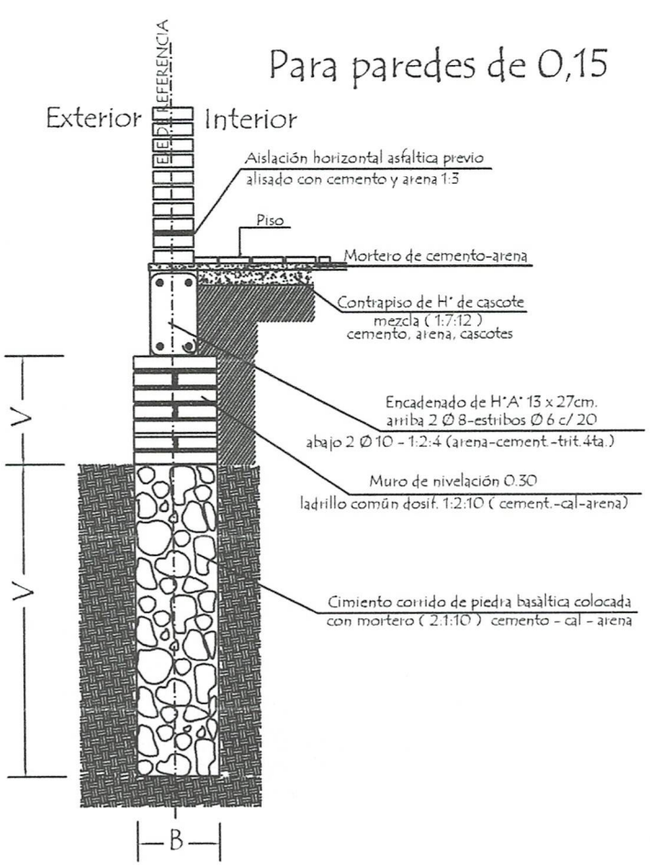

Caso Nivelaciòn Borde de galerìa

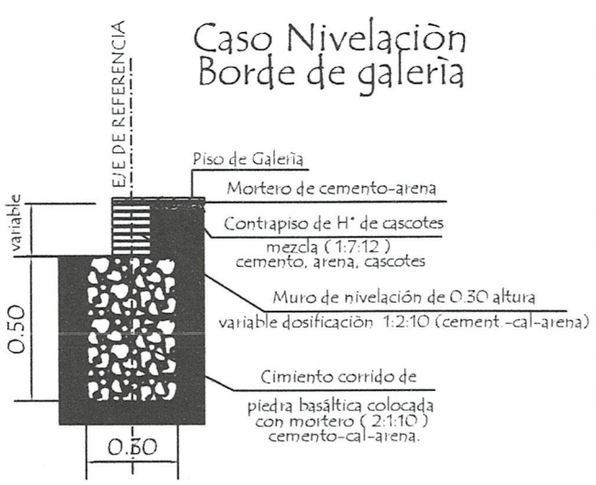

MUNICIPALIDAD DE GUARAMBARE · OBRAS PUBLICAS ·

Mónica M. Estigarribia J.
Arquitecta
Reg. MOPC N° 4220

MINISTERIO DE EDUCACION Y CIENCIAS DIRECCION DE INFRAESTRUCTURA		
PROYECTO	aula de 7,20 x 7,20 planta baja con estructura de H° A°	2

Detalle de Juntas de Aberturas Metàlicas

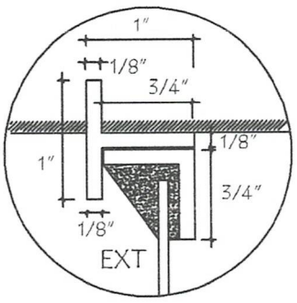

A-A

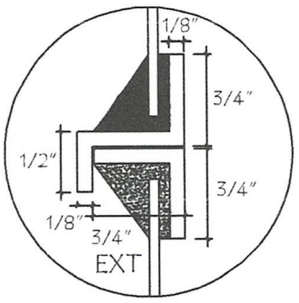

B-B

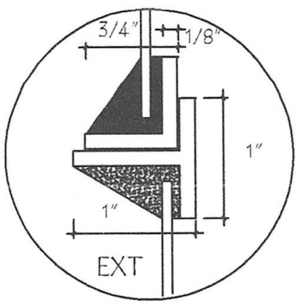

C-C

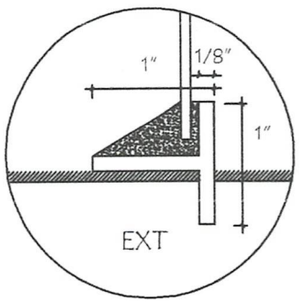

D-D

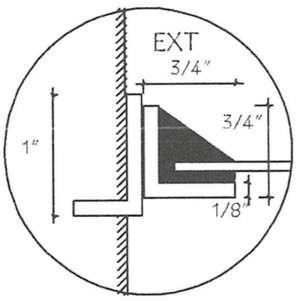

H-H

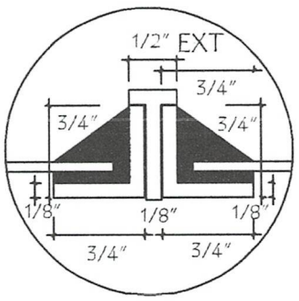

I-I

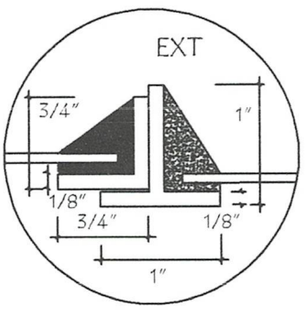

J-J

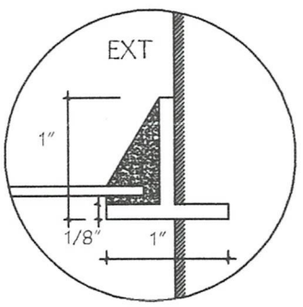

K-K

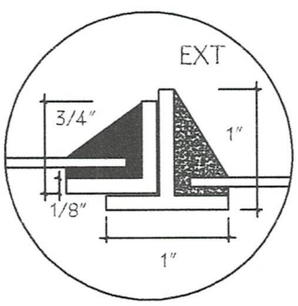

N-N

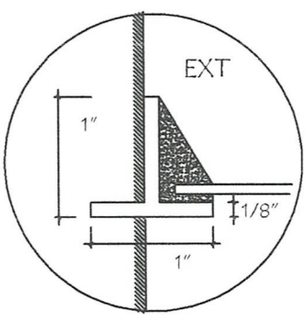

Ñ-Ñ

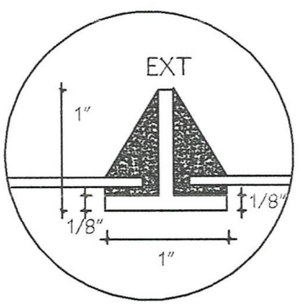

O-O

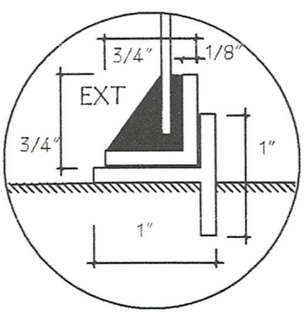

P-P

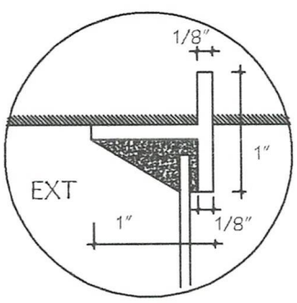

E-E

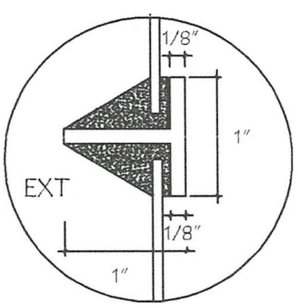

F-F

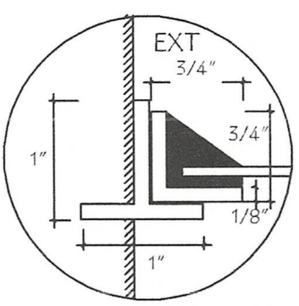

L-L

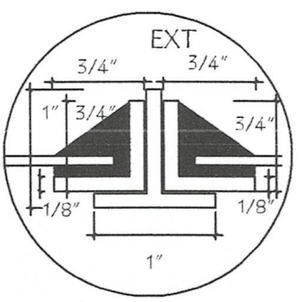

M-M

MINISTERIO DE EDUCACION Y CIENCIAS

DIRECCION DE INFRAESTRUCTURA

PROYECTO	aula de 7,20 x 7,20 planta baja con estructura de H° A°
Detalle de balancin y cimiento	3

MUNICIPALIDAD DE GUARAMBARE

Mónica M. Estigarribia
Arquitecta
Reg. MOPC Nº 4220

Ubicaciòn de Pizarròn

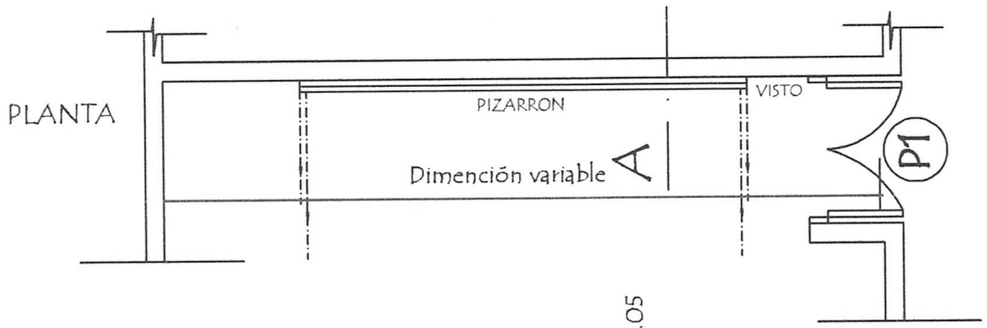

CORTE A

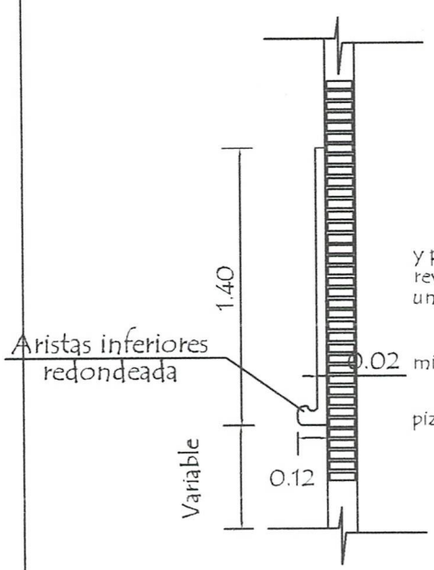

CONSTRUCCION DE PIZARRON EMPOTRADO EN MURO

ESPECIFICACIONES TECNICAS

1- Sobre el muro de ladrillo marcar las dimenciones recomendadas preparar el marco de material y porta tiza con ladrillos empotrados, revocados posteriormente con mortero, cemento-arena (1:3), dandole revoque con mortero cemento-arena (1:3), y aplicación de tres manos de enduido plástico, con textura de ter- una terminación redondeada en las aristas interiores.-

2- En la zona de pizarrón propiamente, aplicar una azotada con hidrófugo(ceresita), posteriormente minación luego de la cantidad de alizado necesarios.

3- Aplicar sellador o fijador plástico, posteriormente aplicar tres manos de pintura sintética para pizarrón color verde pizarra, en el marco y portatiza luego del mismo proseso pintura sitéticas color gris.

OBSERVACIONES :

ALTURA A RESPETAR PARA LA UBICACION DEL PIZARRON

1- Para escuela	2- Para colegio
(A) 1.15 mts.	(A) 1.70 mts.
(H) 0.70 mts.	(H) 0.80 mts.

MUNICIPALIDAD DE GUARAMBARE
OBRAS PUBLICAS

Mónica M. Estigarribia A.
Arquitecta
Reg. MOPC Nº 4229

MINISTERIO DE EDUCACION Y CIENCIAS
DIRECCION DE INFRAESTRUCTURA

PROYECTO	aula de 7,20 x 7,20 planta baja con estructura de Hº Aº	4
	Detalle de Pizarròn	