ALCANTARILLA SIMPLE

PLANTA

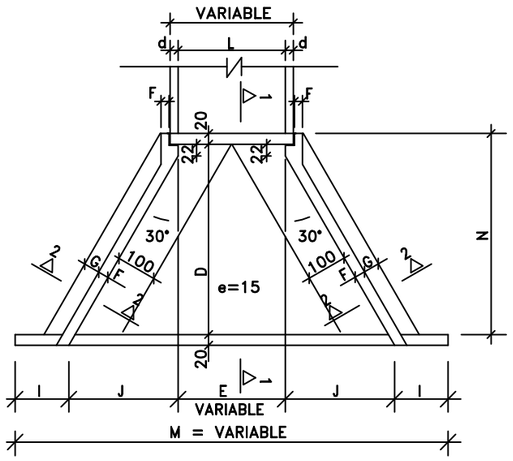

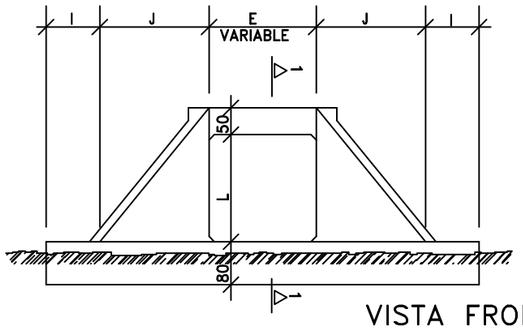

VISTA FRONTAL

CORTE 1–1

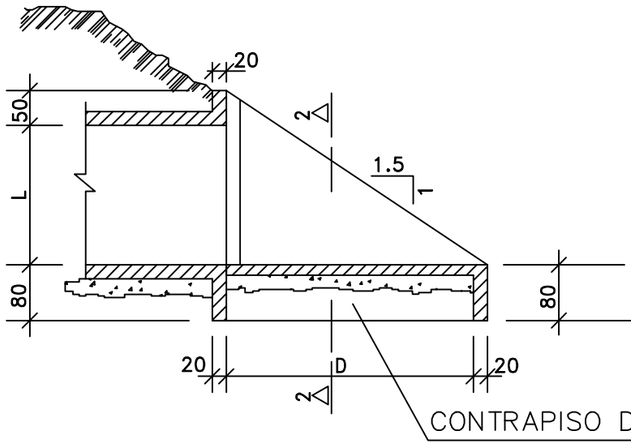

CORTE 2–2

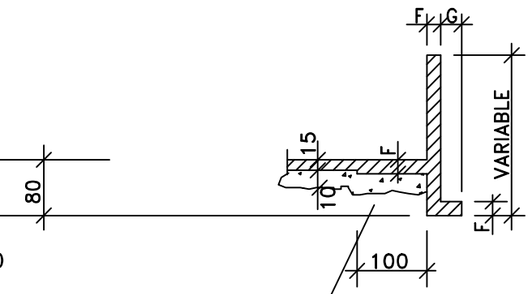

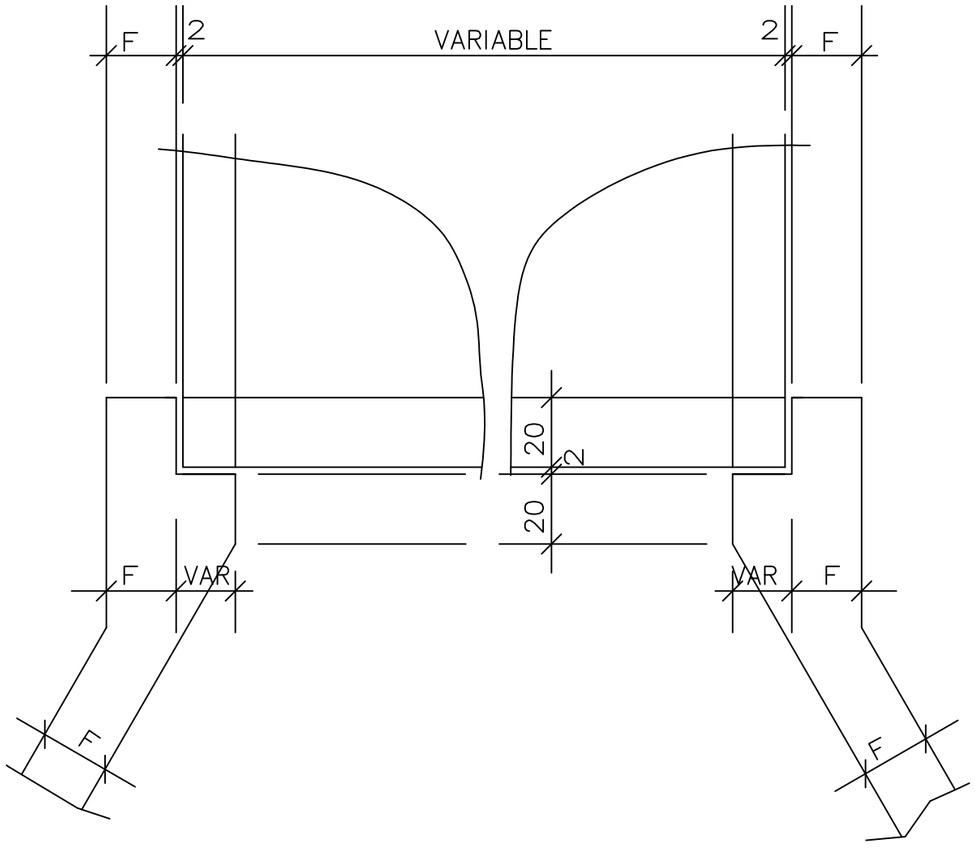

DETALLE DE VISTA EN PLANTA

TABLA DE DIMENSIONES Y CANTIDAD DE MATERIALES PARA AMBAS CABECERAS

MEDIDAS (cm)	ALCANTARILLA SIMPLE				
	1.00x1.00m. fs ≥ 0.09 MPa	1.50x1.50m. fs > 0.09 MPa	2.00x2.00m. fs ≥ 0.09 MPa	2.50x2.50m. fs ≥ 0.10 MPa	3.00x3.00m. fs ≥ 0.12 MPa
D	280.0	280.0	355.0	430.0	505.0
E	100.0	150.0	200.0	250.0	300.0
F	15.0	15.0	20.0	20.0	25.0
G	30.0	30.0	30.0	50.0	50.0
I	100.0	100.0	100.0	100.0	100.0
J	160.5	160.5	204.0	247.0	290.5
L	100.0	150.0	200.0	250.0	300.0
M	621.0	671.0	808.0	944.0	1081.0
N	320.0	320.0	395.0	470.0	545.0

DESCRIPCION	UNID	ALCANTARILLA SIMPLE				
		1.00x1.00m.	1.50x1.50m.	2.00x2.00m.	2.50x2.50m.	3.00x3.00m.
CONTRAPISO	m^3	1.69	2.46	4.35	6.30	8.70
ENCOFRADO	m^2	65.16	83.50	113.00	144.00	181.00
HORMIGON	m^3	7.96	10.85	17.86	24.35	36.53

REPUBLICA DEL PARAGUAY

MINISTERIO DE OBRAS PÚBLICAS Y COMUNICACIONES

GABINETE DEL VICEMINISTRO DE OBRAS PUBLICAS
Y COMUNICACIONES

DIRECCION DE CAMINOS VECINALES (DCV)

ALCANTARILLA CELULARES
ENCOFRADO

ESCALA: VARIAS

LAMINA:

MAPA DEL PARAGUAY
BOLIVIA
ARGENTINA
BRASIL
ARGENTINA