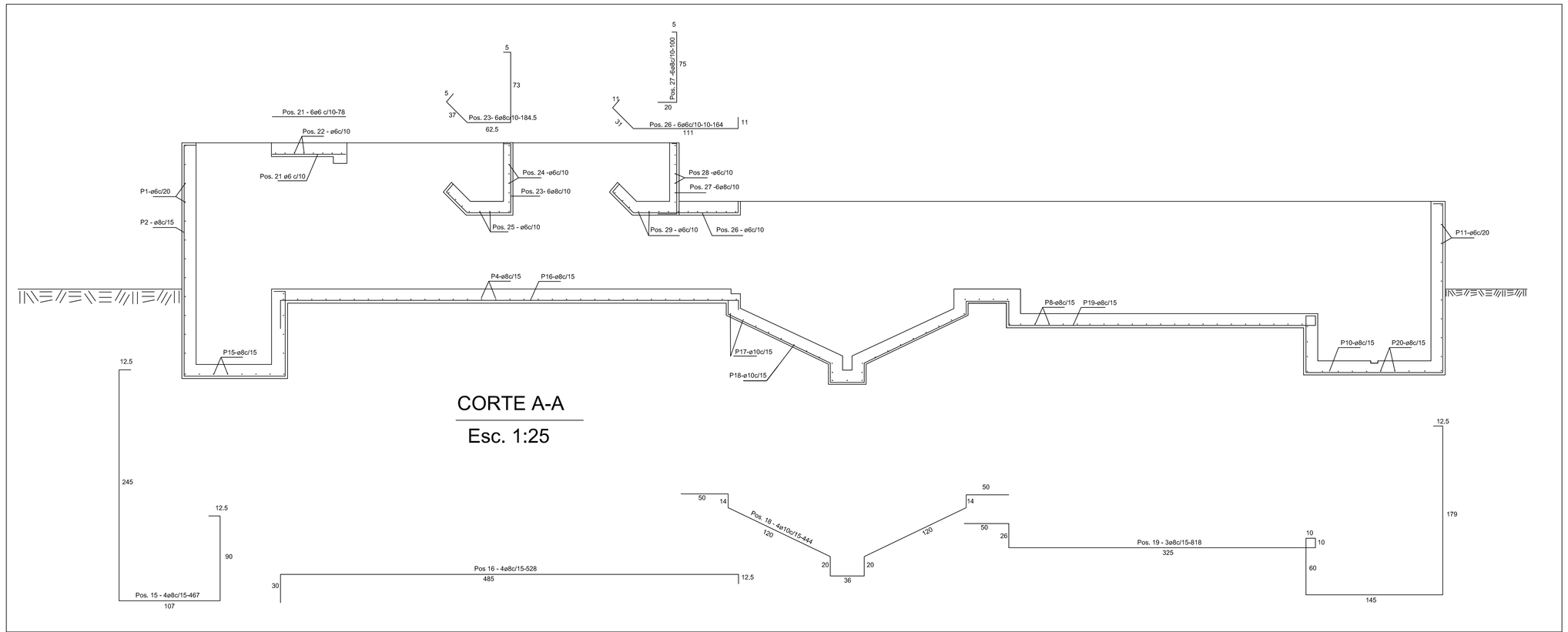


CORTE A-A

Esc. 1:25

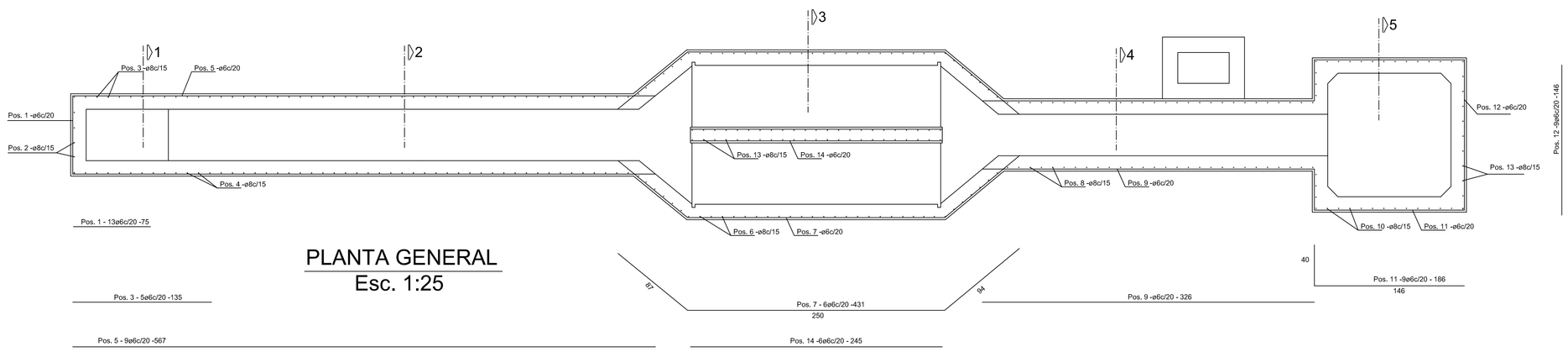


PLANTA GENERAL

Esc. 1:25

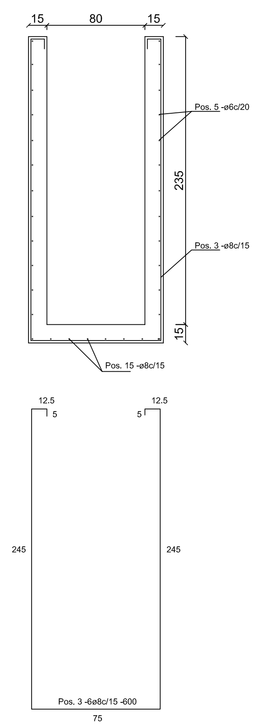


CORTE 1

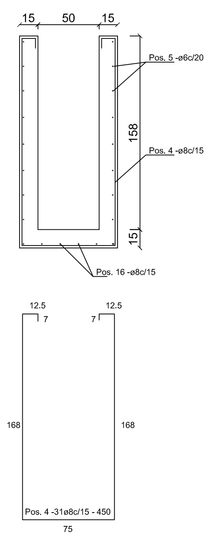


CORTE 2

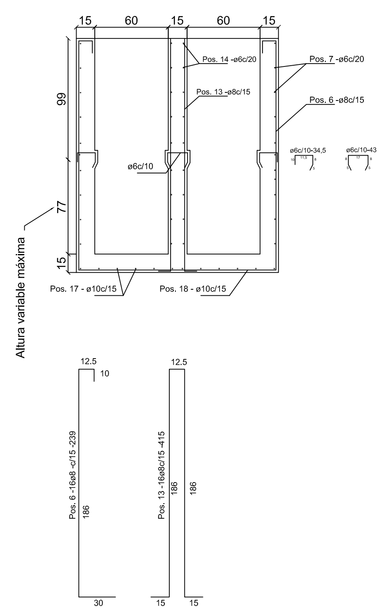


CORTE 3

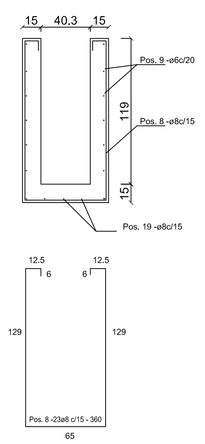


CORTE 4

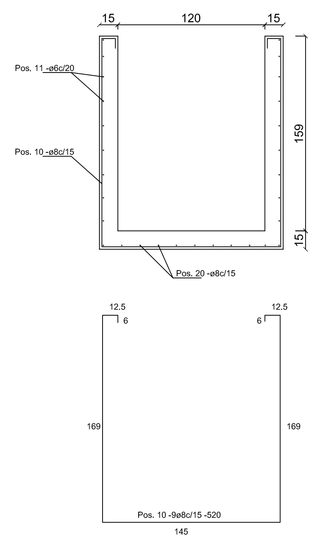


CORTE 5

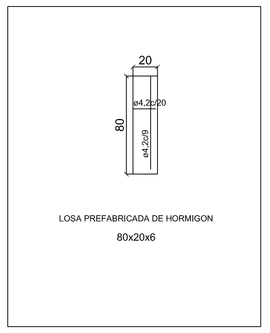


LOSA PREFABRICADA DE HORMIGON

80x20x6

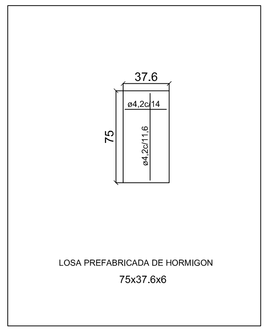


LOSA PREFABRICADA DE HORMIGON

75x37.6x6

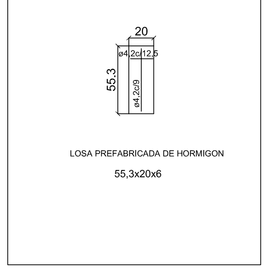


LOSA PREFABRICADA DE HORMIGON

55,3x20x6

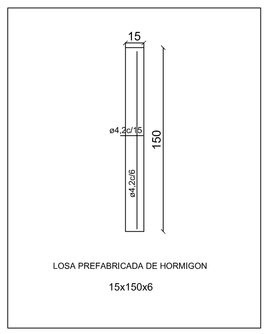


LOSA PREFABRICADA DE HORMIGON

15x150x6

LOSA PREFABRICADA DE HORMIGON

30x59,6x6

MINISTERIO DE SALUD PUBLICA Y BIENESTAR SOCIAL
SERVICIO NACIONAL DE SANEAMIENTO AMBIENTAL

CAPS CONSORCIO DE AGUA POTABLE Y SANEAMIENTO OCBA

LICITACIÓN PUBLICA INTERNACIONAL LPI Nº 03/2009-FOCEM
"Construcción de Sistemas de Alcantarillado Condominial en las Ciudades de Iturbe y Cazapá", CONTRATO Nº 13/2009

Proyecto Construccion y Mejoramiento de Sistemas de Agua Potable y Saneamiento Basico en Pequeñas Comunidades Indígenas del País. SENASA - FOCEM

SISTEMA DE ALCANTARILLADO SANITARIO

Planta de tratamiento de desague cloacal

Detalle de Armaduras: Desarenador

| FECHA | 05/2011 | ESCALA | Nº DE PLANO |
|---|---|---|---|
| DIBUJO | CAPS | 1:25 | DES-02/02 |

C:\Documents and Settings\CSI2799\Mis documentos\ALCANTARILLADO\PLANTA DE TRATAMIENTO-ITURBE\Pliegos planta desagues Iturbe_Y feb\PlDesarenador.dwg
Apr 27, 2012 - 7:34am