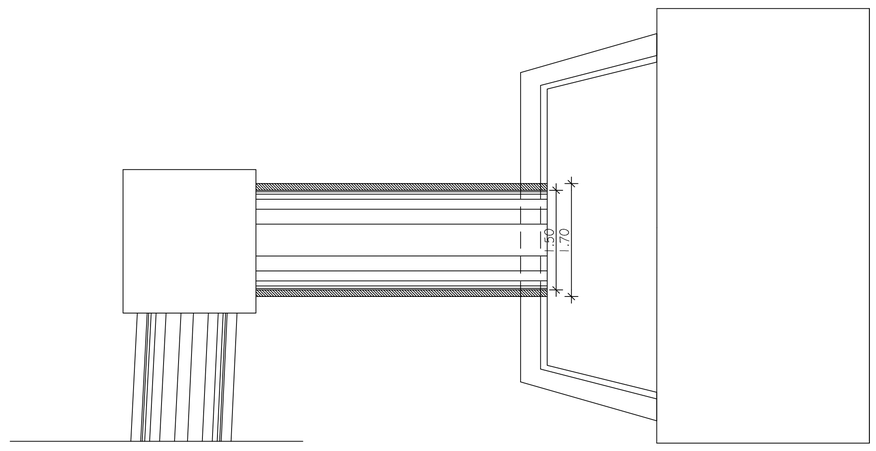

DETALLE BOCA DE ENTRADA

ALCANTARILLA DE CAÑO ø 1,50

ESC. 1/50

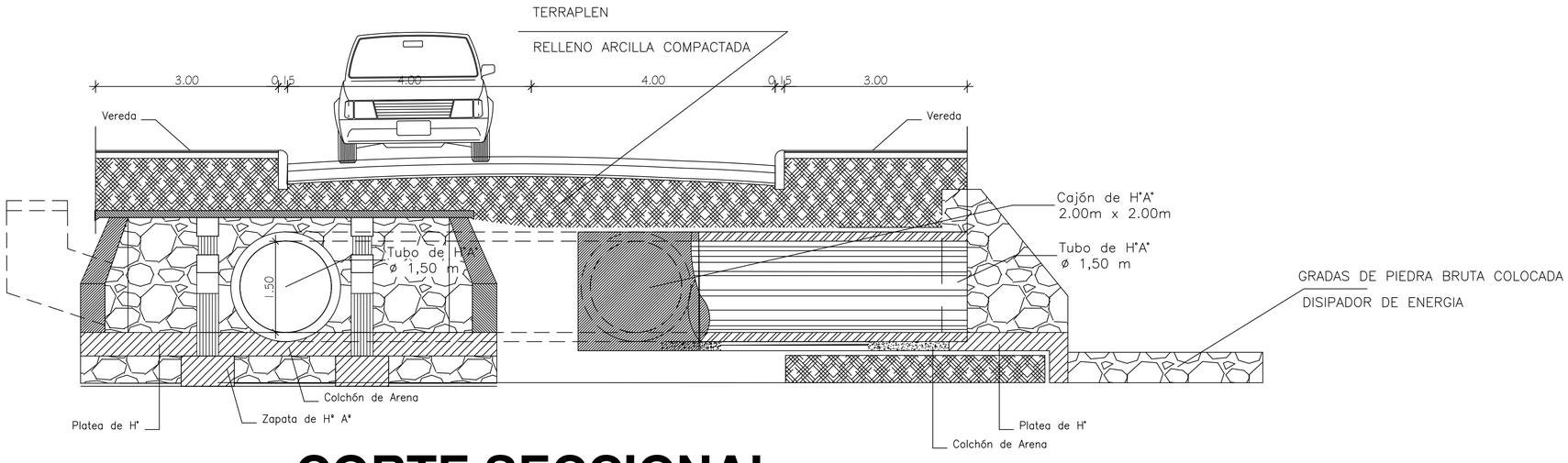

CORTE SECCIONAL

ALCANTARILLA DE CAÑO ø 1,20

ESC. 1/50

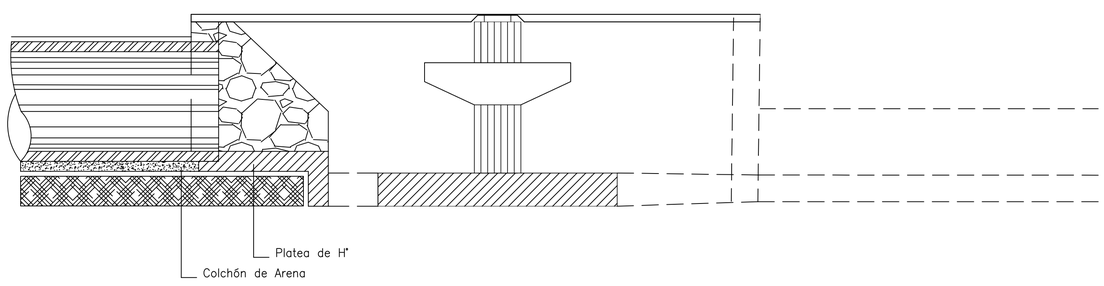

DETALLE BOCA DE SALIDA

ALCANTARILLA DE CAÑO ø 1,50

ESC. 1/50

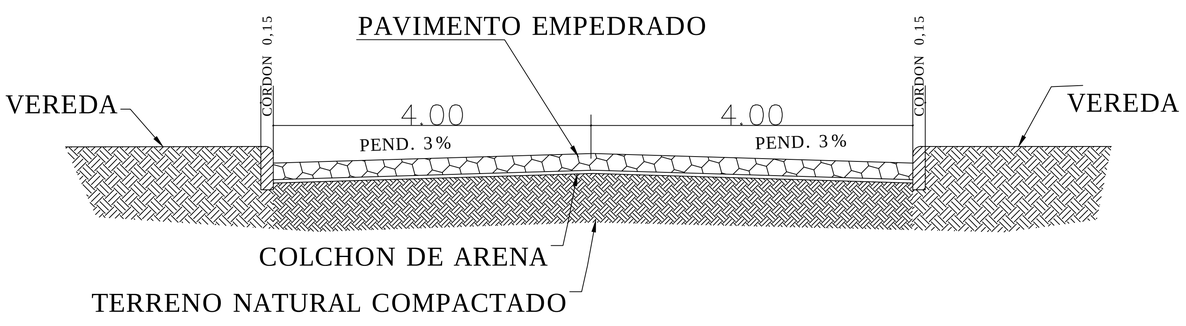

DETALLE DE EMPEDRADO

ALCANTARILLA DE CAÑO ø 1,20

ESC. 1/50

MUNICIPALIDAD DE PDTE. FRANCO

PROYECTO : ENTUBAMIENTO Y EMPEDRADO

LUGAR:

PLANO : PLANTA Y UBICACION

ELABORADO : DIRECCION DE OBRAS PUBLICAS	DIRECCION : DIR. DE OBRAS	LAMINA : 01
PROPUESTA : INTENDENCIA MUNICIPAL	DISTRITO : PDTE. FRANCO	
	DPTO : ALTO PARANA	
DIRECTOR DE OBRA	AÑO : 2013	