PROYECTO	2 AULAS TIPO: 5.80 X 6.80-techo de tejas	00
		sin escala

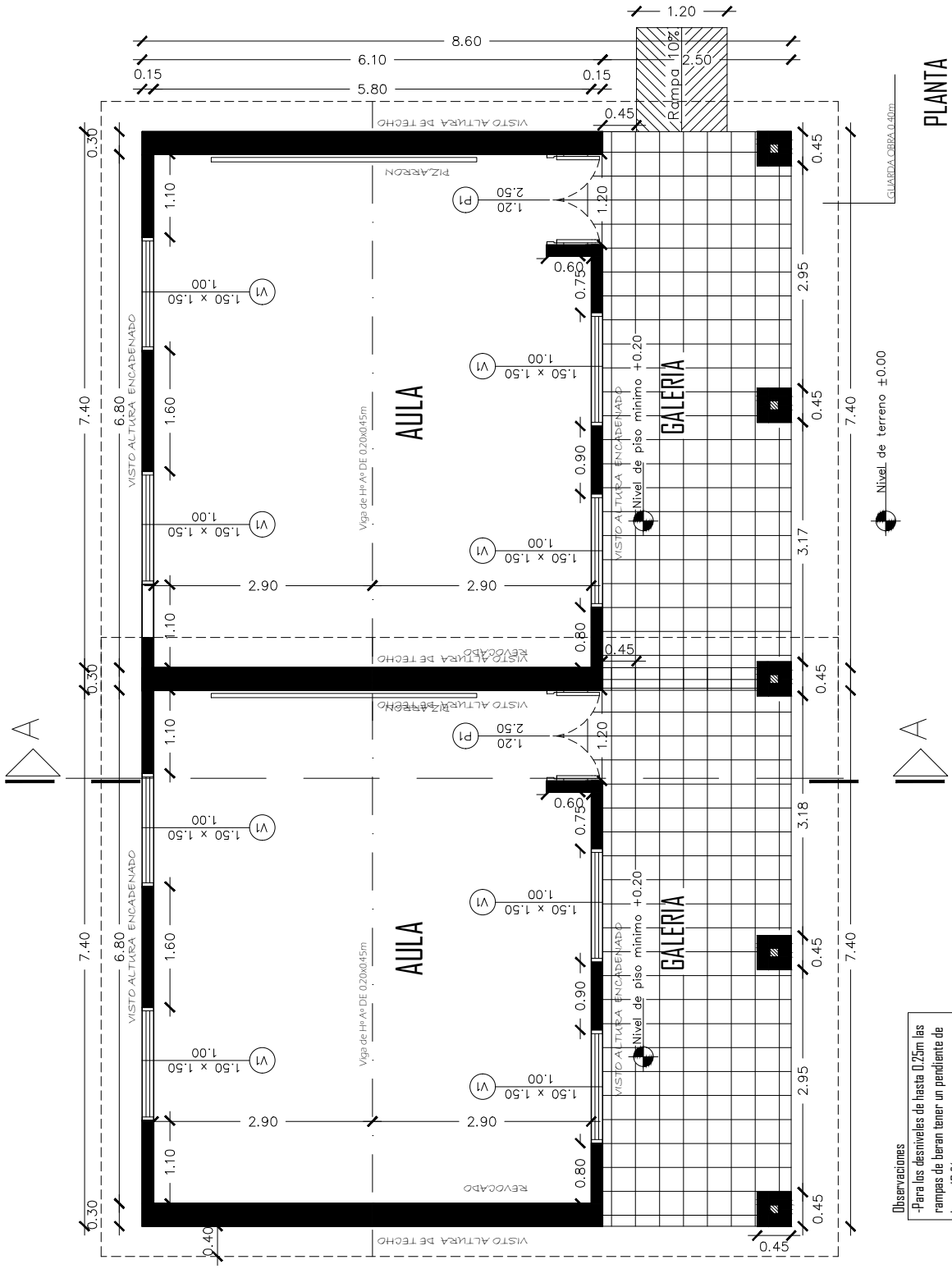

Observaciones
-Para los desniveles de hasta 0.25m las rampas de beran tener un pendiente de hasta 10 %
-La puerta de acceso al aula debera tener una luz libre de 1.10m como minimo

PROYECTO	2 AULAS TIPO: 5.80 X 6.80-techo de tejas	01
	PLANTA ACOTADA	sin escala

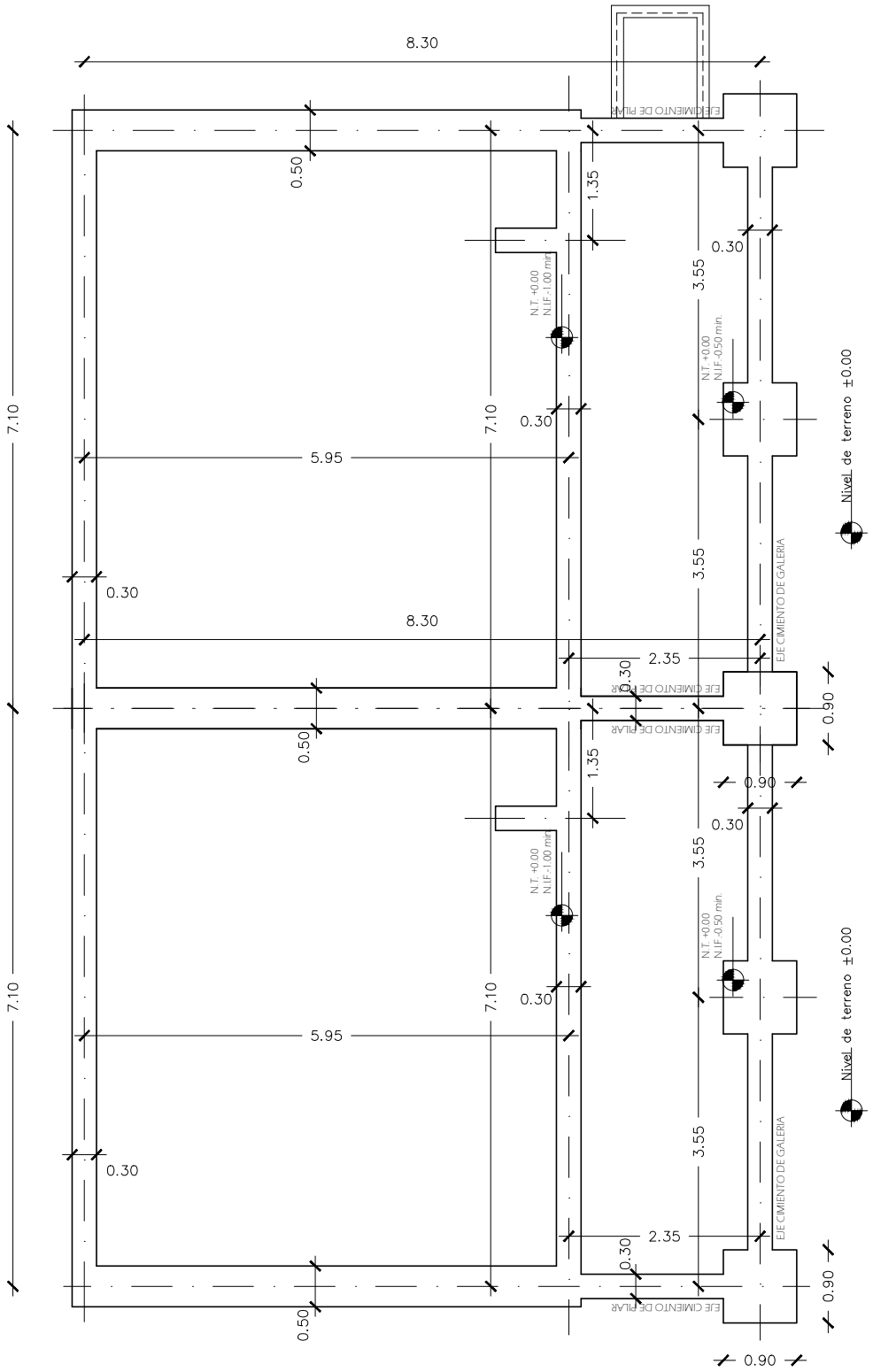

PROYECTO	2 AULAS TIPO: 5.80 X 6.80-techo de tejas	02
	PLANTA DE FUNDACION	sin escala

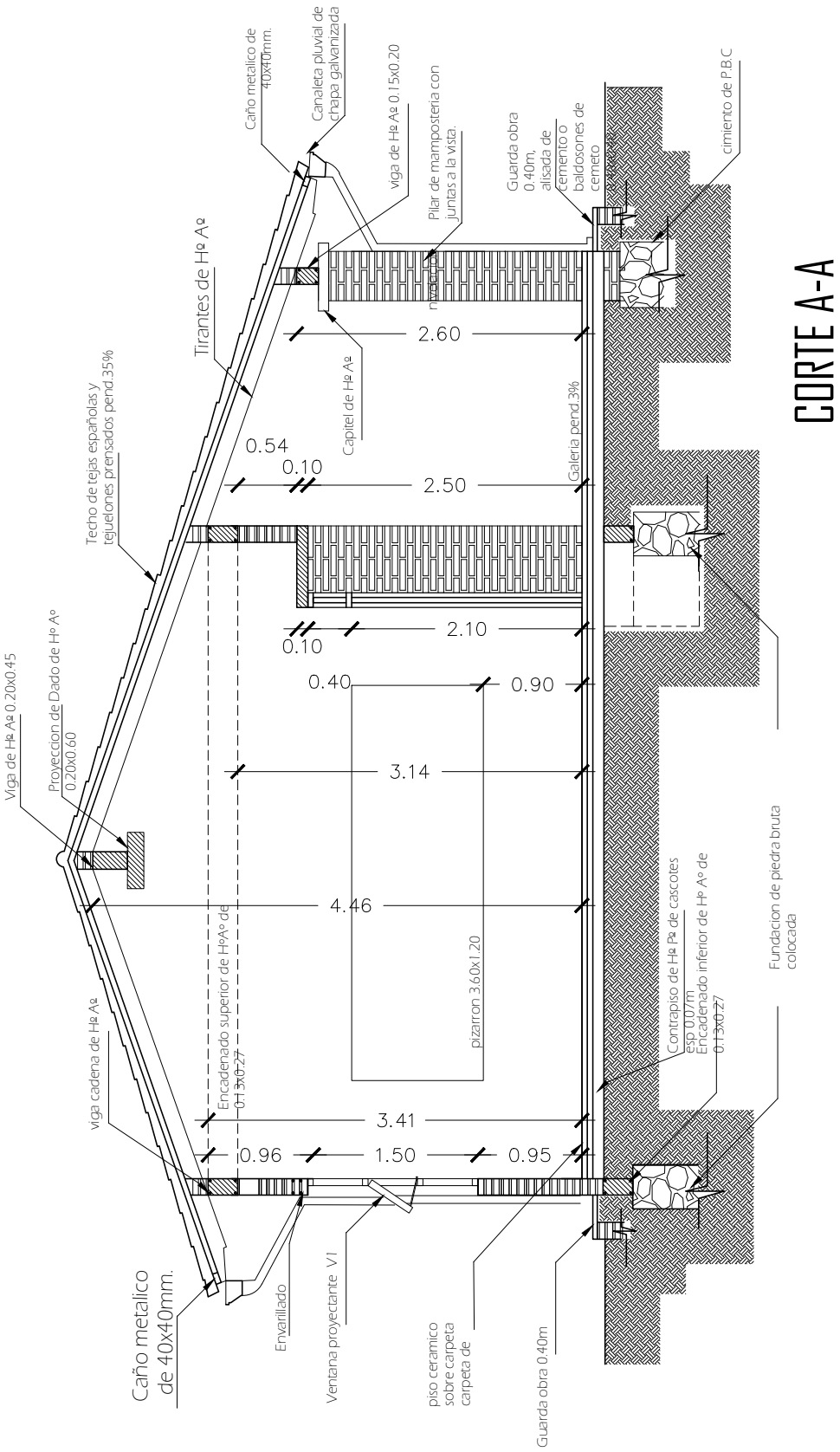

CORTE A-A

PROYECTO	2 AULAS TIPO: 5.80 X 6.80-techo de tejas	03
	CORTE A-A	sin escala

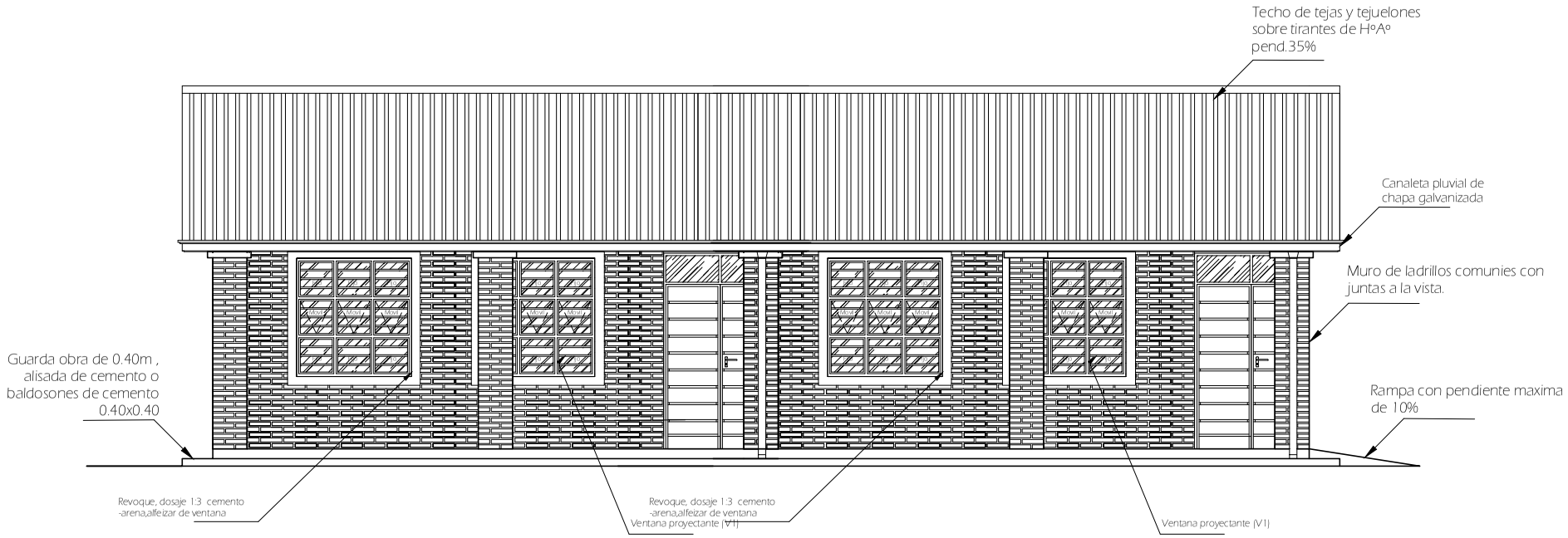

FACHADA FRONTAL

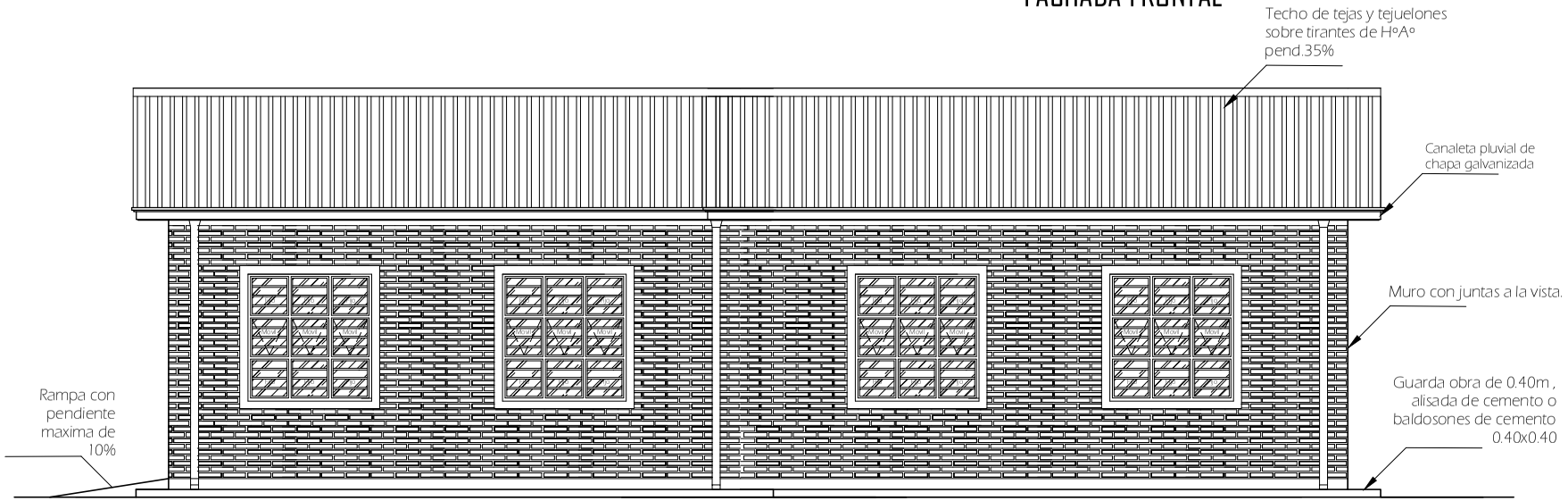

FACHADA POSTERIOR

PROYECTO 2 AULAS TIPO: 5.80 X 6.80-techo de tejas

FACHADAS

04

sin escala

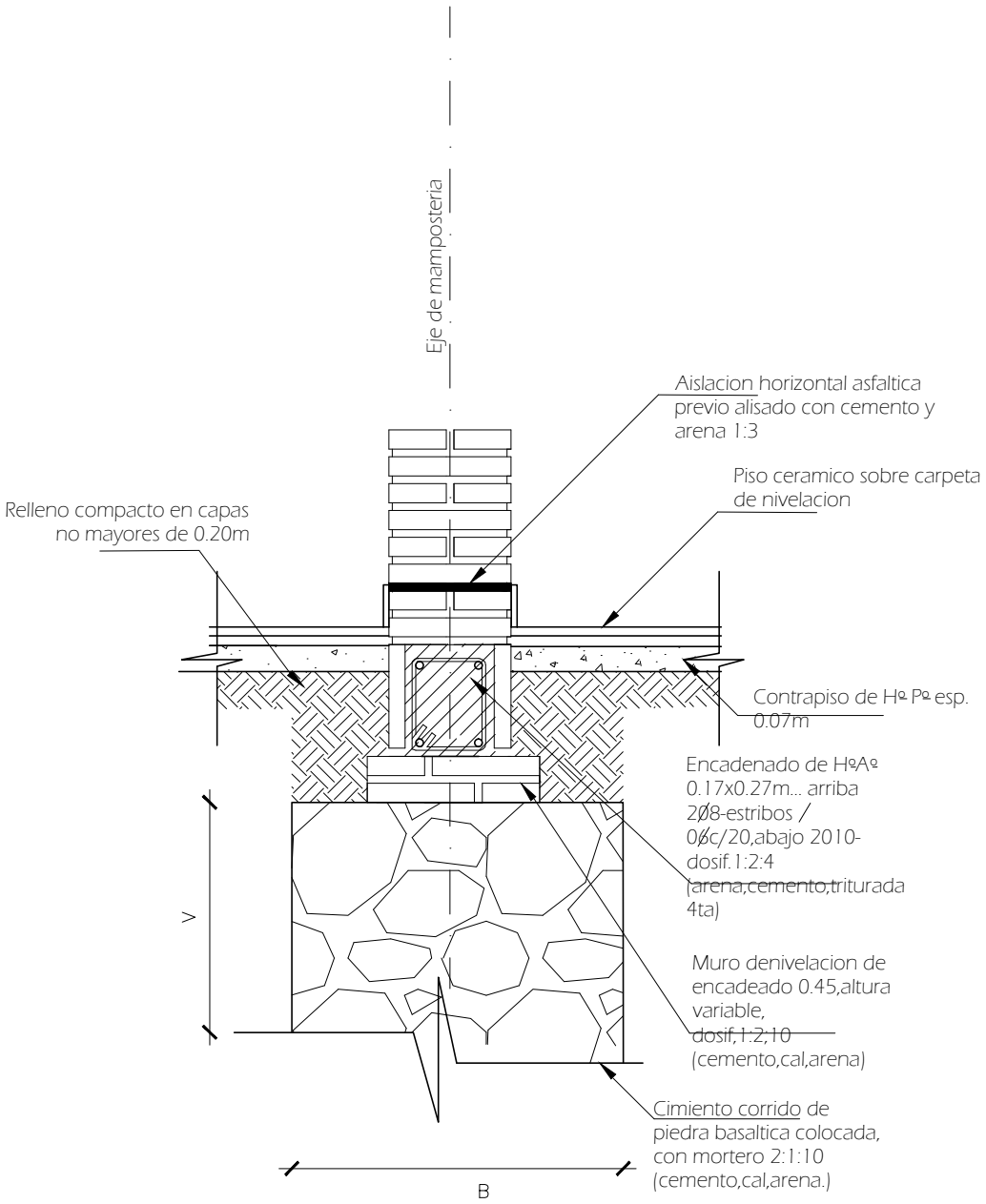

Obs:

V=variable

B=ancho de cimentacion

PROYECTO	2 AULAS TIPO: 5.80 X 6.80-techo de tejas	05
DETALLE DE FUNDACION		sin escala

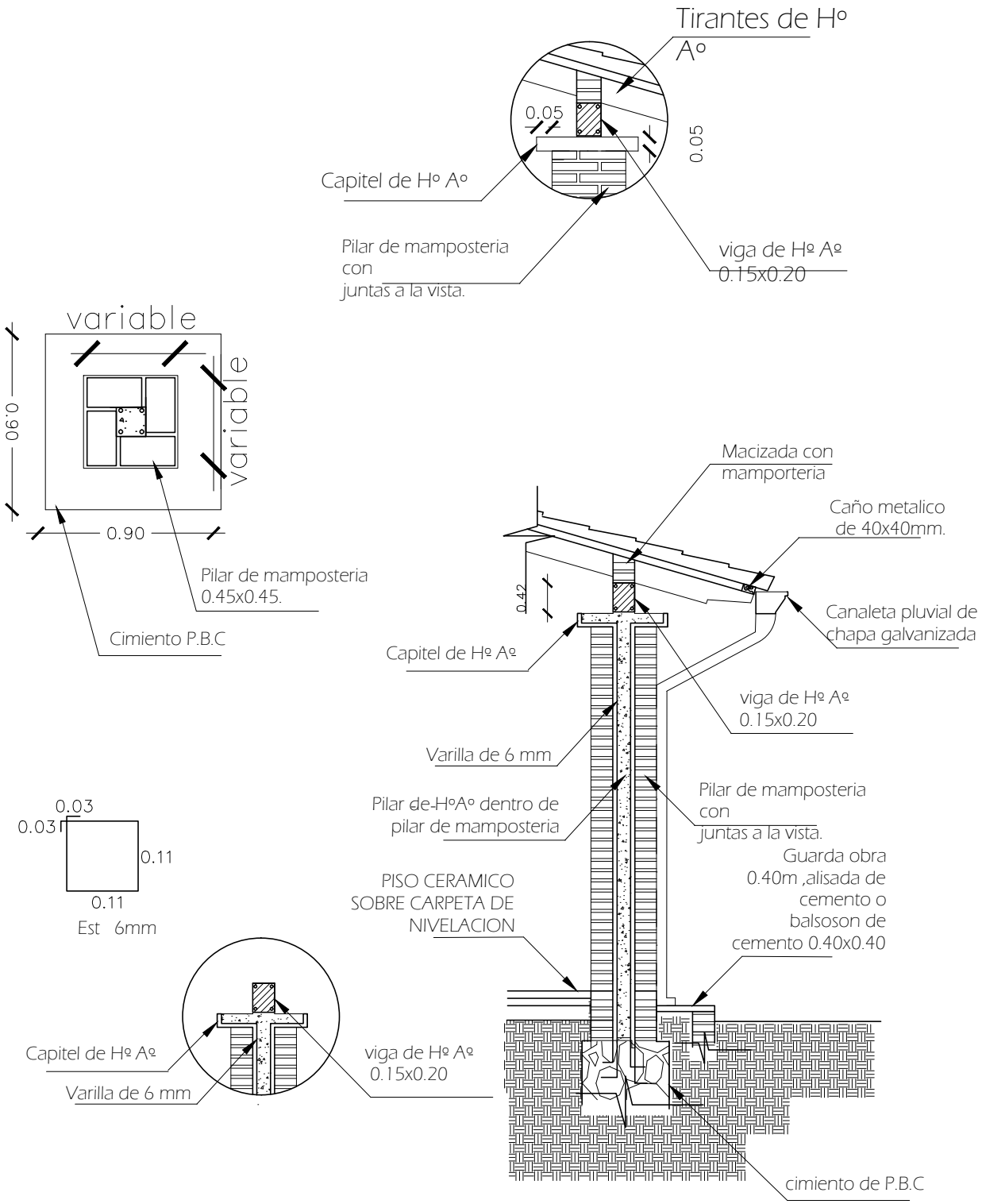

DETALLE A

PROYECTO	2 AULAS TIPO: 5.80 X 6.80-techo de tejas	06
	DETALLES VARIOS	sin escala

PROYECTO

2 AULAS TIPO: 5.80 X 6.80-techo de tejas

DETALLE VIGAS

07

sin escala

VIGA CUMBRERA DE Hº Aº 0.20 x 0.45

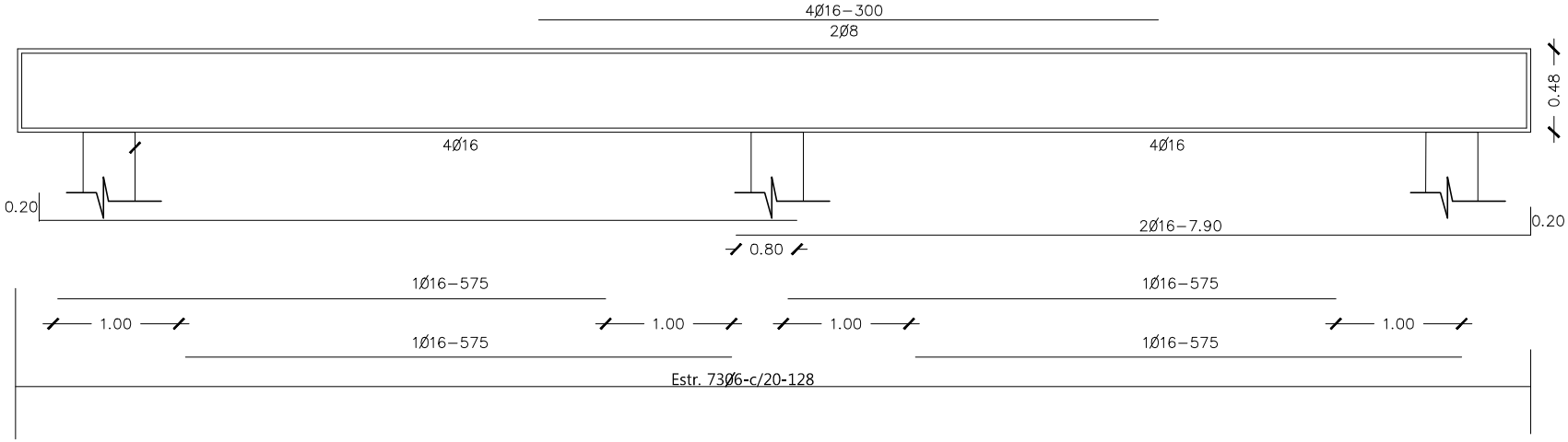

ENCADENADO SUPEROR E INFERIOR PARA MURO DE 0.15m

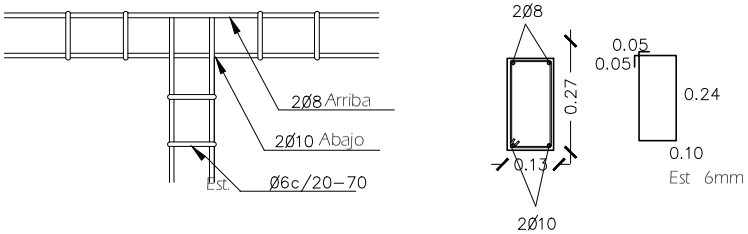

DADO DE Hº Aº 0.20x0.60

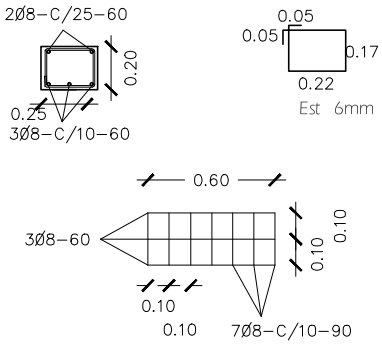

VIGA DE Hº Aº 0.20 x 0.45

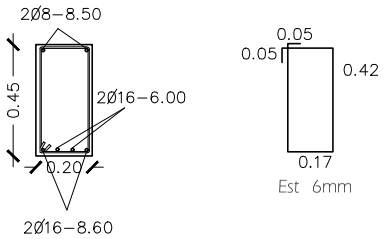

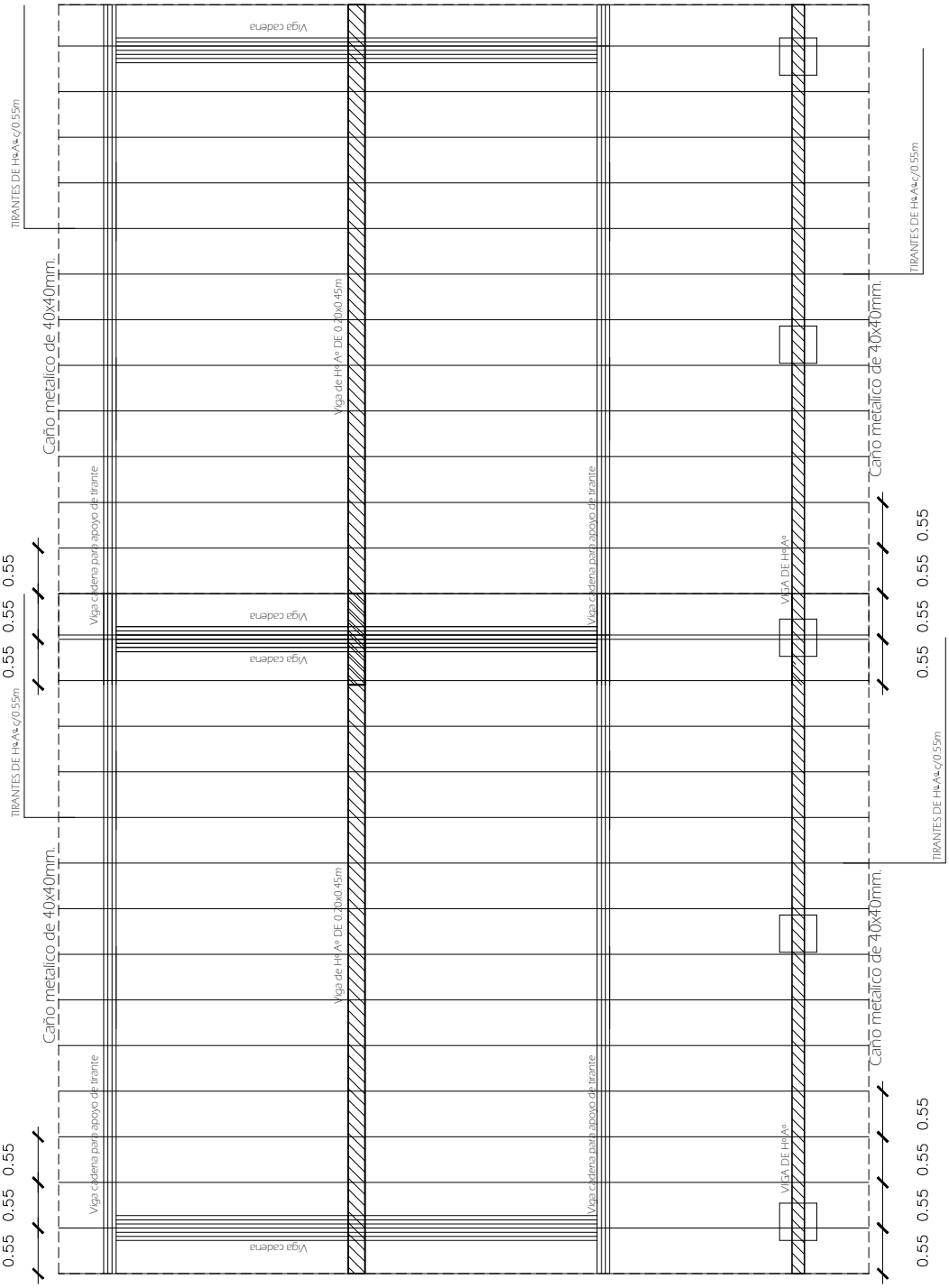

Observaciones
-Los aleros extremos del bloque seran de 0.40m y los aleros longitudinales del bloque seran de 0.70m... contados del lado de la galeria apartir de la viga de apoyo del tirante, y en el opuesto apartir del muro.

PROYECTO	2 AULAS TIPO: 5.80 X 6.80-techo de tejas	08
	PLANTA DE TECHO	sin escala

DETALLE DE DADO DE Hº Aº

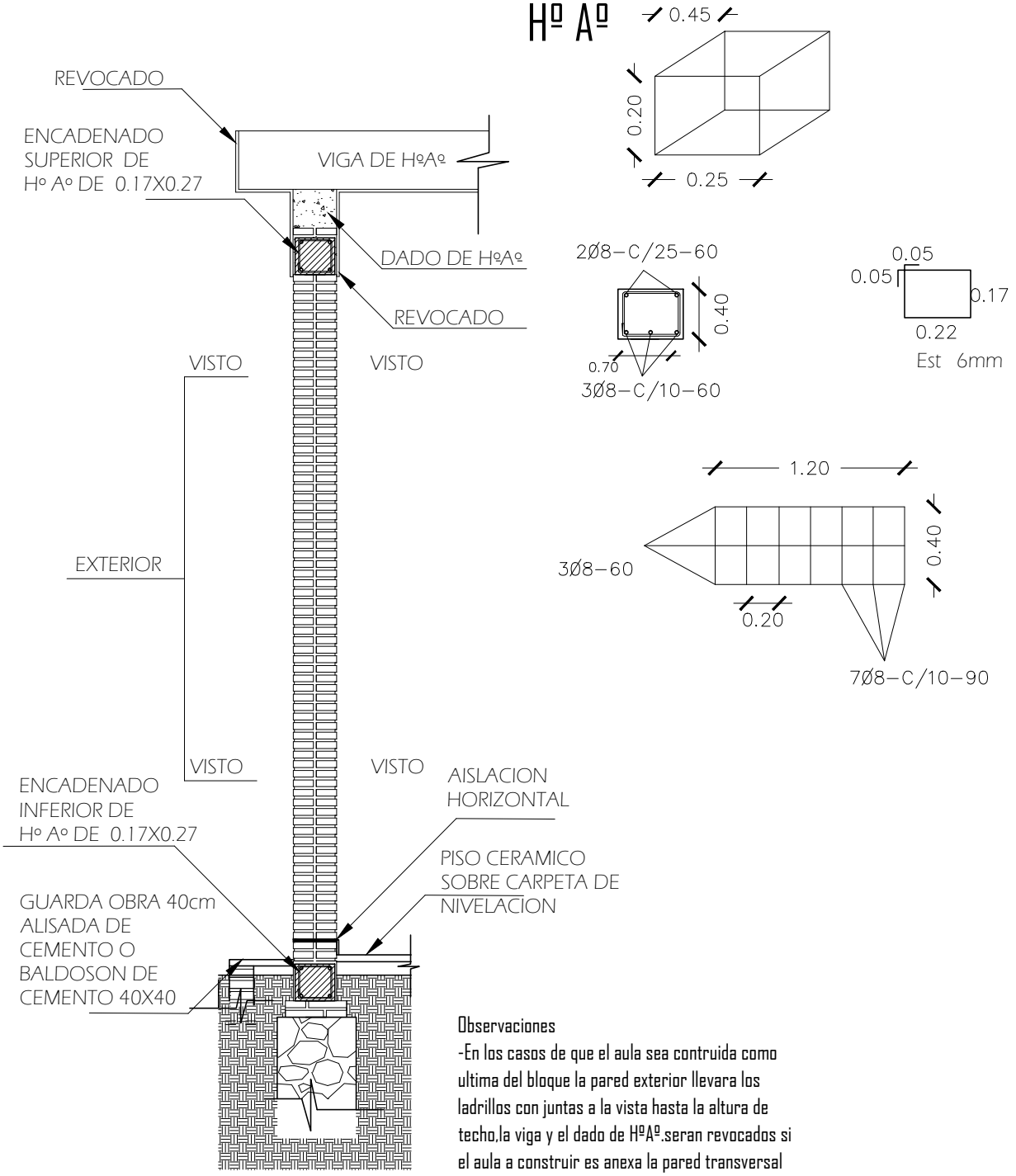

Observaciones

-En los casos de que el aula sea contruida como ultima del bloque la pared exterior llevara los ladrillos con juntas a la vista hasta la altura de techo,la viga y el dado de HºAº.seran revocados si el aula a construir es anexa la pared transversal ser con juntas a la vista a ambos lados hasta el encadenado superior y revocado hasta el techo,tambien la viga y el dado.

PROYECTO	2 AULAS TIPO: 5.80 X 6.80-techo de tejas	09
	DETALLES VARIOS	sin escala

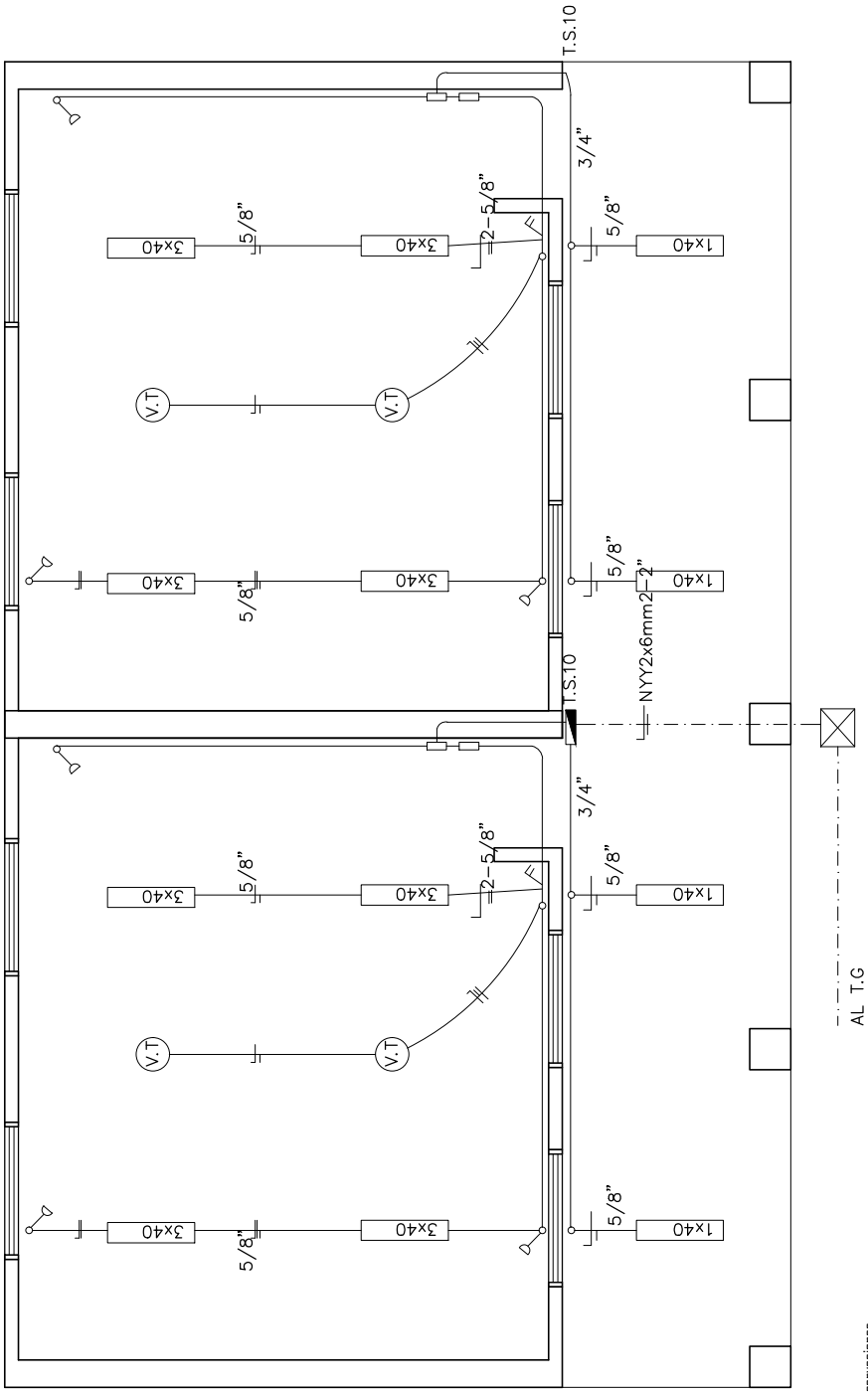

Observaciones
- Los artefactos fluorescentes son de 3x40W.
- Los artefactos fluorescentes deben ir sujetos con planchuelas.
- Los conductores no acotados son de 2mm.
- Los fluorescentes deben tener capacitores.
- Los TC son tableros de comando de luces y tomas.
- Los TCV son tableros de comando de ventiladores.

PROYECTO	2 AULAS TIPO: 5.80 X 6.80-techo de tejas	10
	PLANTA ELECTRICA	sin escala

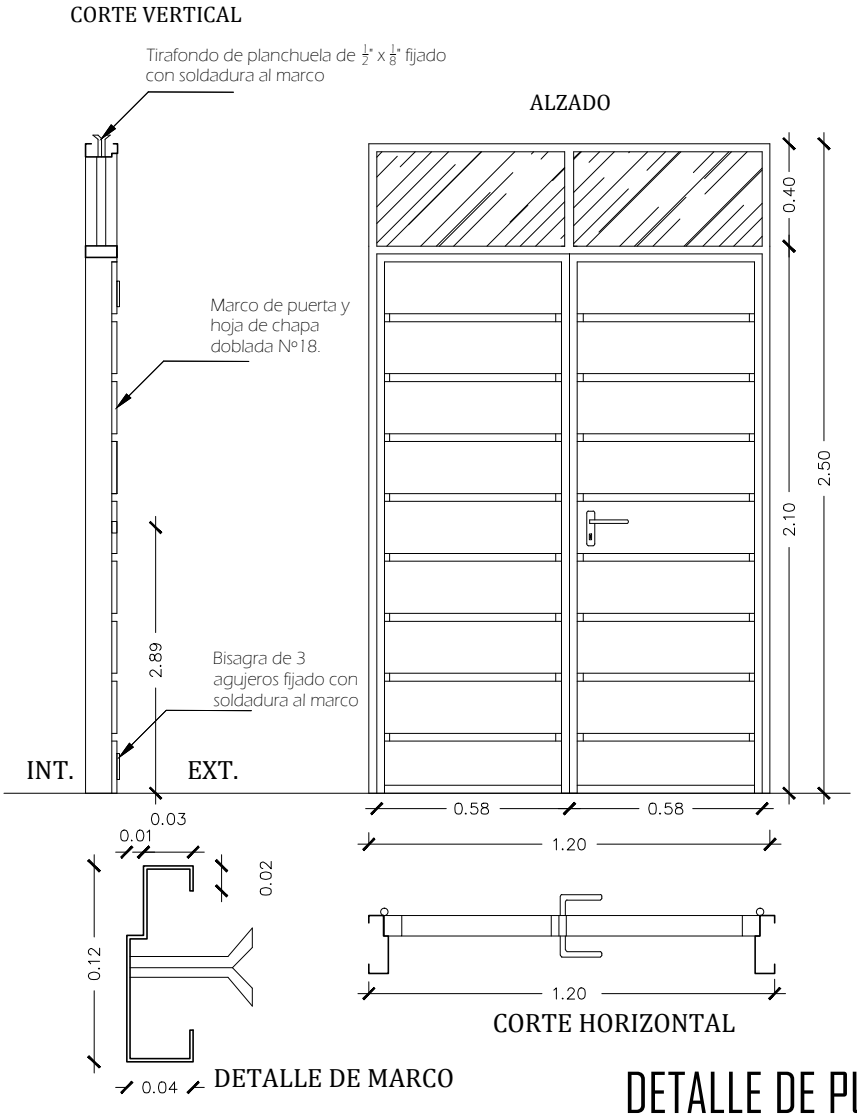

DETALLE DE PUERTA - (PI)

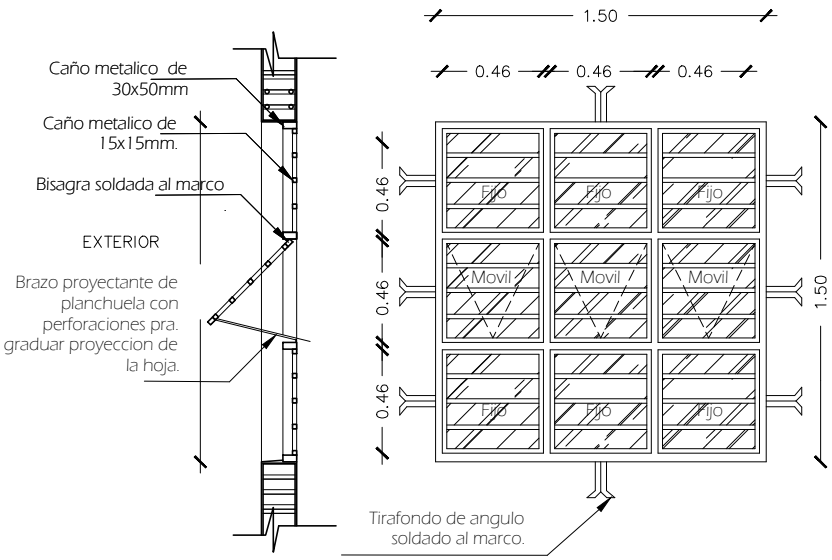

DETALLE DE VENTANA PROYECTANTE -(VI)

PROYECTO	2 AULAS TIPO: 5.80 X 6.80-techo de tejas	II
	DETALLE DE ABERTURAS	sin escala

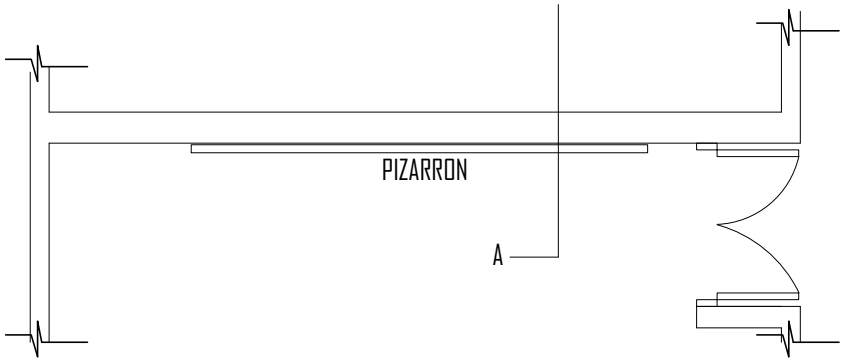

UBICACION DEL PIZARRON

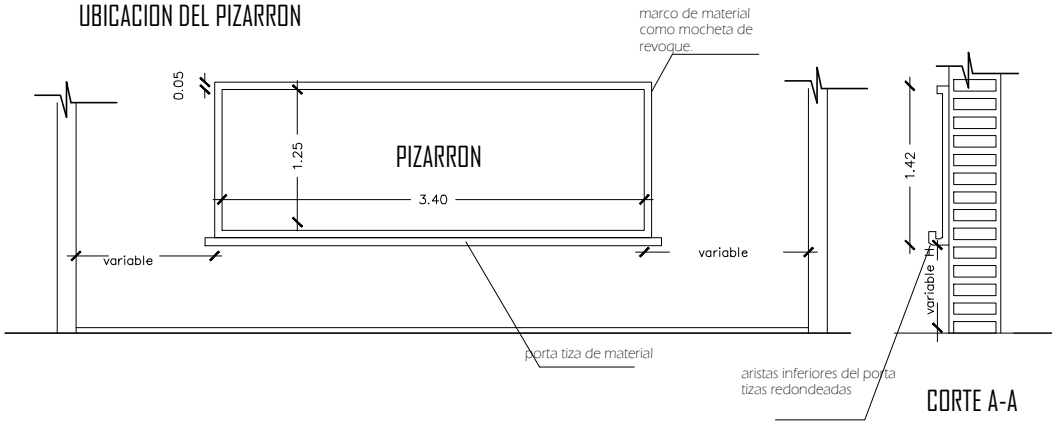

CORTE A-A

OBSERVACION

-1 PARA ESCUELA	-2 PARA COLEGIO
(A) 1.15mts.	(A) 1.70mts.
(H) 0.70mts	(H) 0.80mts

CONSTRUCCION DE PIZARRON EMPOTRADO EN MURO
ESPECIFICACIONES TECNICAS

-1 Sobre el muro de ladrillo marcar las dimenciones recomendadas preparar el marco de material y porta tiza con ladrillos empotrados, revocados posteriormente con mortero,cemento-arena (1:3),dandole una terminacion redondeada en las aristas interiores

-2-En la zona de pizarron propiamente, aplicar una azotada con hidrofugo(ceresita),

-3 Aplicar sellador o fijador plastico, posteriormente aplicar tres manos de pintura sintetica para pizarron color verde pizarra, en el marco y portatiza luego del mismo proseso pintura sintetica color gris.

PROYECTO	2 AULAS TIPO: 5.80 X 6.80-techo de tejas	12
	DETALLE DE PIZARRON	sin escala