COMEDOR TIPO 1

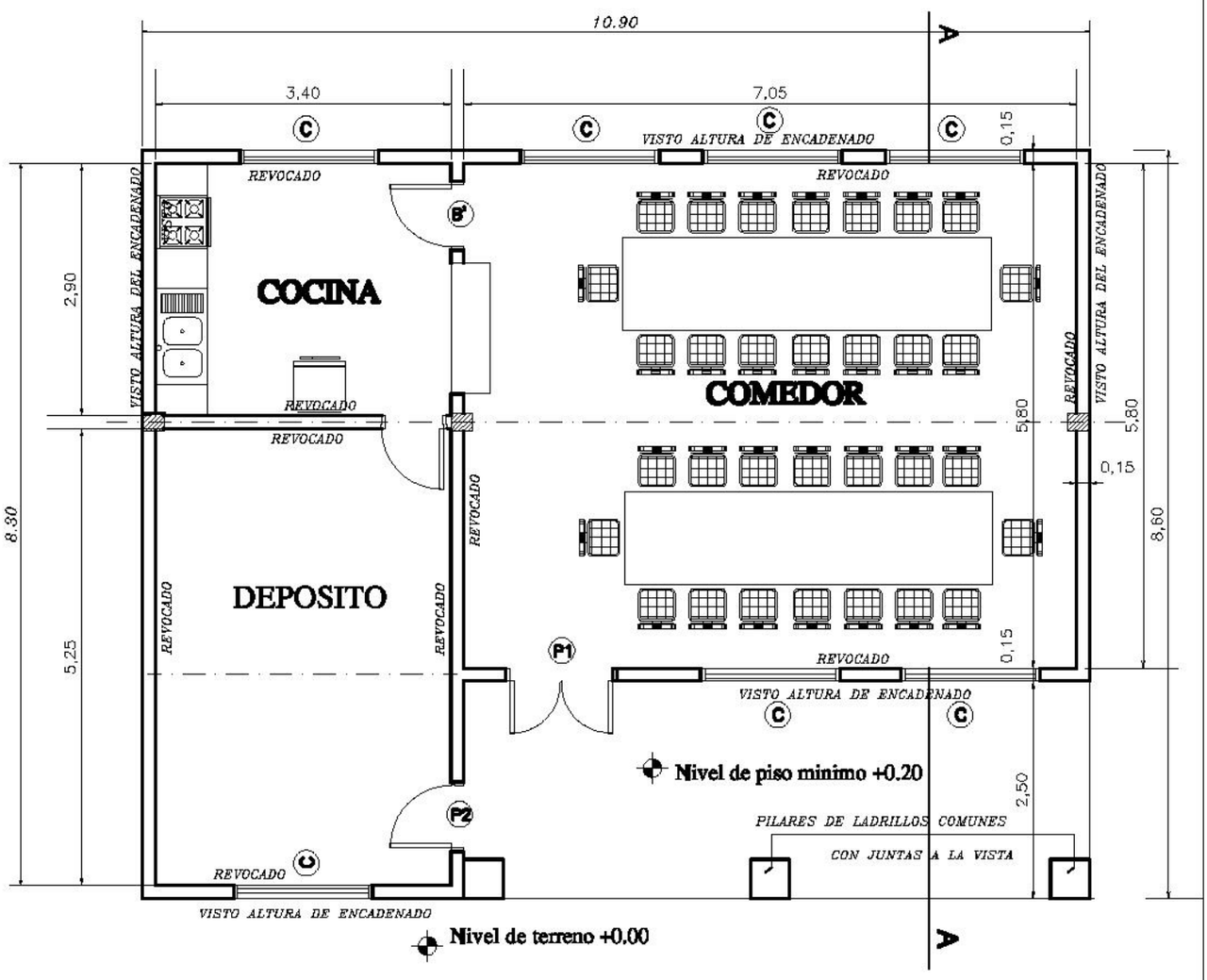

PLANTA ———————— ESC. 1/75

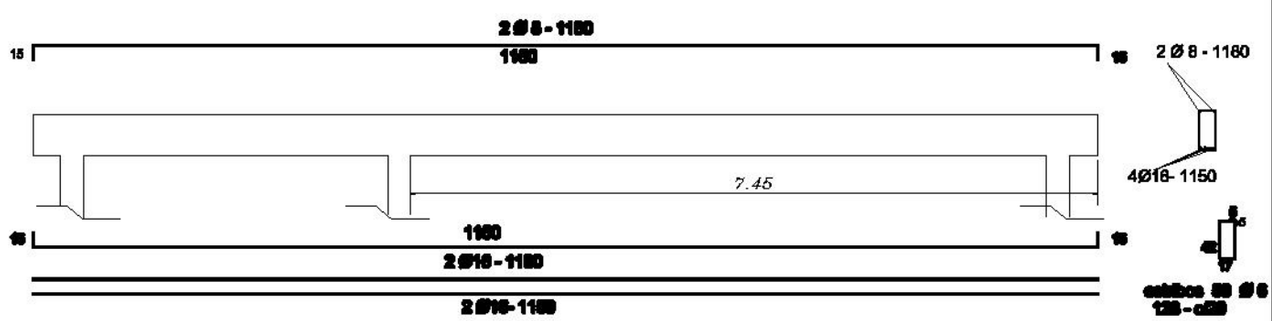

Viga de H°A° 0.20x0.45

MINISTERIO DE EDUCACION Y CULTURA

DIRECCIÓN DE INFRAESTRUCTURA

Proyecto	COMEDOR TIPO 1	1
	PLANTA ARQUITECTONICA Esc. 1/75	

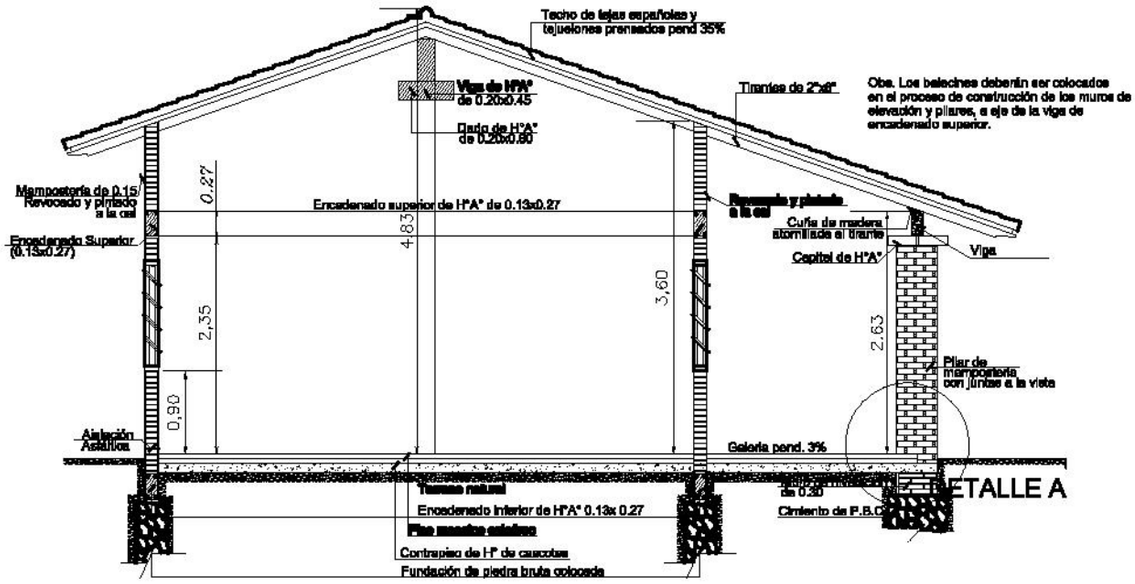

CORTE A - A

Esc. 1/75

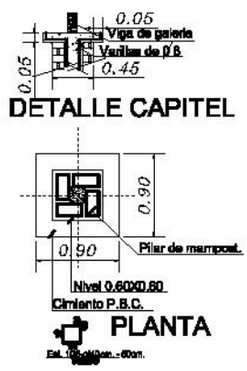

FACHADA PRINCIPAL

MINISTERIO DE EDUCACION Y CULTURA

DIRECCIÓN DE INFRAESTRUCTURA

Proyecto | **COMEDOR TIPO 1**

CORTE Y FACHADA

Esc. 1/75

2

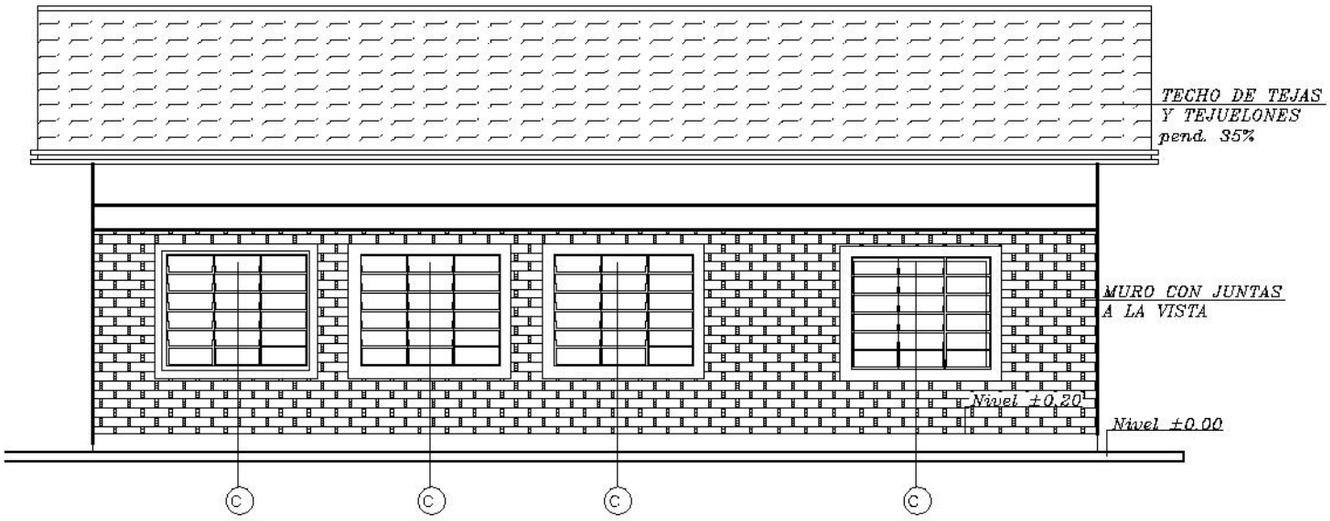

FACHADA POSTERIOR

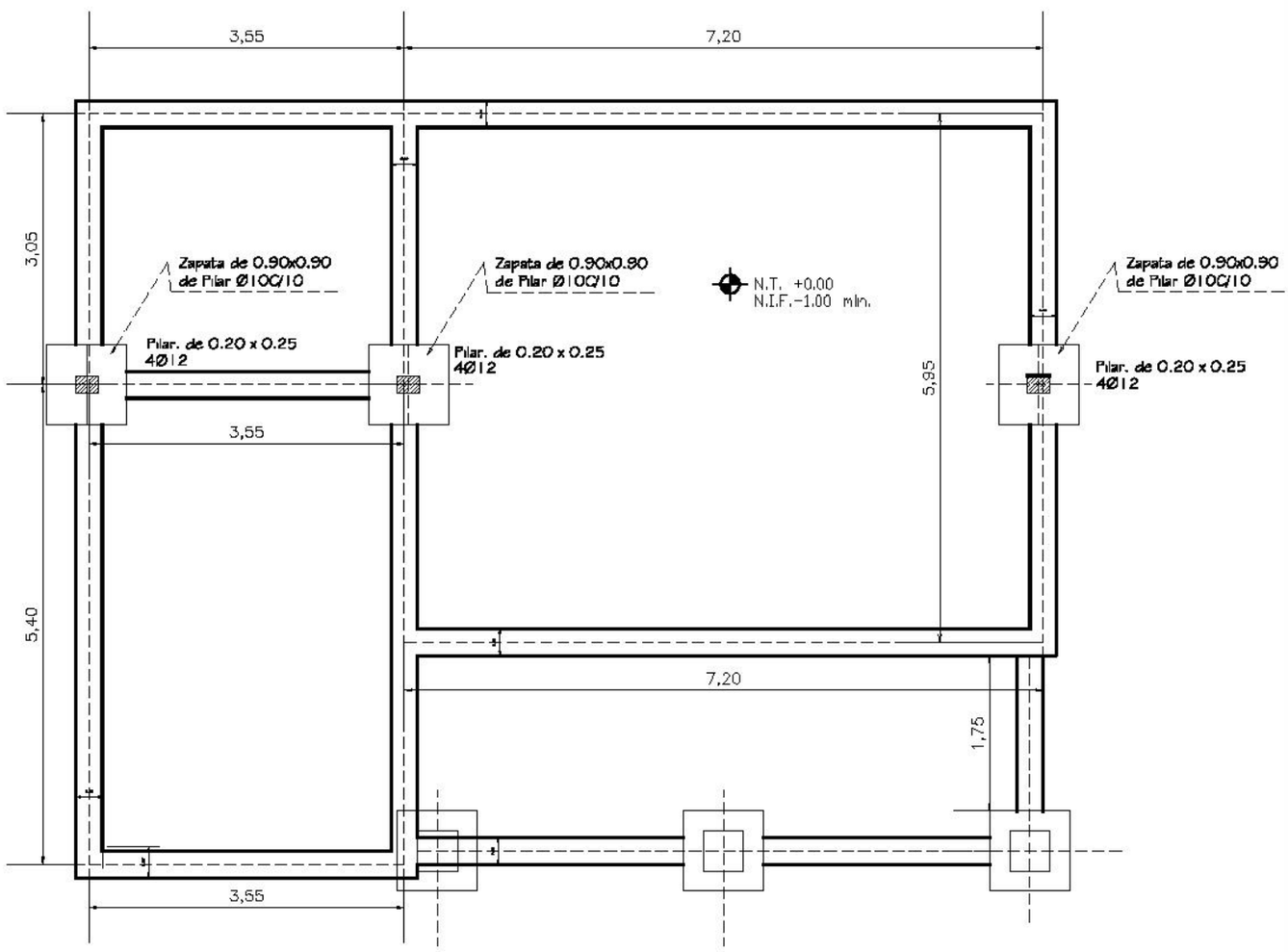

PLANTA DE CIMENTACIÓN

MINISTERIO DE EDUCACION Y CULTURA

DIRECCIÓN DE INFRAESTRUCTURA

Proyecto | COMEDOR Y COCINA - TIPO 1

FACHADA / PLANTA DE CIMENTACION **Esc. 1/75**

3

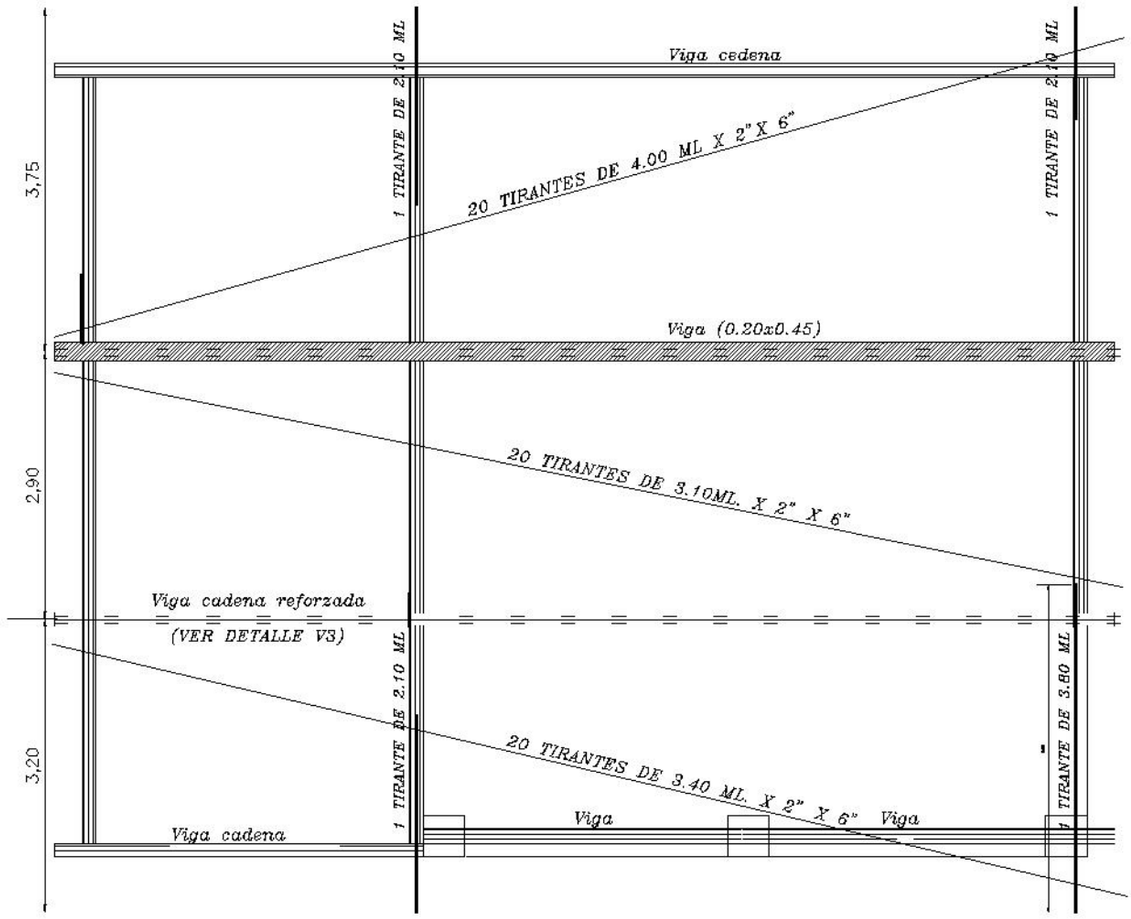

PLANTA ---------- ESC. 1/75

Obs.: Los aleros extremos del bloques serán de 0.40m. y los aleros longitudinales del bloque serán de 0.70m., contados del lado de la galeria apartir de la viga de apoyo del tirante, y en el opuesto apartir del muro.

V3 - (20X30)

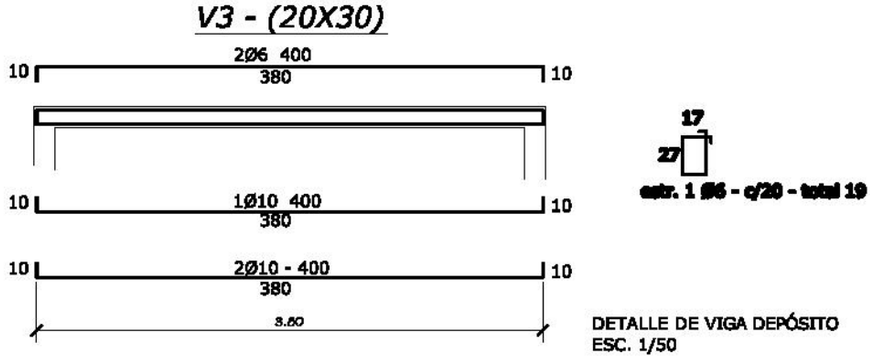

DETALLE DE VIGA DEPÓSITO
ESC. 1/50

MINISTERIO DE EDUCACION Y CULTURA

DIRECCIÓN DE INFRAESTRUCTURA

Proyecto | **COMEDOR TIPO 1**

PLANTA DE TECHO

Esc. 1/75

4

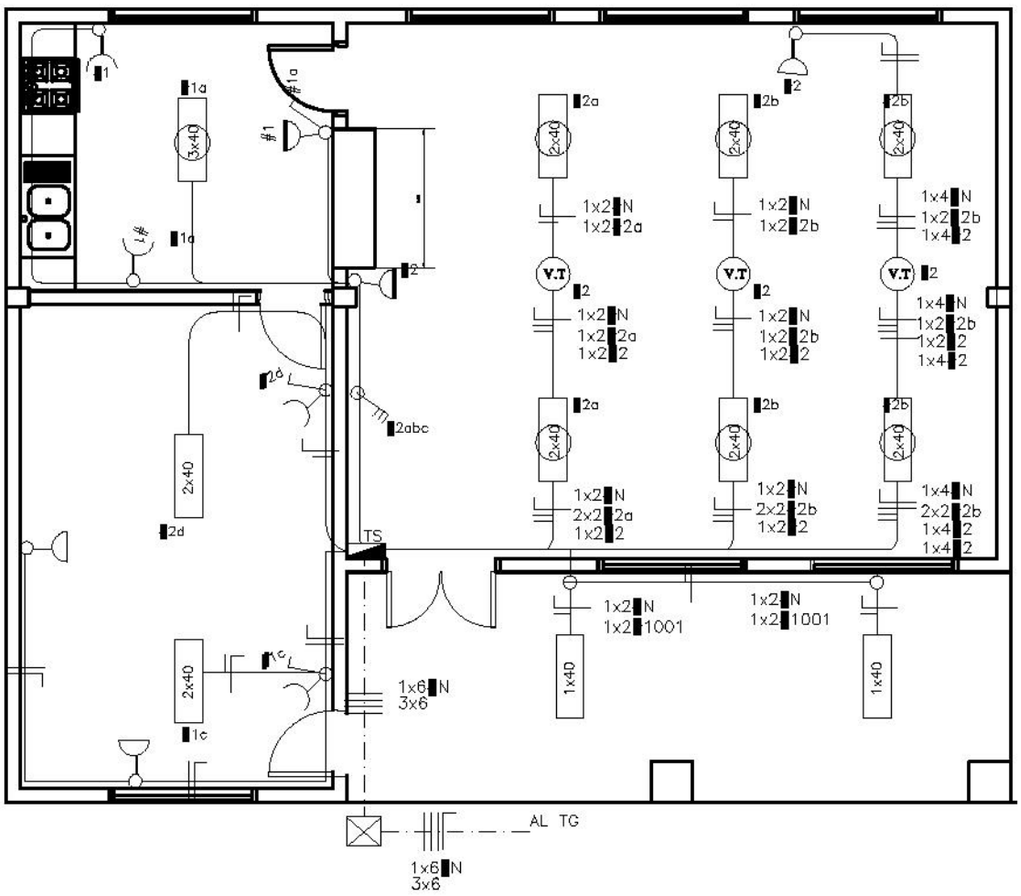

PLANTA ---------- ESC. 1/75

MINISTERIO DE EDUCACION Y CULTURA

DIRECCIÓN DE INFRAESTRUCTURA

Proyecto	**COMEDOR TIPO 1**	
	ESQUEMA I. ELECTRICA	**5**
	Esc. 1/75	

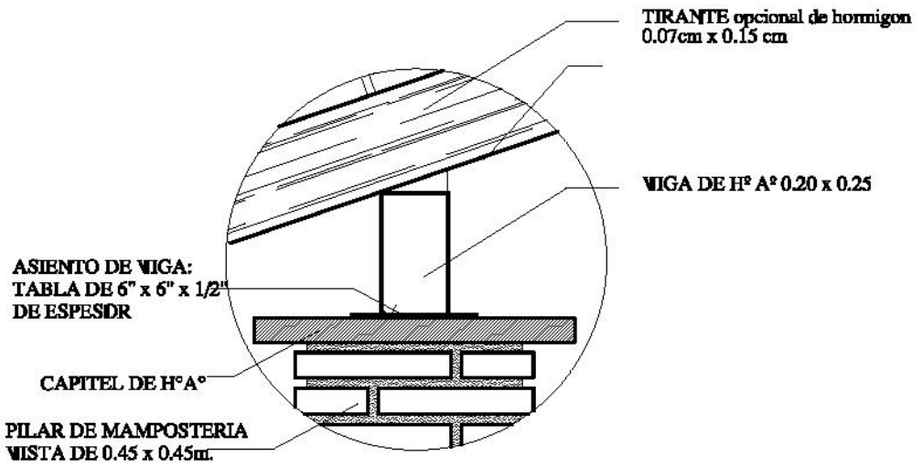

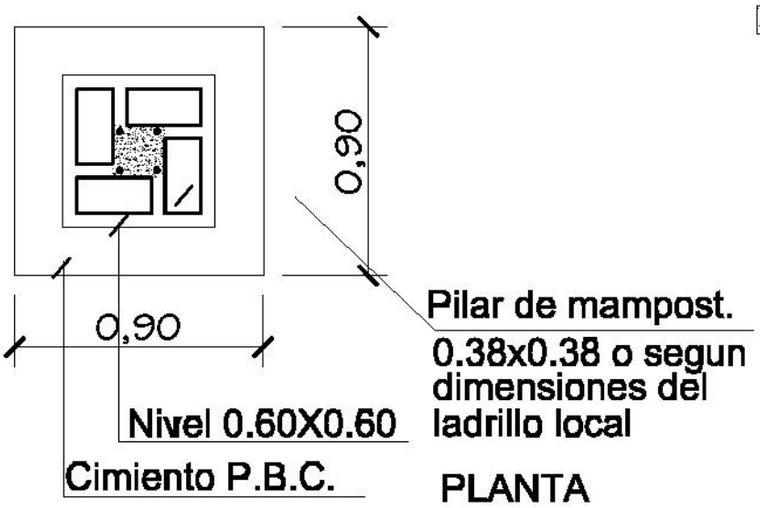

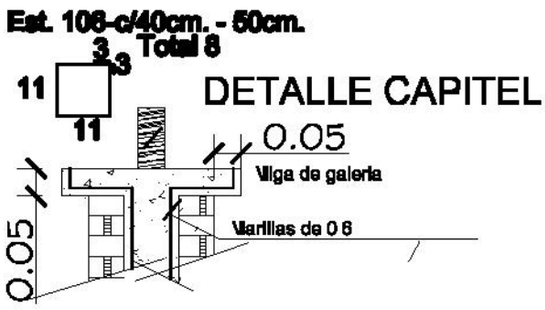

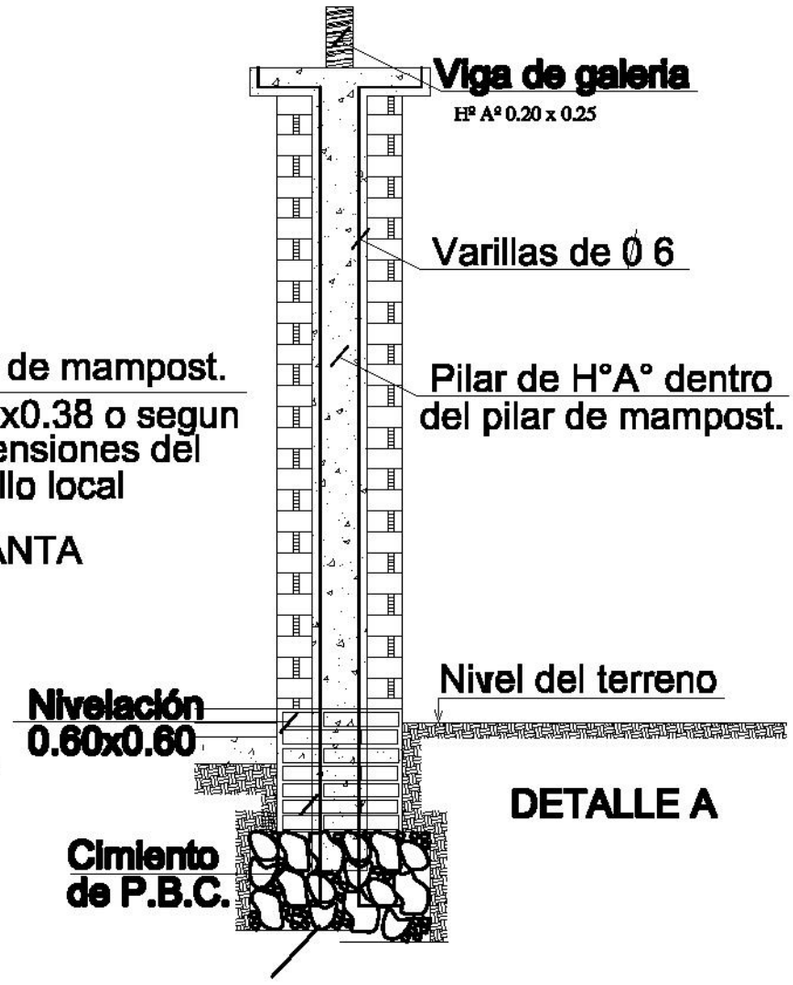

MINISTERIO DE EDUCACION Y CULTURA

DIRECCION DE INFRAESTRUCTURA

Proyecto | COMEDOR TIPO 1

DETALLE DE PILARE EN GALERIA esc. 1/25 **06**

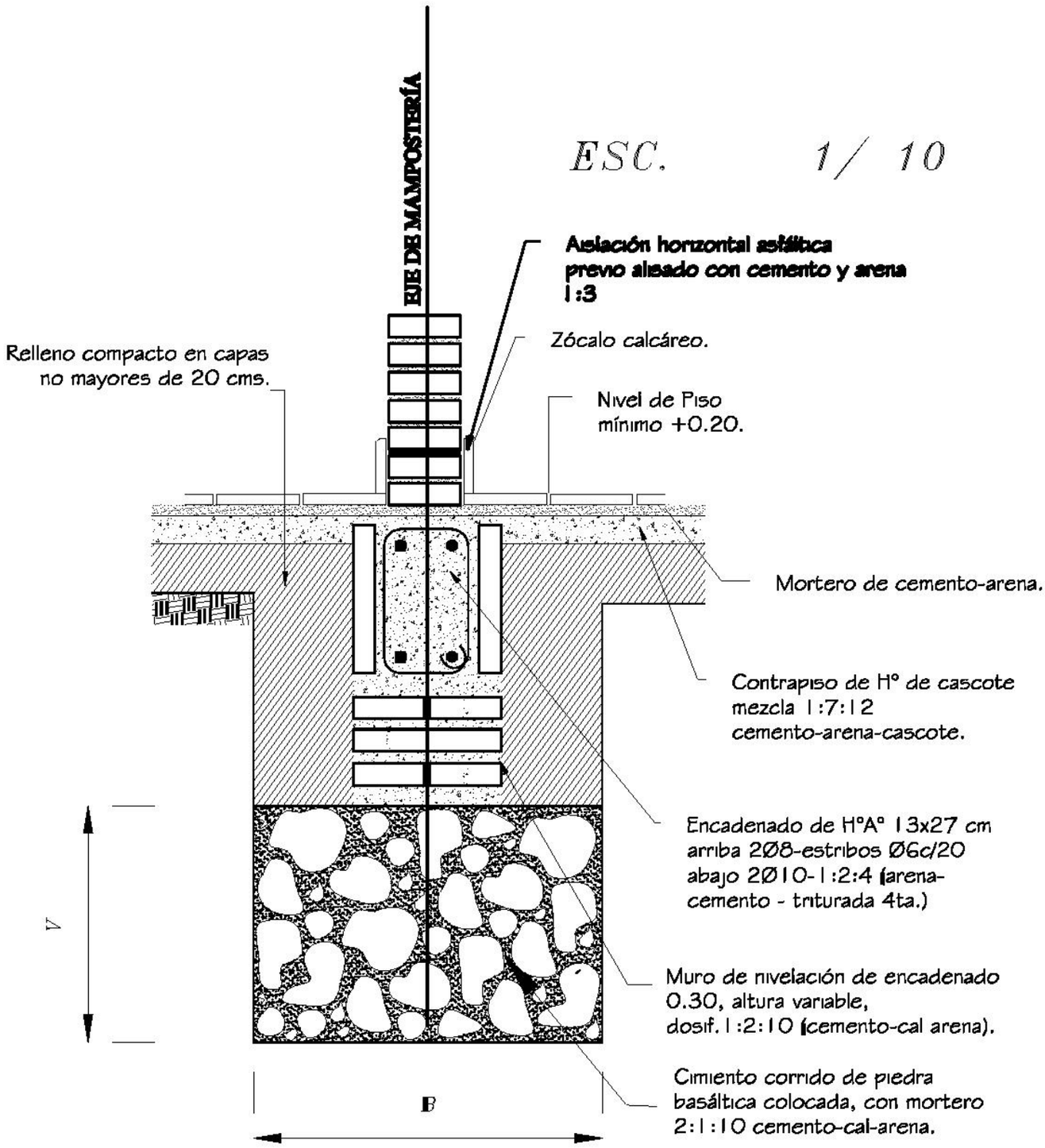

Obs.:
V = variable
B = ancho de cimentación

MINISTERIO DE EDUCACION Y CULTURA

DIRECCION DE INFRAESTRUCTURA

Proyecto | COMEDOR TIPO 1

DETALLE DE CIMIENTO DE PBC esc. 1/10

7

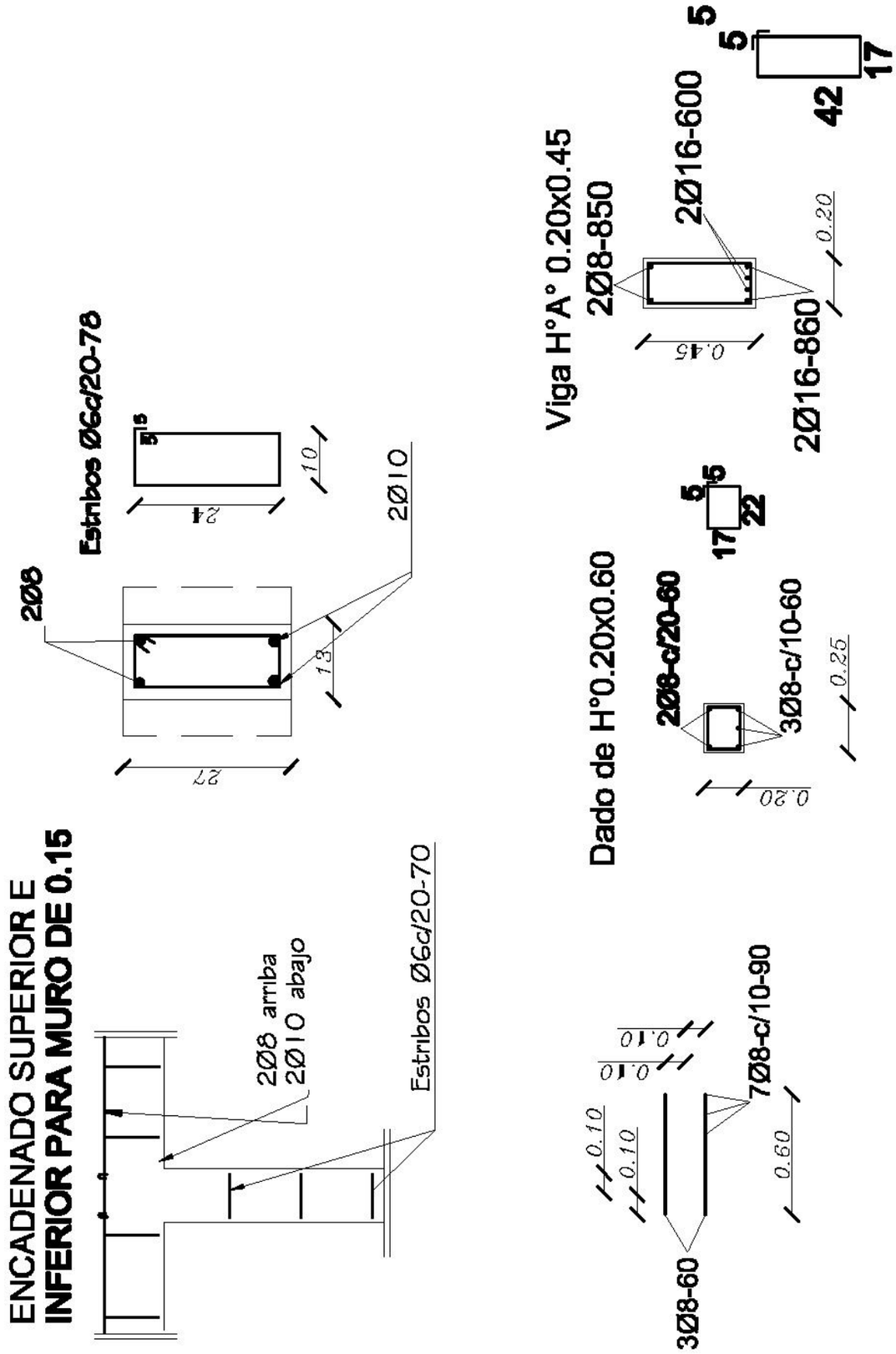

MINISTERIO DE EDUCACION Y CULTURA

DIRECCION DE INFRAESTRUCTURA

Proyecto | COMEDOR TIPO 1

DETALLE DE ENCADENADOS SUPERIOR E INFERIOR esc. 1/10

8

ventana balancin tipo (c)

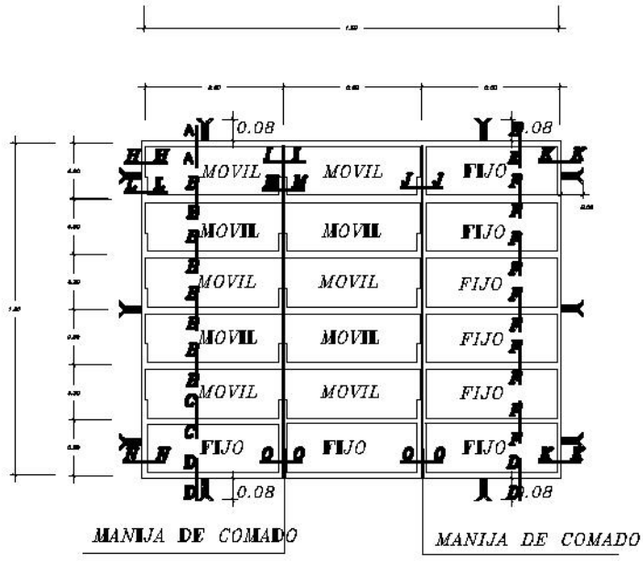

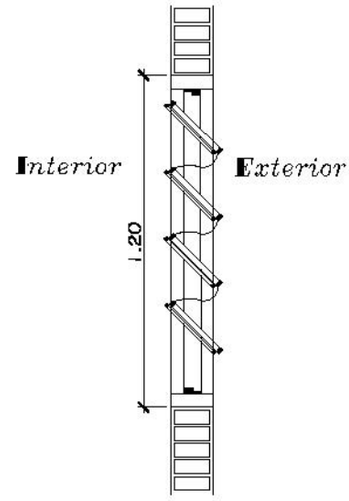

OBSERVACION :

NO DEBE TENER TERMINACIONES EN PUNTAS O CORTANTES

DETALLE DE BALANCINES

OBS.: COLOCAR LOS BALANCINES EN LA PARTE INTERNA DE LOS MUROS DE MAMPOSTERÍA, PARA EVITAR QUE LOS COMANDOS TOPEN CON LOS MISMOS.

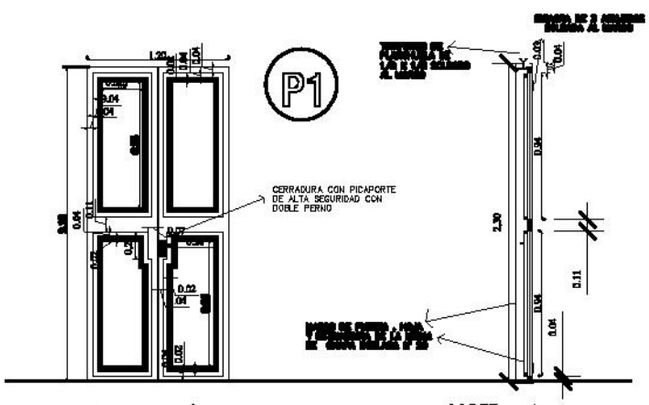

HOJA METÁLICA 1.20 x 2.10

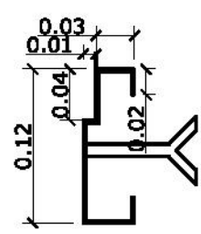

DETALLE DE MARCO

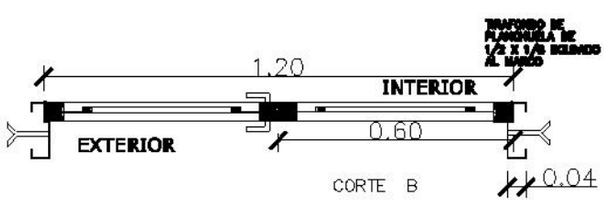

METALICA 2 HOJAS

DETALLE DE PUERTA DE ACCESO

MINISTERIO DE EDUCACION Y CULTURA

DIRECCION DE INFRAESTRUCTURA

Proyecto | **COMEDOR TIPO 1**

DETALLE DE ABERTURAS METÁLICAS

Esc. 1/50.-

9

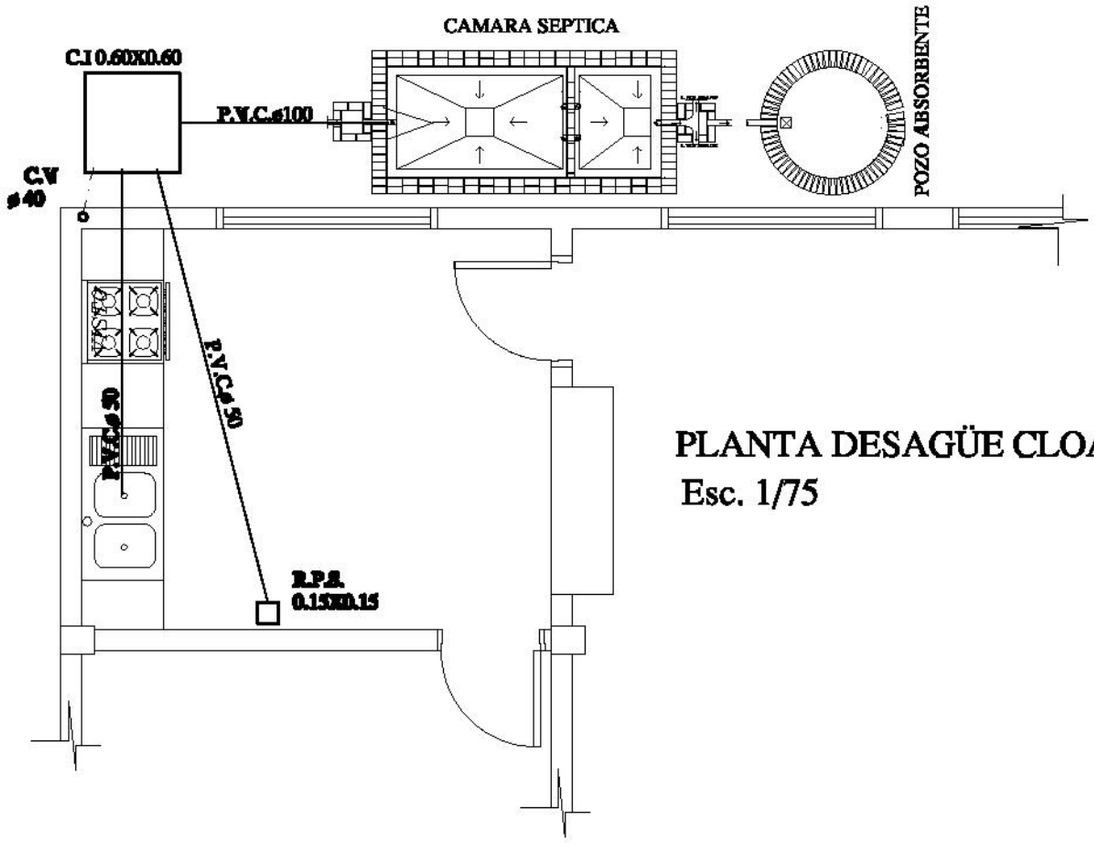

PLANTA DESAGÜE CLOACAL
Esc. 1/75

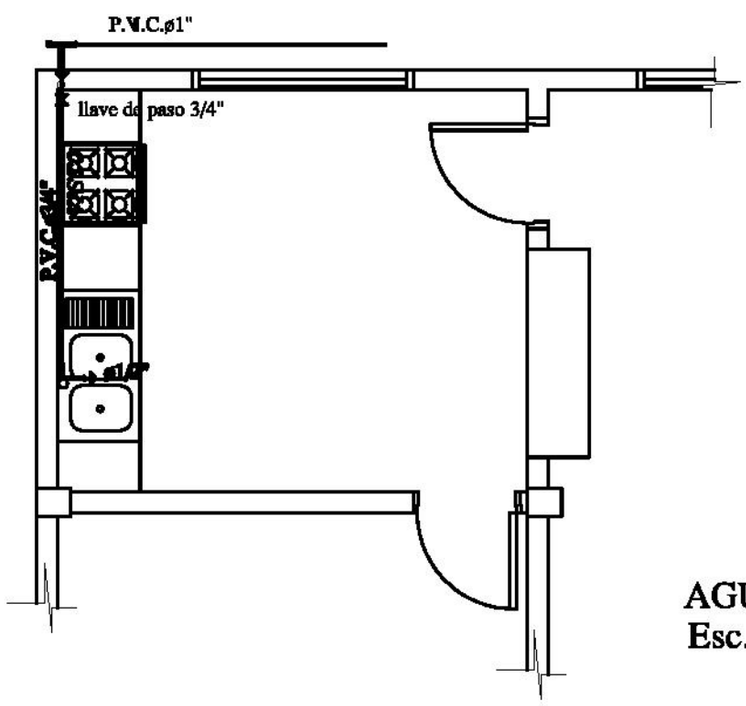

AGUA CORRIENTE
Esc. 1/75

MINISTERIO DE EDUCACION Y CULTURA

DIRECCIÓN DE INFRAESTRUCTURA

Proyecto | **COMEDOR TIPO 1**

INSTALACIÓN CLOACAL

Esc. 1/50

10

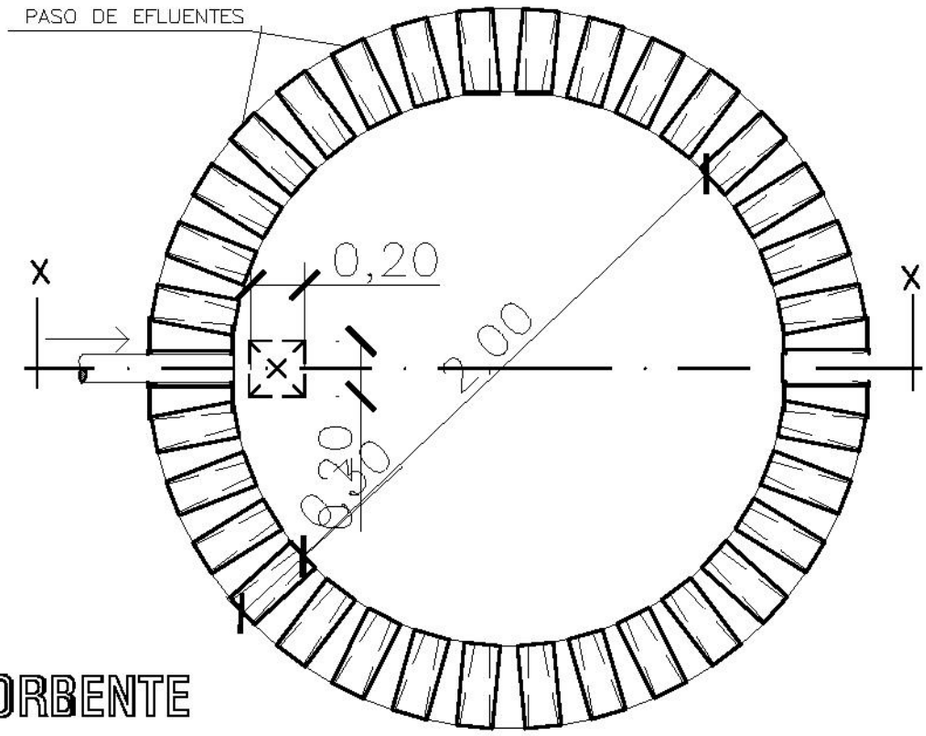

PLANTA
POZO ABSORBENTE

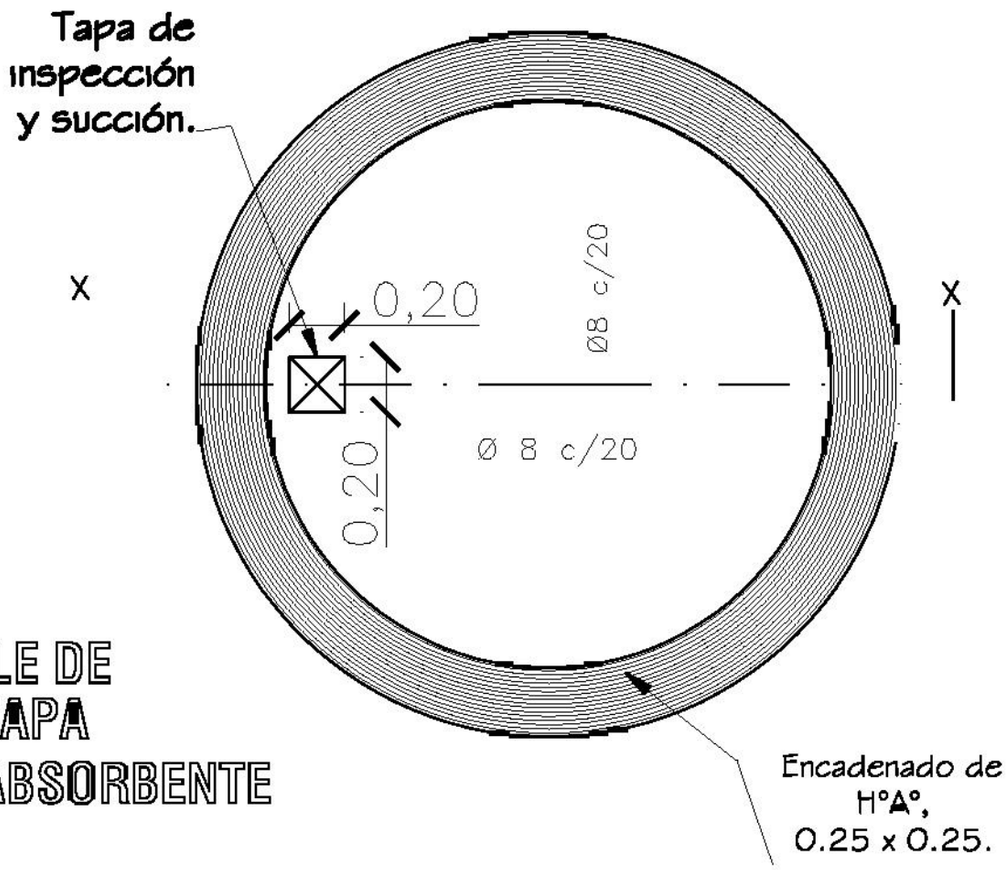

DETALLE DE
LOSA TAPA
POZO ABSORBENTE

MINISTERIO DE EDUCACION Y CULTURA
DIRECCION DE INFRAESTRUCTURA

COMEDOR TIPO 1

DETALLE DE POZO CIEGO **Sin Escala**

11

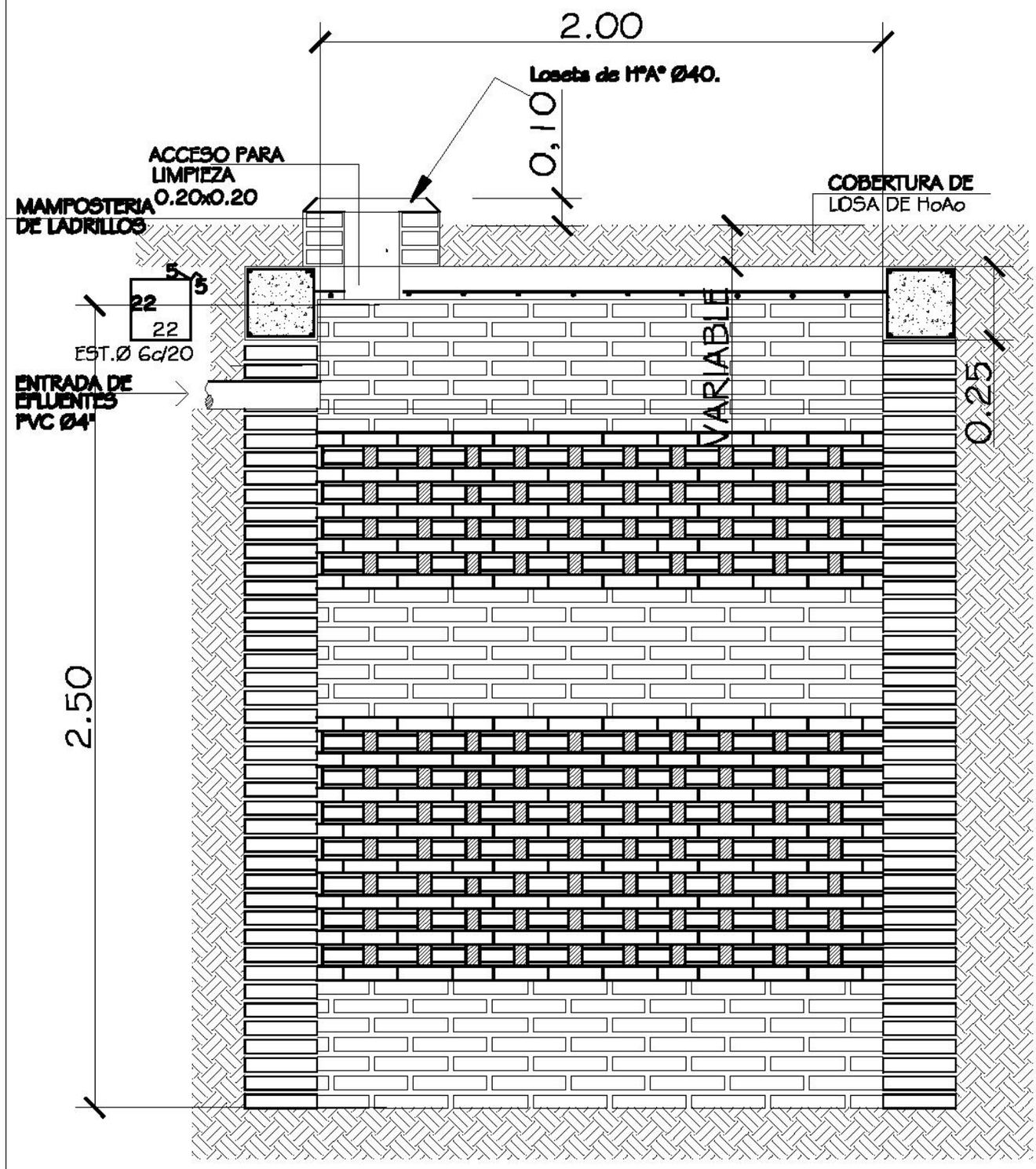

POZO ABSORBENTE

ESC. 1:20

CORTE X-X

ESC. 1:20

MINISTERIO DE EDUCACION Y CULTURA

DIRECCION DE INFRAESTRUCTURA

	COMEDOR TIPO 1	12
	DETALLE DE POZO CIEGO Esc. 1/20.-	

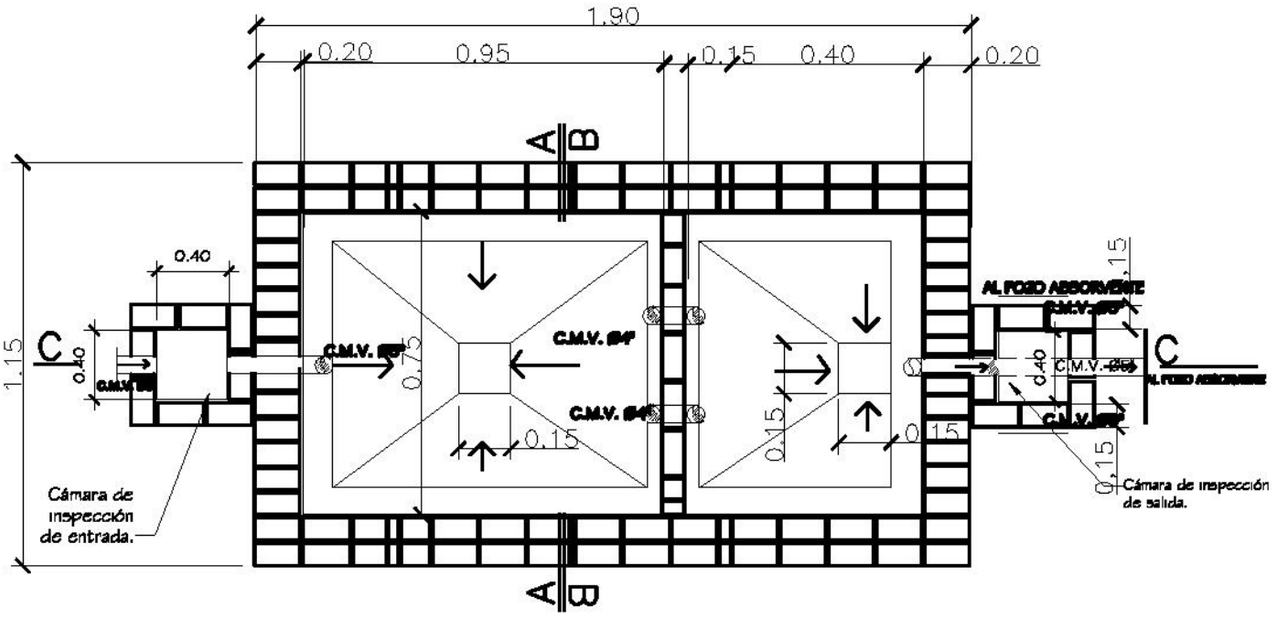

PLANTA CAMARA SEPTICA
Sin escala

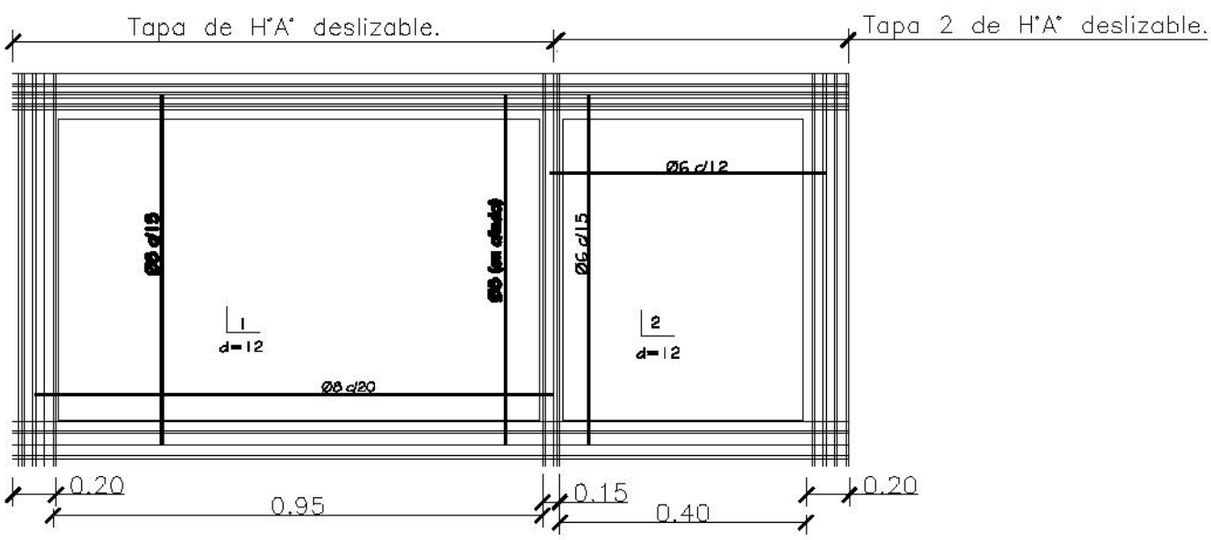

DETALLE DE LOSA TAPA CAMARA SEPTICA
Sin escala

MINISTERIO DE EDUCACION Y CULTURA

DIRECCION DE INFRAESTRUCTURA

Proyecto | COMEDOR TIPO 1

DETALLE DE CÁMARA SÉPTICA

Sin escala

13

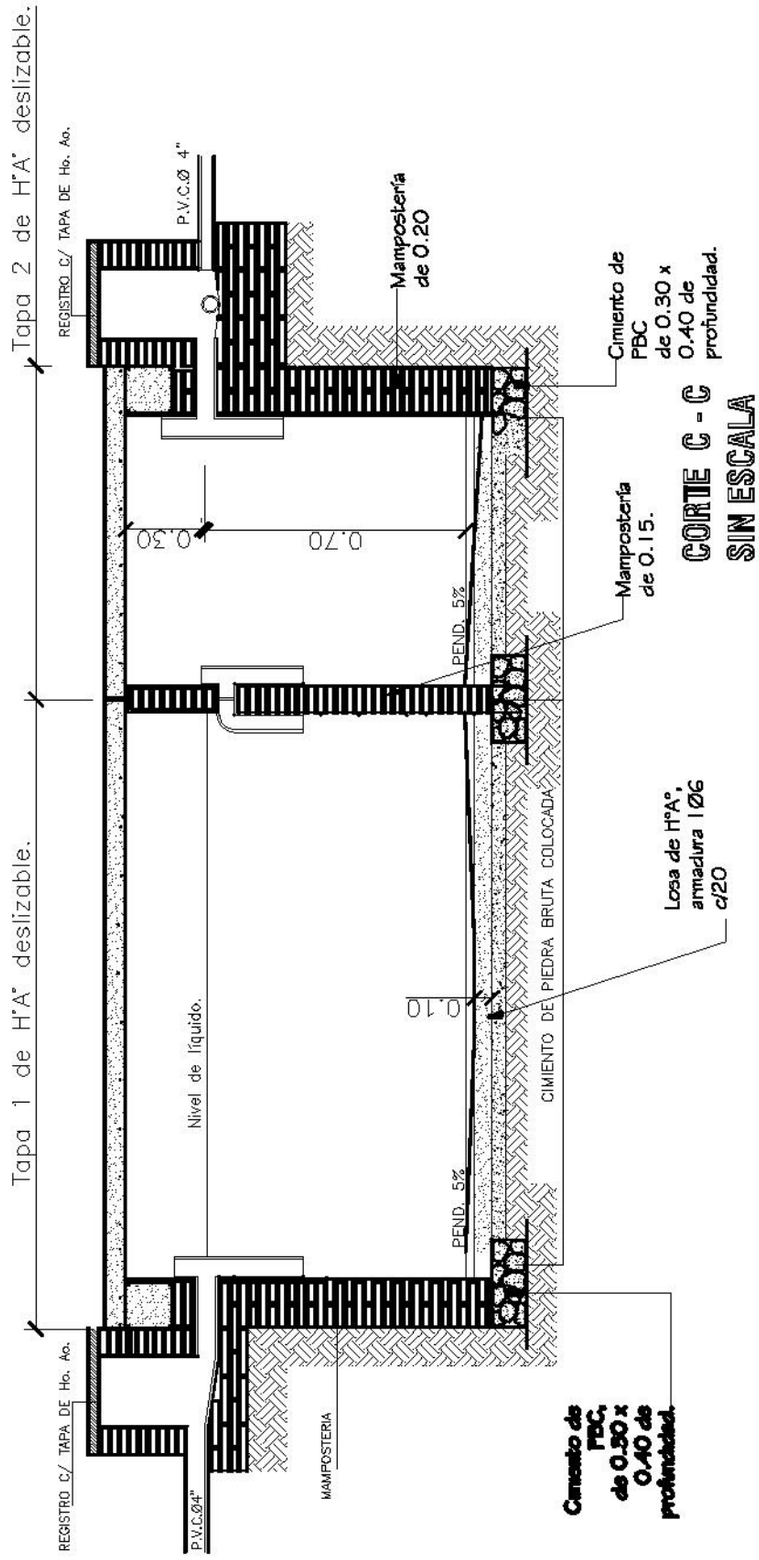

MINISTERIO DE EDUCACION Y CULTURA

DIRECCION DE INFRAESTRUCTURA

COMEDOR TIPO 1

DETALLE DE CÁMARA SÉPTICA

Sin escala

14