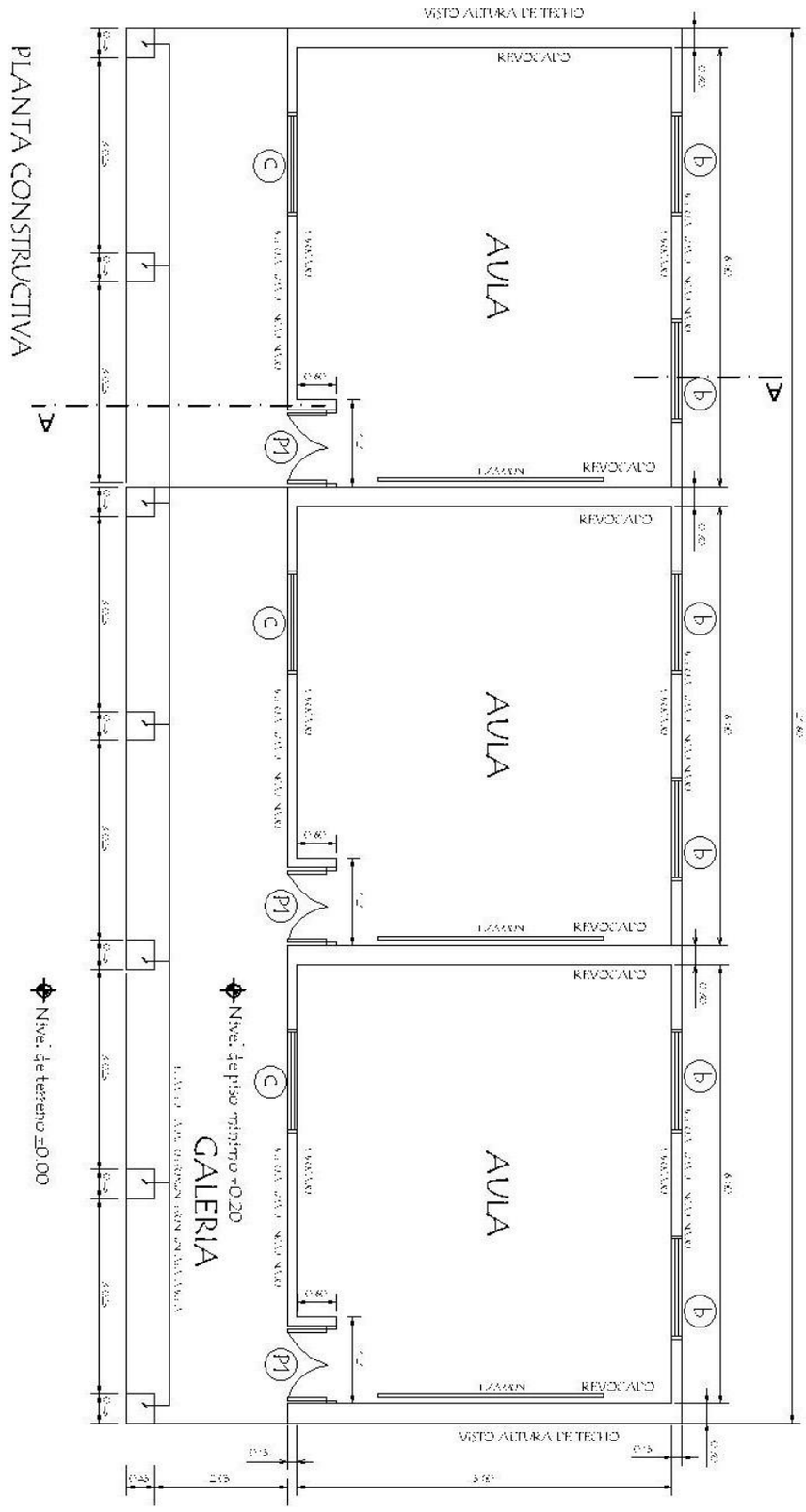

GOBERNACIÓN DE CONCEPCIÓN- SECRETARÍA DE OBRAS PÚBLICAS		
Proyecto	CONSTRUCCIÓN DE BLOQUE DE 3 AULAS	01
PLANTA CONSTRUCTIVA		

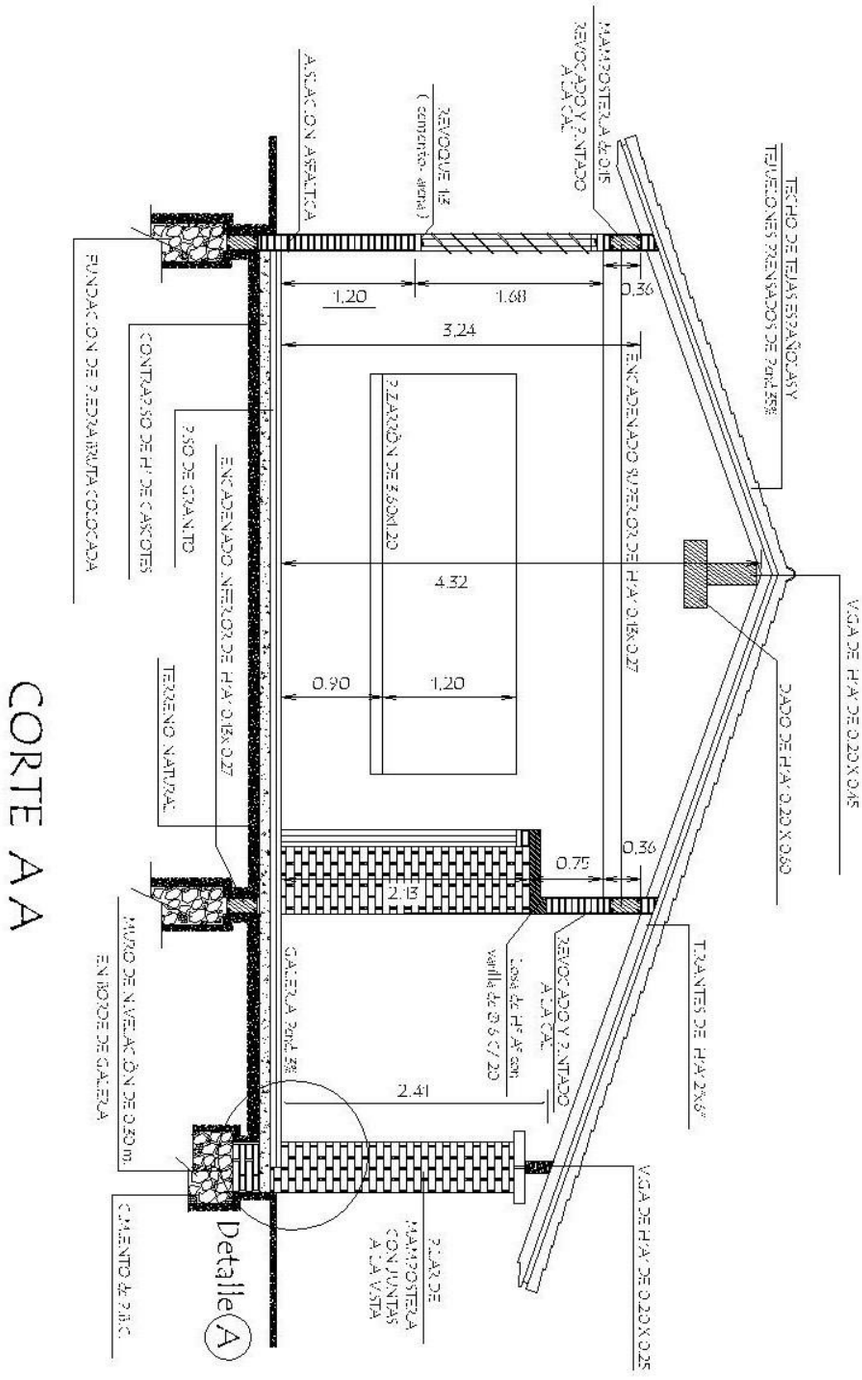

CORTE A A

GOBERNACIÓN DE CONCEPCIÓN- SECRETARÍA DE OBRAS PÚBLICAS		
Proyecto	CONSTRUCCIÓN DE BLOQUE DE 3 AULAS	02
CORTE		

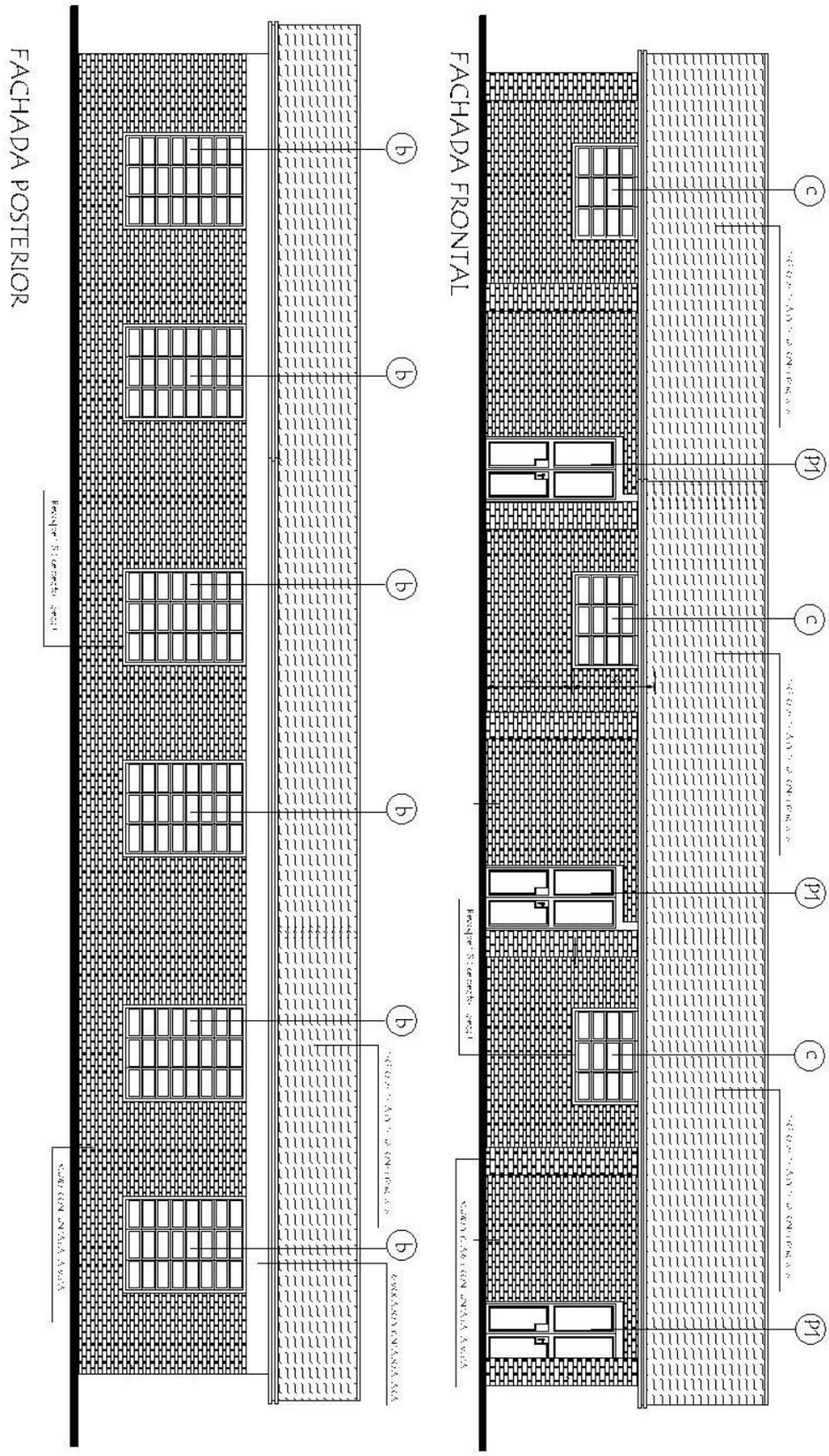

GOBERNACIÓN DE CONCEPCIÓN- SECRETARÍA DE OBRAS PÚBLICAS		
Proyecto	CONSTRUCCIÓN DE BLOQUE DE 3 AULAS	03
FACHADAS		

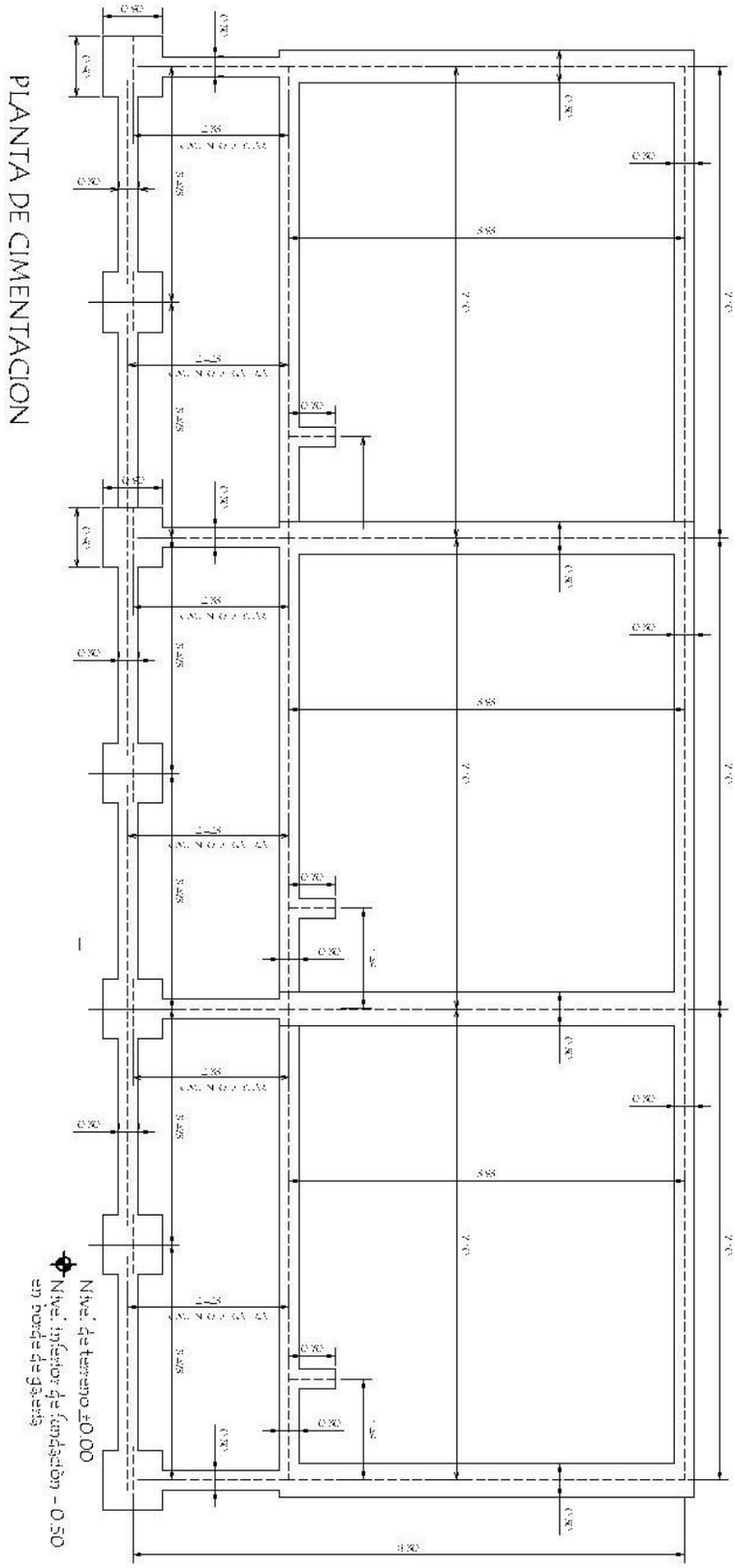

GOBERNACIÓN DE CONCEPCIÓN- SECRETARÍA DE OBRAS PÚBLICAS		
Proyecto	CONSTRUCCIÓN DE BLOQUE DE 3 AULAS	04
PLANTA DE FUNDACIÓN		

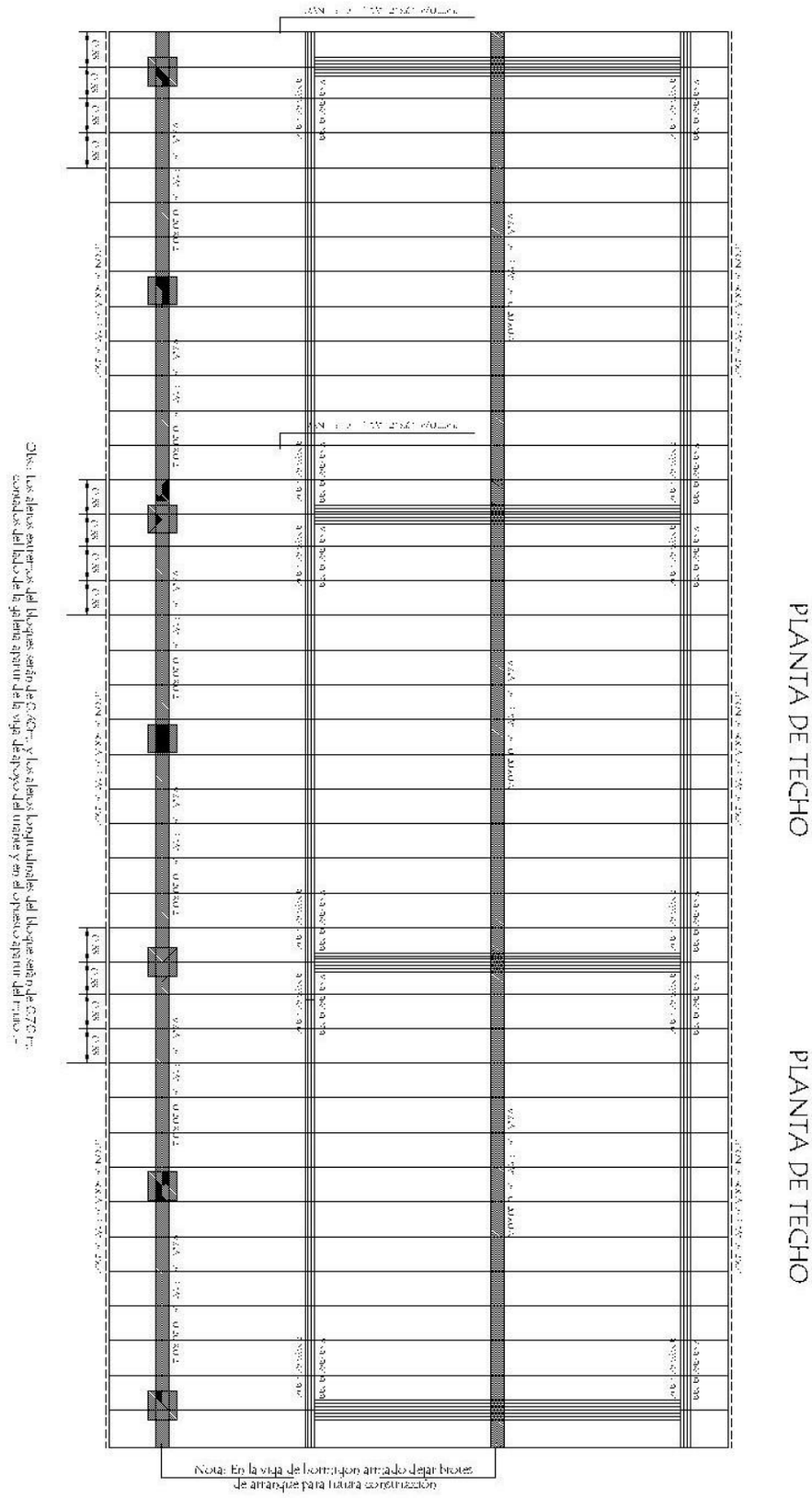

GOBERNACIÓN DE CONCEPCIÓN- SECRETARÍA DE OBRAS PÚBLICAS		
Proyecto	CONSTRUCCIÓN DE BLOQUE DE 3 AULAS	05
PLANTA DE MADERAMEN		

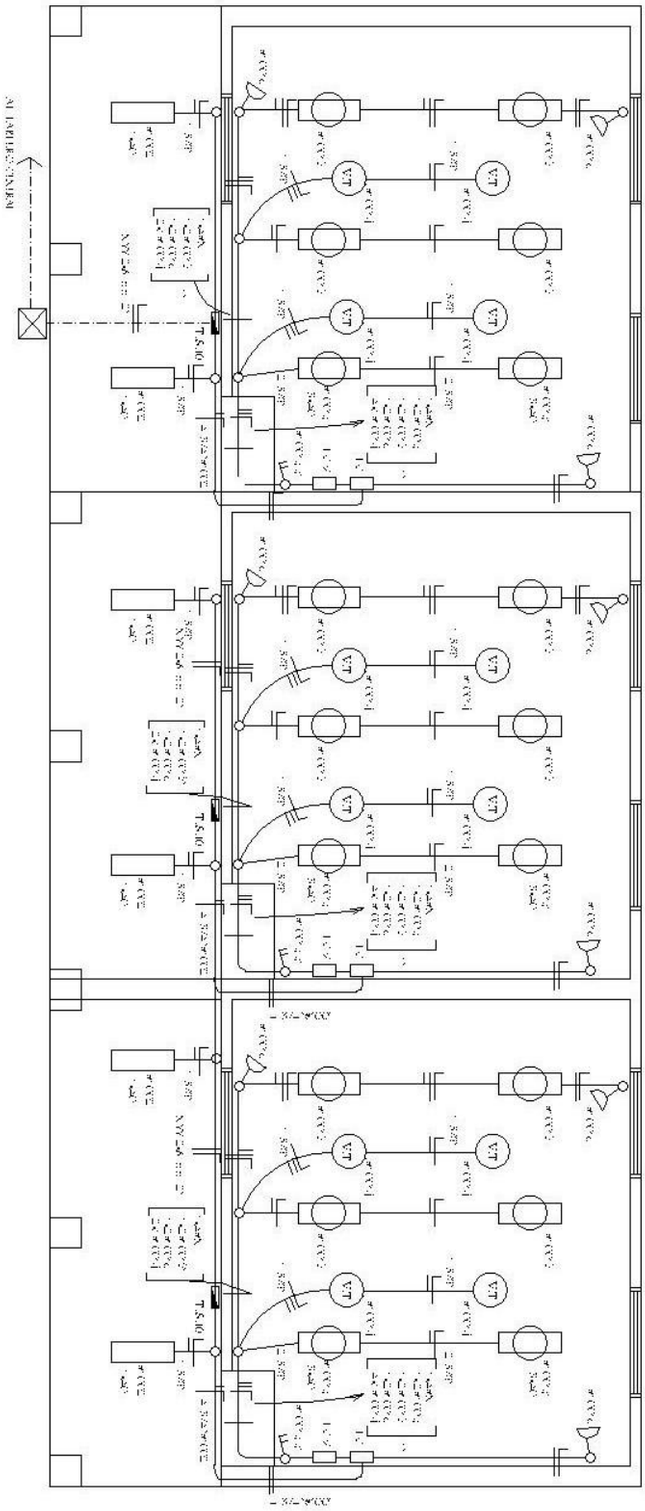

GOBERNACIÓN DE CONCEPCIÓN- SECRETARÍA DE OBRAS PÚBLICAS		
Proyecto	CONSTRUCCIÓN DE BLOQUE DE 3 AULAS	06
INSTALACIÓN ELÉCTRICA		

Detalle A

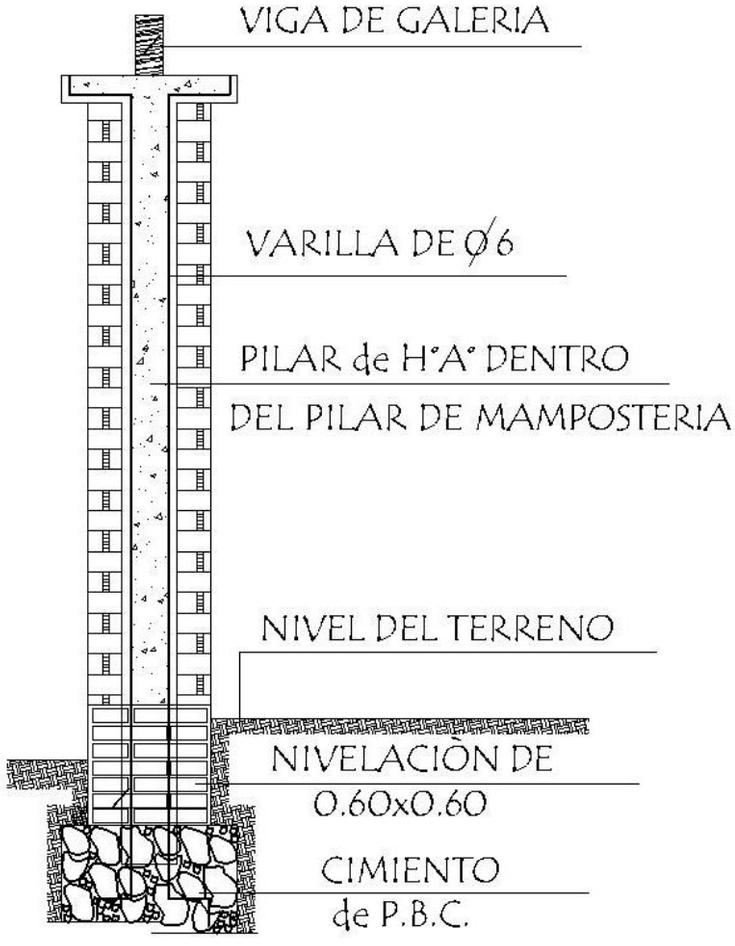

GOBERNACIÓN DE CONCEPCIÓN- SECRETARÍA DE OBRAS PÚBLICAS		
Proyecto	CONSTRUCCIÓN DE AULA	08
DETALLE DE PILAR		

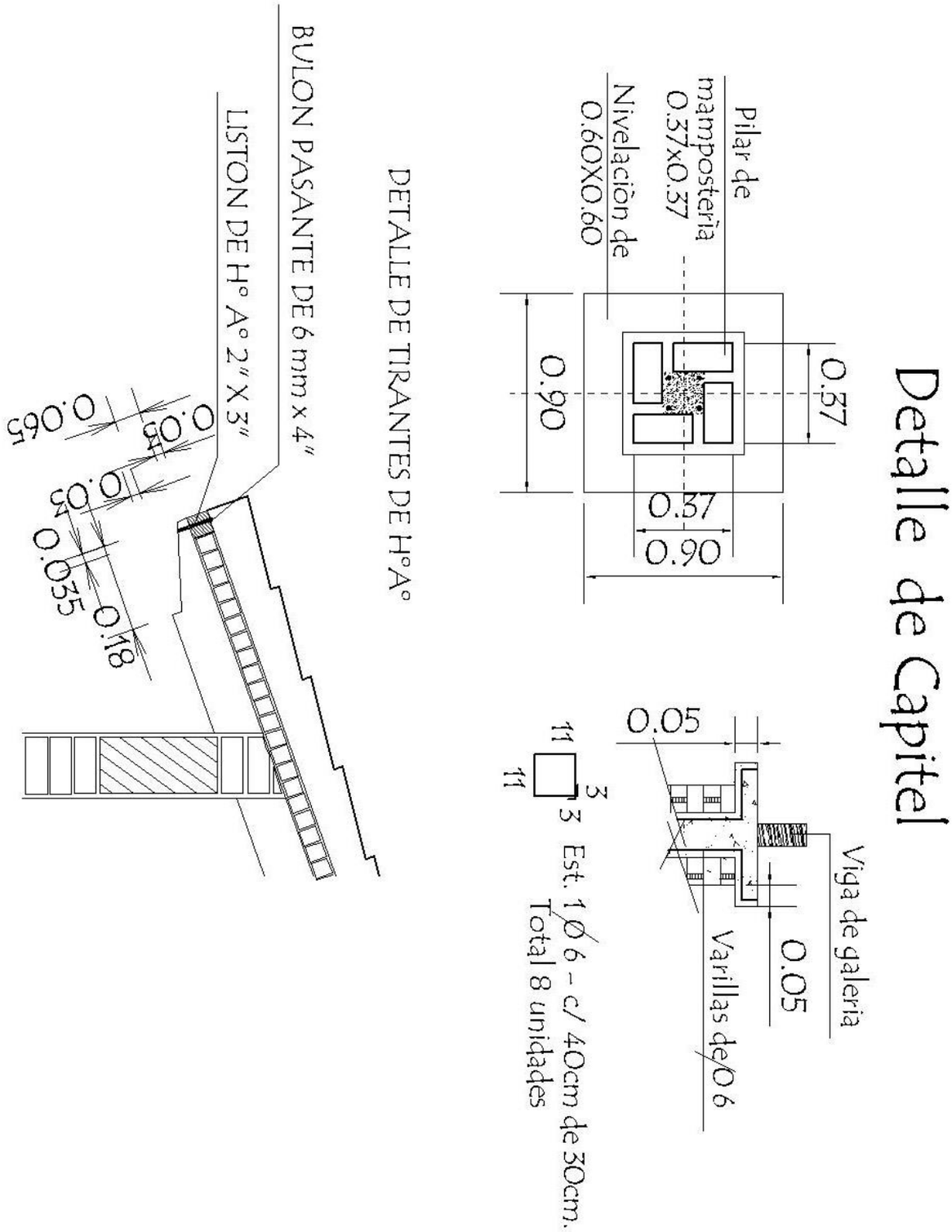

GOBERNACIÓN DE CONCEPCIÓN- SECRETARÍA DE OBRAS PÚBLICAS		
Proyecto	CONSTRUCCIÓN DE AULA	09
	DETALLES	

VIGA DE H°A° DE 0.20x0.25
APOYO DE TIRANTES
EN GALERIA

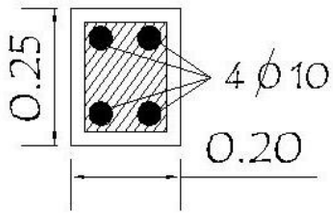

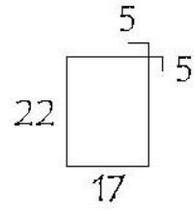

ESTRIBOS 1 Ø 6 c/20 - 88

TIRANTE DE H°A° DE 2" x 6"

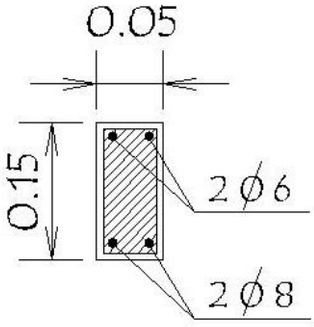

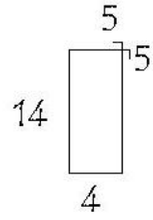

ESTRIBOS 1 Ø 4,2 c/20 - 46

GOBERNACIÓN DE CONCEPCIÓN- SECRETARÍA DE OBRAS PÚBLICAS		
Proyecto	CONSTRUCCIÓN DE AULA	10
DETALLE DE VIGAS Y TIRANTES DE HºAº		

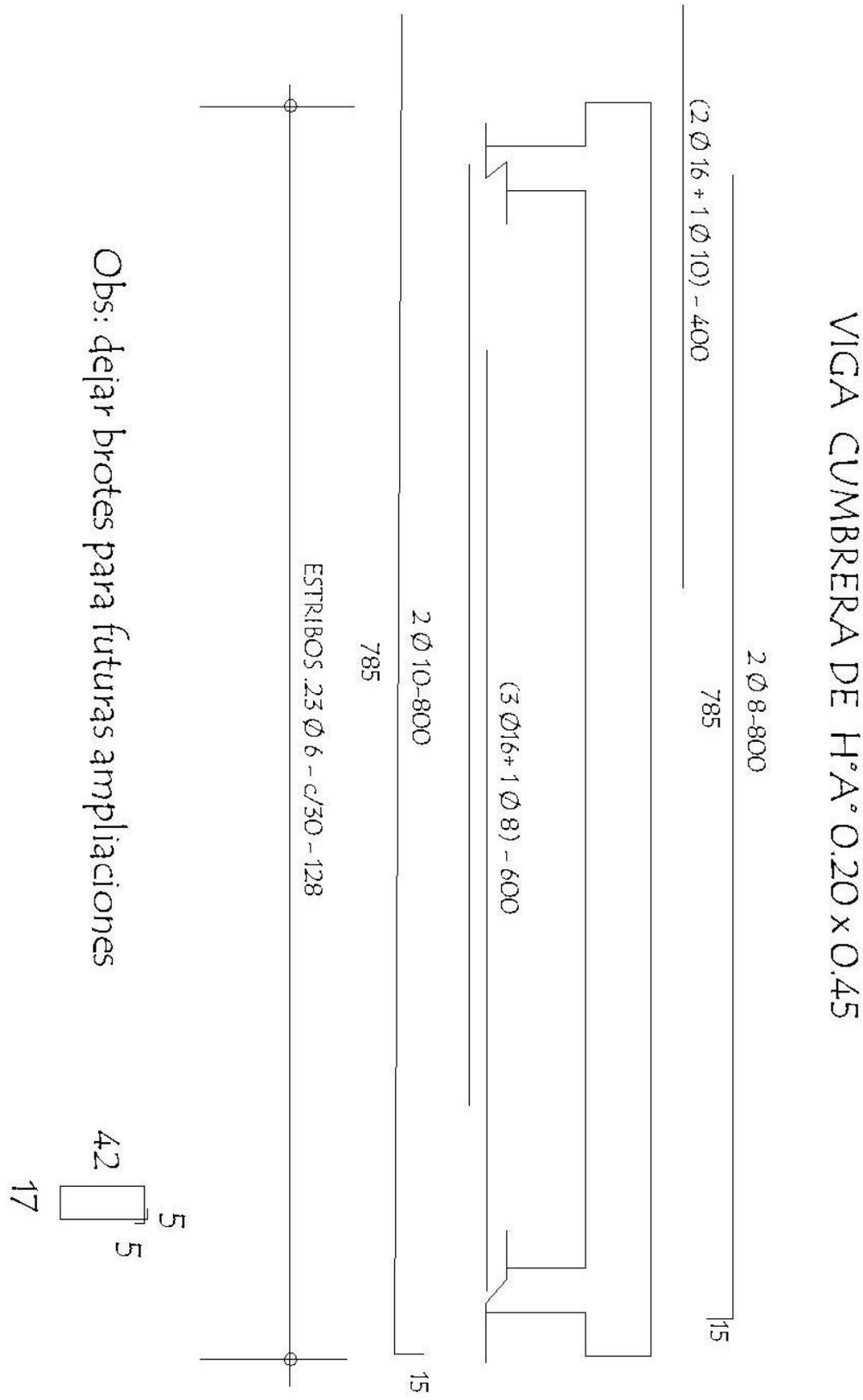

GOBERNACIÓN DE CONCEPCIÓN- SECRETARÍA DE OBRAS PÚBLICAS		
Proyecto	CONSTRUCCIÓN DE AULA	11
DETALLE DE VIGA DE HºAº		

VIGA Y DADO DE HºAº

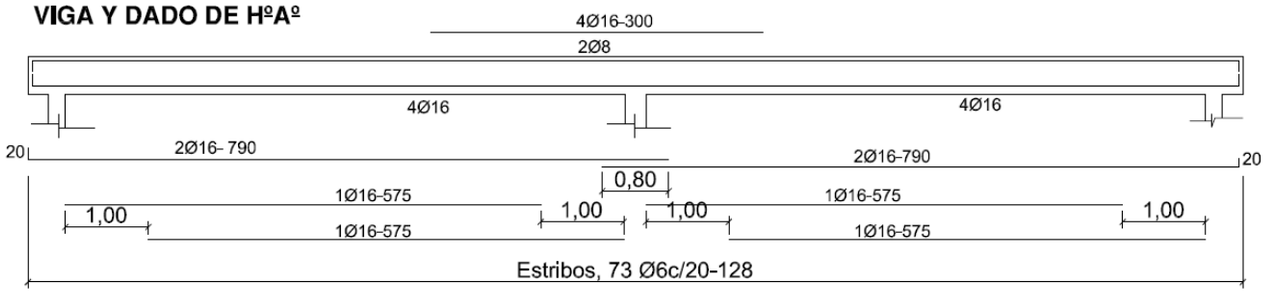

DADO DE Hº Aº DE 0.20 X 0.25 X 0.60

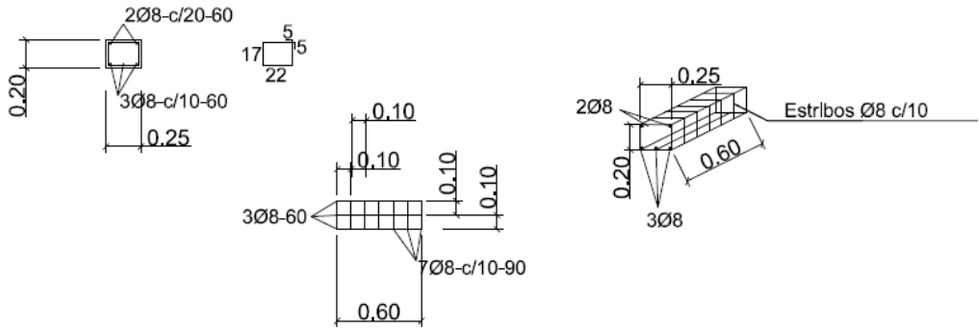

VIga H°A° 0.20x0.45

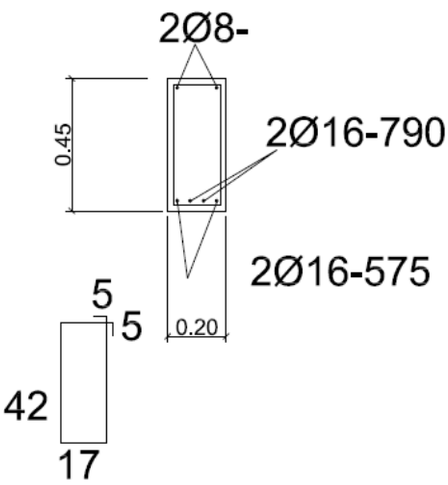

ENCADENADO SUPERIOR E INFERIOR PARA MURO DE 0.15

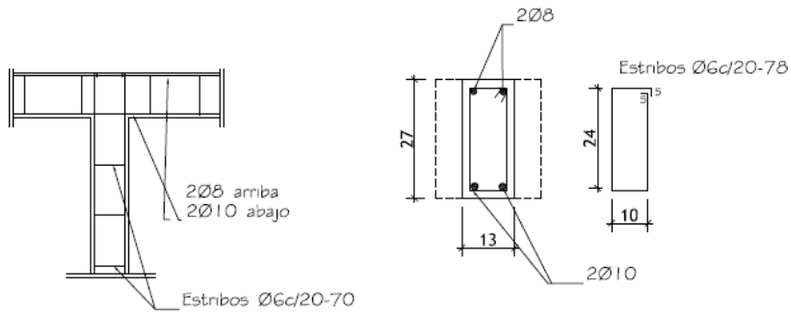

Dado de H° A° 0.20x0.60

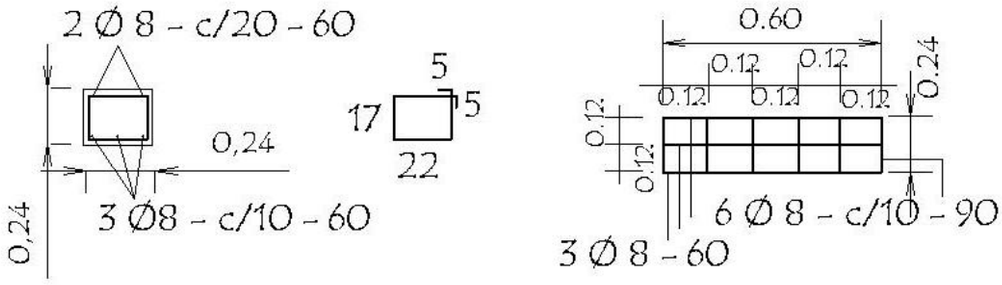

LOSA DE H° A° SOBRE PUERTA

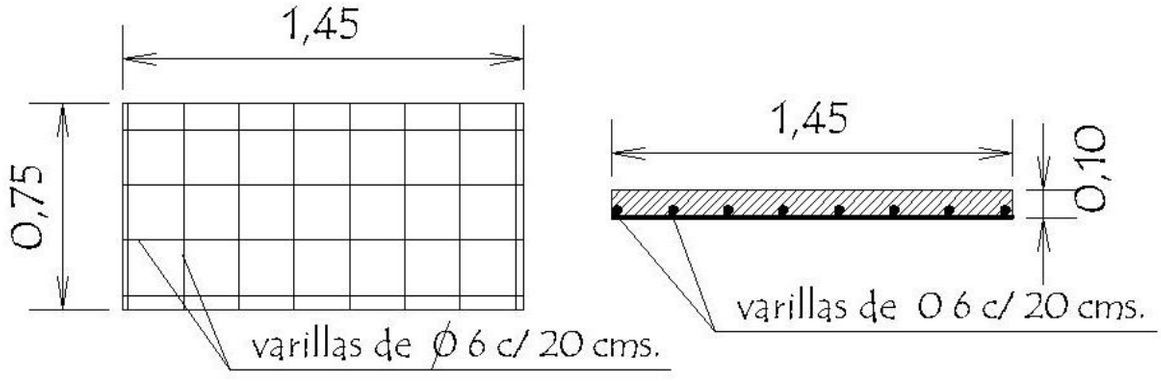

GOBERNACIÓN DE CONCEPCIÓN- SECRETARÍA DE OBRAS PÚBLICAS		
Proyecto	CONSTRUCCIÓN DE AULA	12
DETALLES		

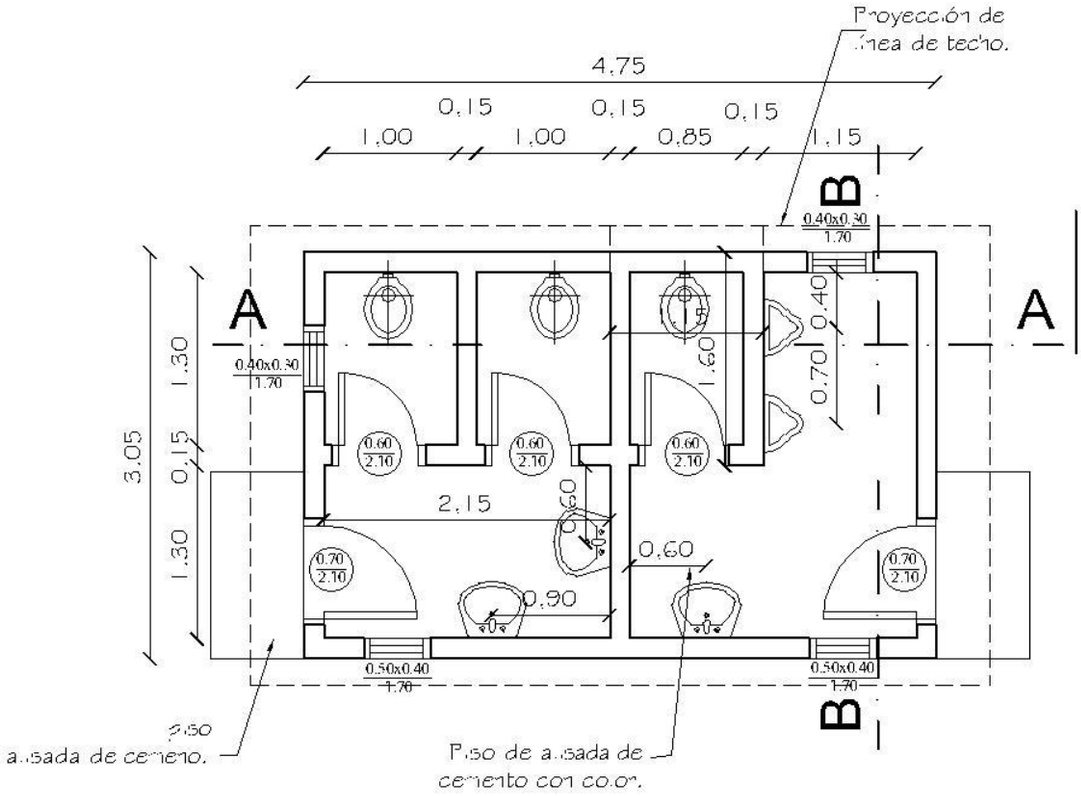

PLANTA CONSTRUCTIVA

esc. 1/50

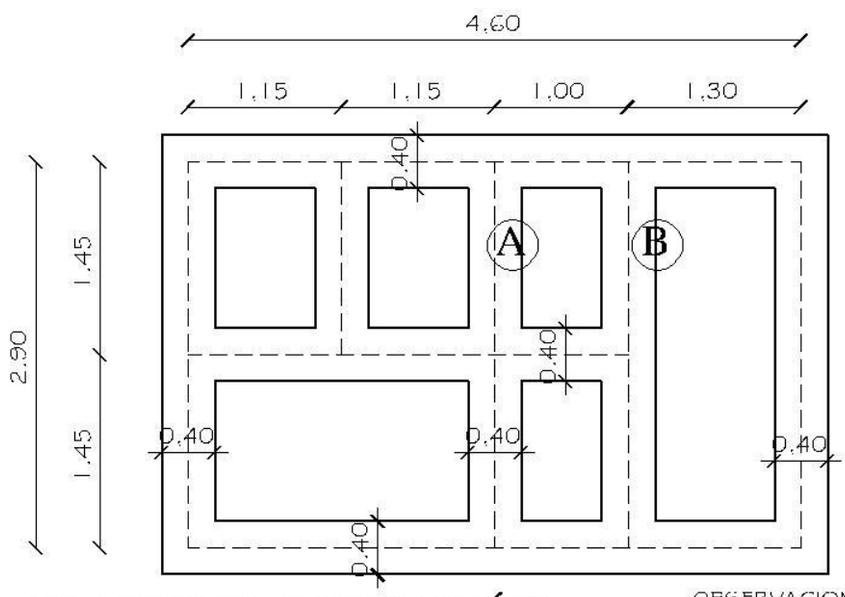

PLANTA DE FUNDACIÓN

esc. 1/50

OBSERVACION EL ENCADENADO INFERIOR LLEVARA EN LAS PAREDES PERIMETRALES Y EN LA PAREDES TRANSVERSALES 'A' Y 'B'

GOBERNACIÓN DE CONCEPCIÓN- SECRETARÍA DE OBRAS PÚBLICAS		
Proyecto	Baño Diferenciado TIPO 2	05
PLANTA CONSTRUCTIVA y FUNDACIÓN		

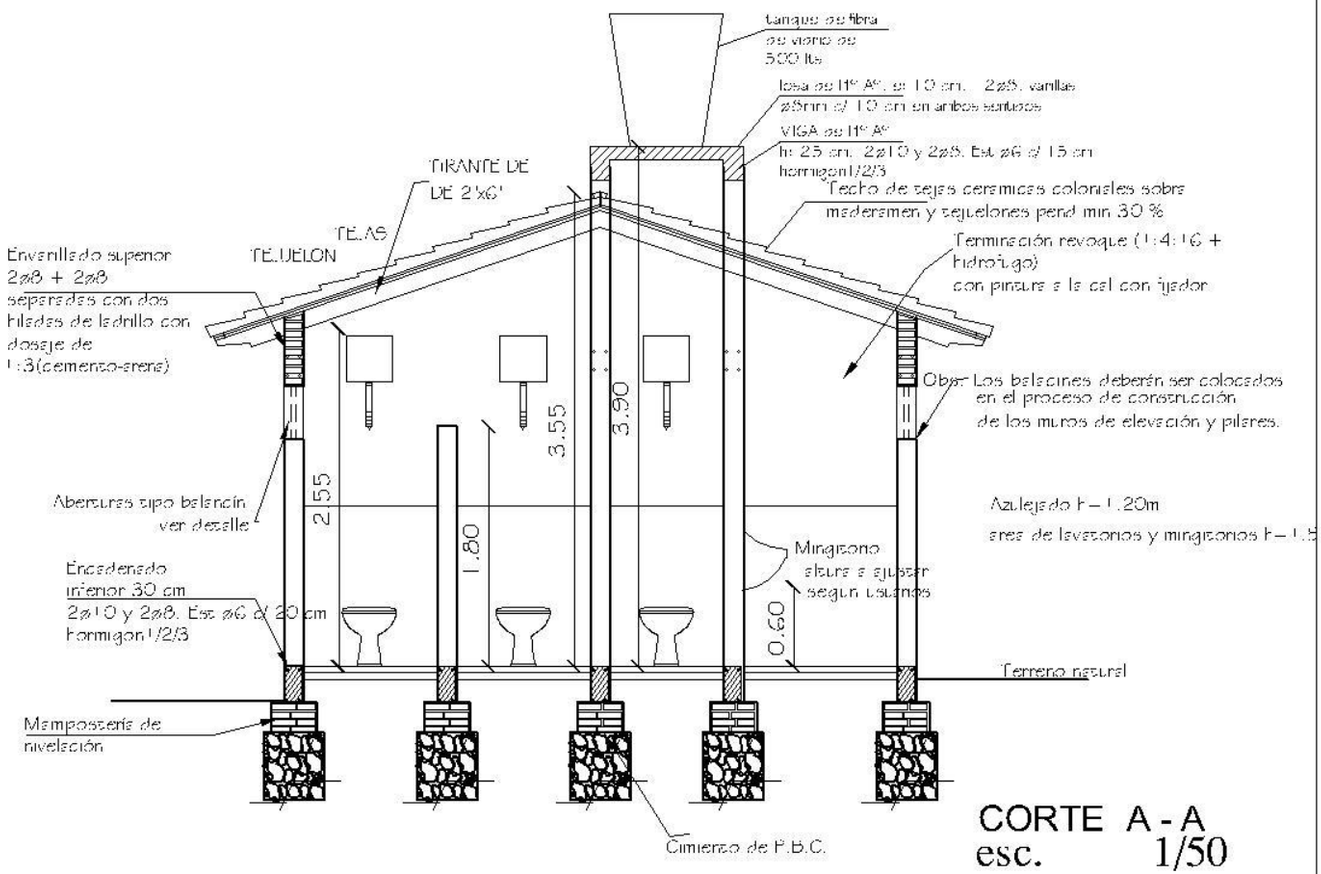

CORTE A - A
esc. 1/50

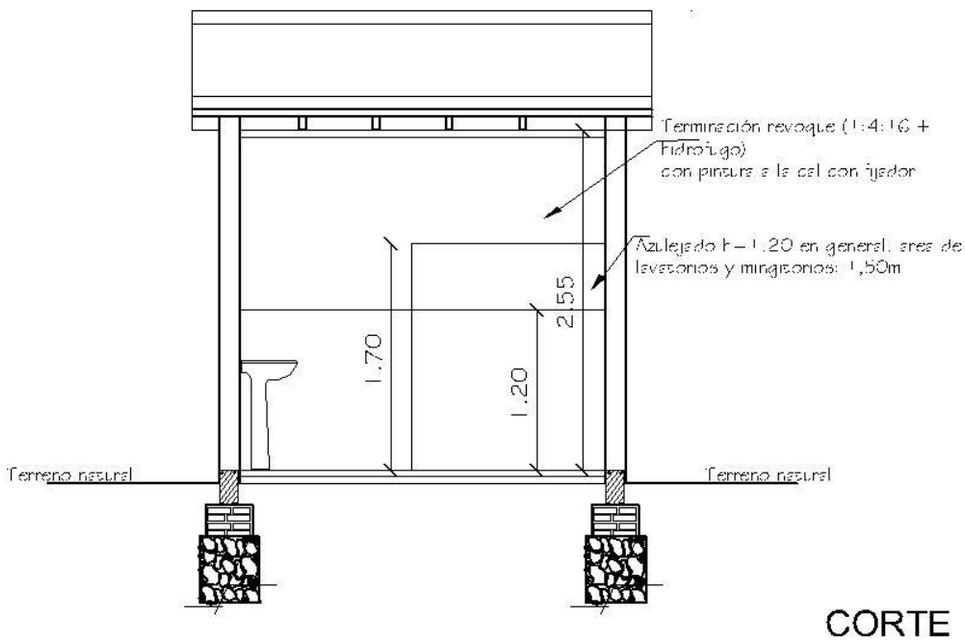

CORTE B - B
esc. 1/50

GOBERNACIÓN DE CONCEPCIÓN- SECRETARÍA DE OBRAS PÚBLICAS		
Proyecto	Baño Diferenciado TIPO 2	06
	CORTE	

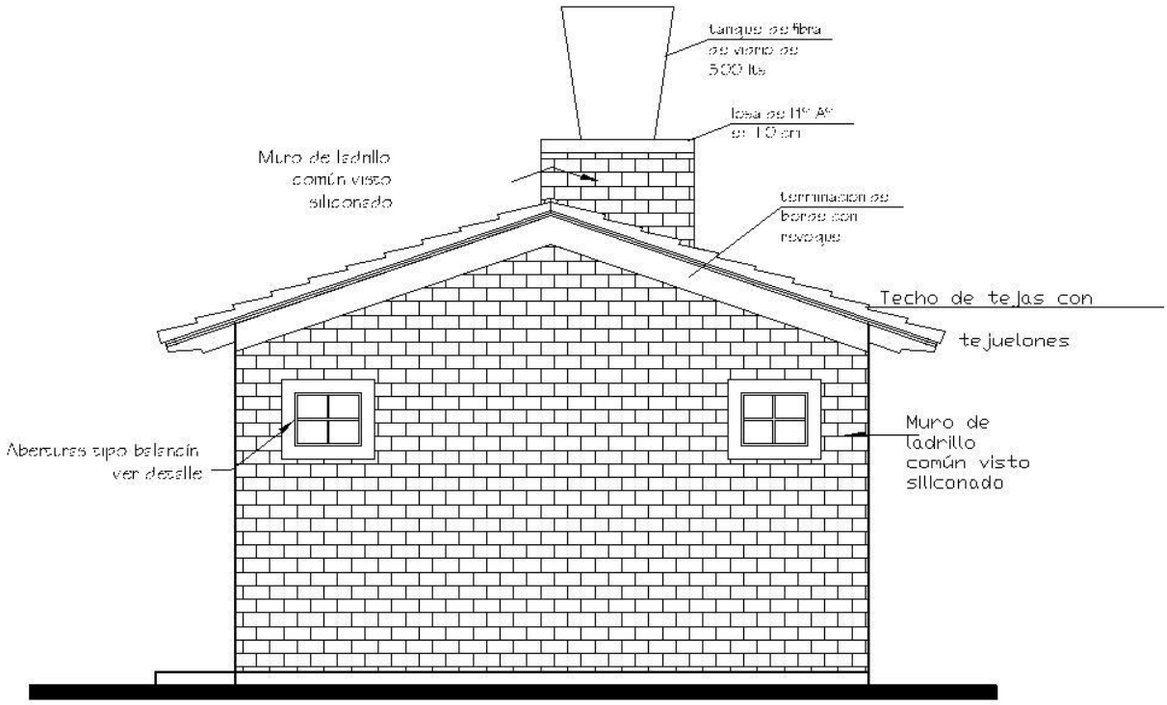

GOBERNACIÓN DE CONCEPCIÓN- SECRETARÍA DE OBRAS PÚBLICAS		
Proyecto	Baño Diferenciado TIPO 2	07
FACHADA PRINCIPAL Y POSTERIOR		

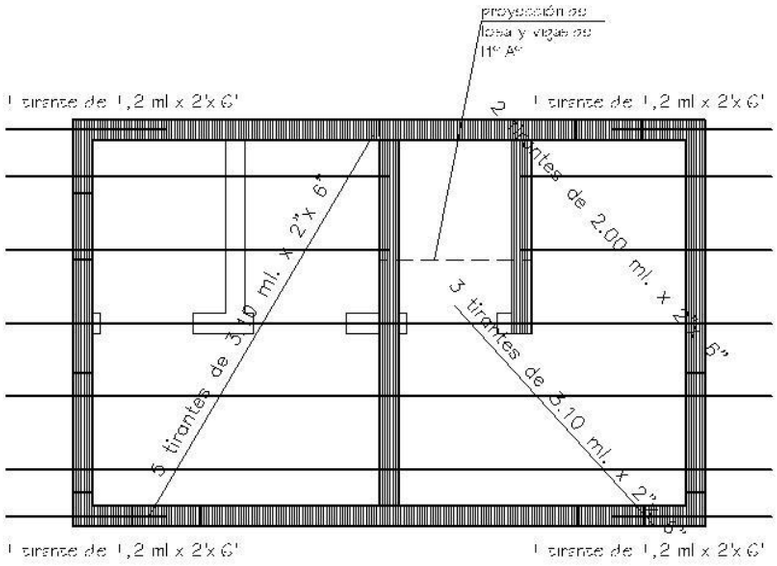

Planta de techo
esc. ——— 1:50

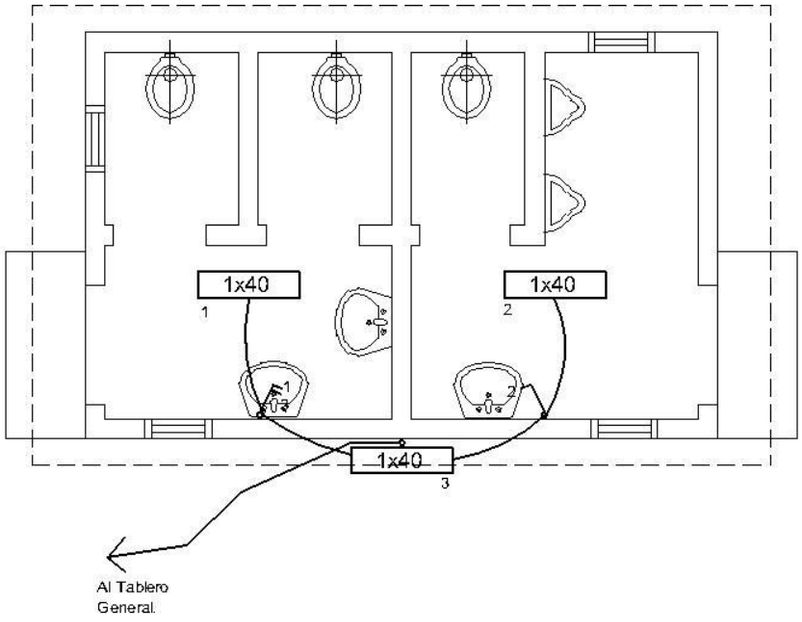

ESQUEMA ELÉCTRICO
esc. ——— 1/50

GOBERNACIÓN DE CONCEPCIÓN- SECRETARÍA DE OBRAS PÚBLICAS		
Proyecto	Baño Diferenciado TIPO 2	08
PLANTA DE TECHO Y ESQUEMA ELÉCTRICO		

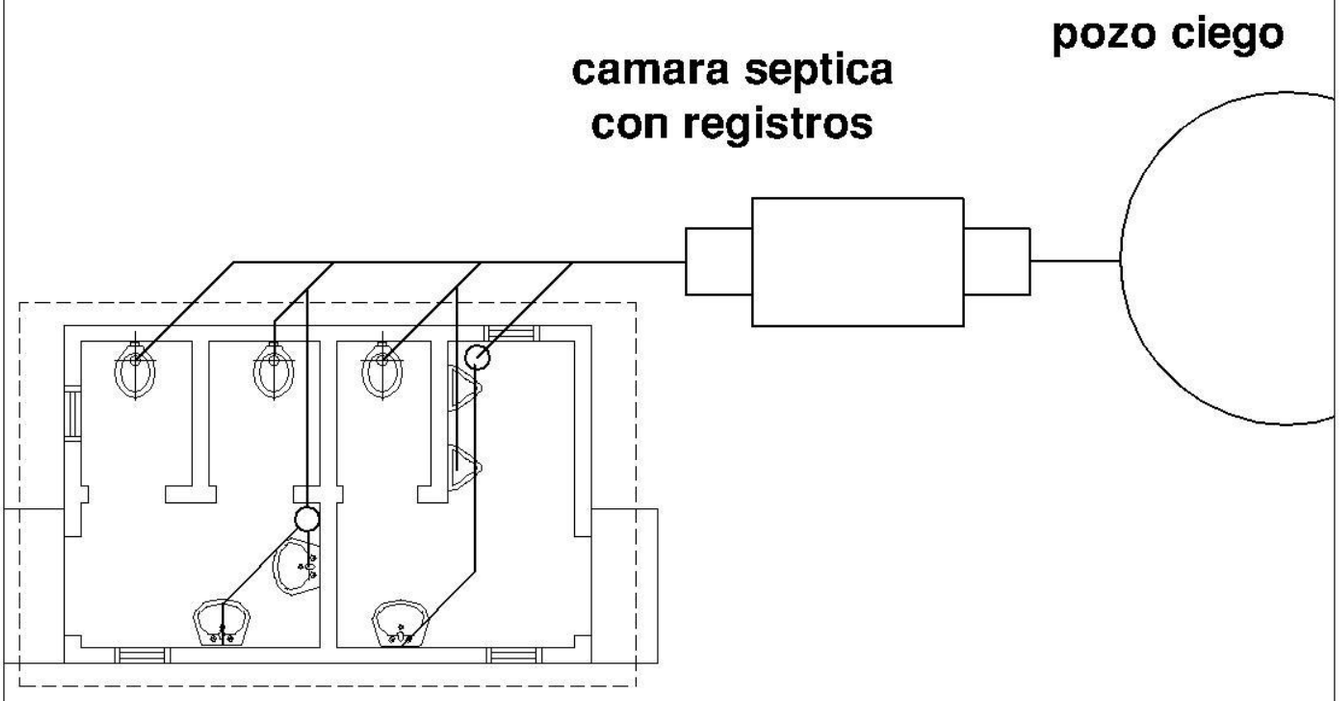

ESQUEMA CLOACAL
esc. 1/50

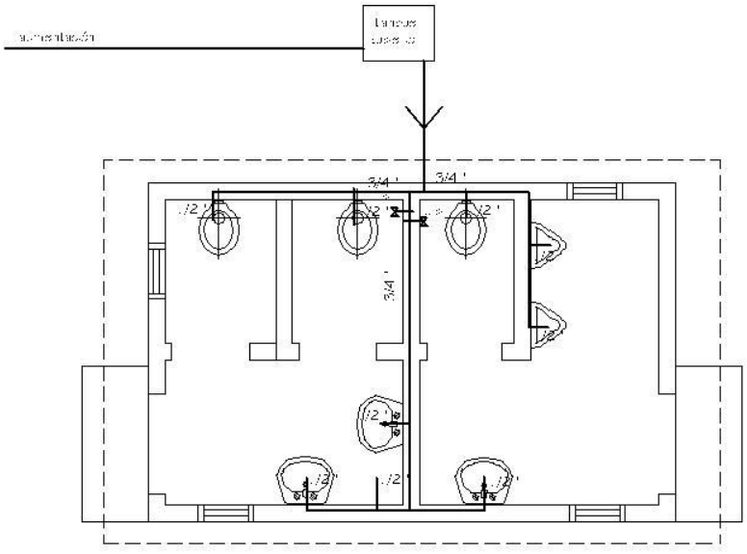

ESQUEMA HIDRAULICO
esc. 1/50

GOBERNACIÓN DE CONCEPCIÓN- SECRETARÍA DE OBRAS PÚBLICAS		
Proyecto	Baño Diferenciado TIPO 2	09
ESQUEMA HIDRAULICO Y CLOACAL		

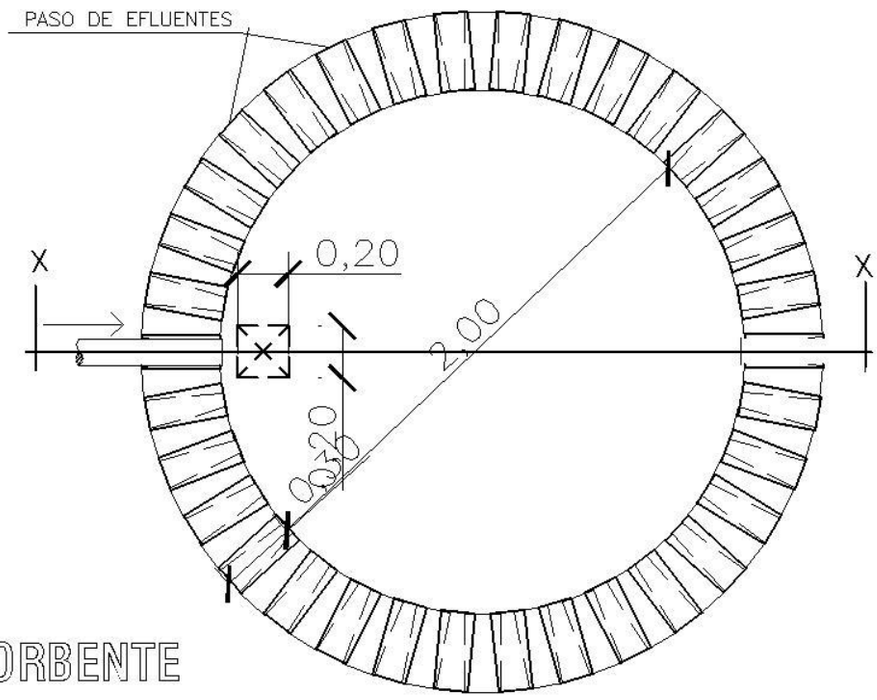

PLANTA
POZO ABSORBENTE

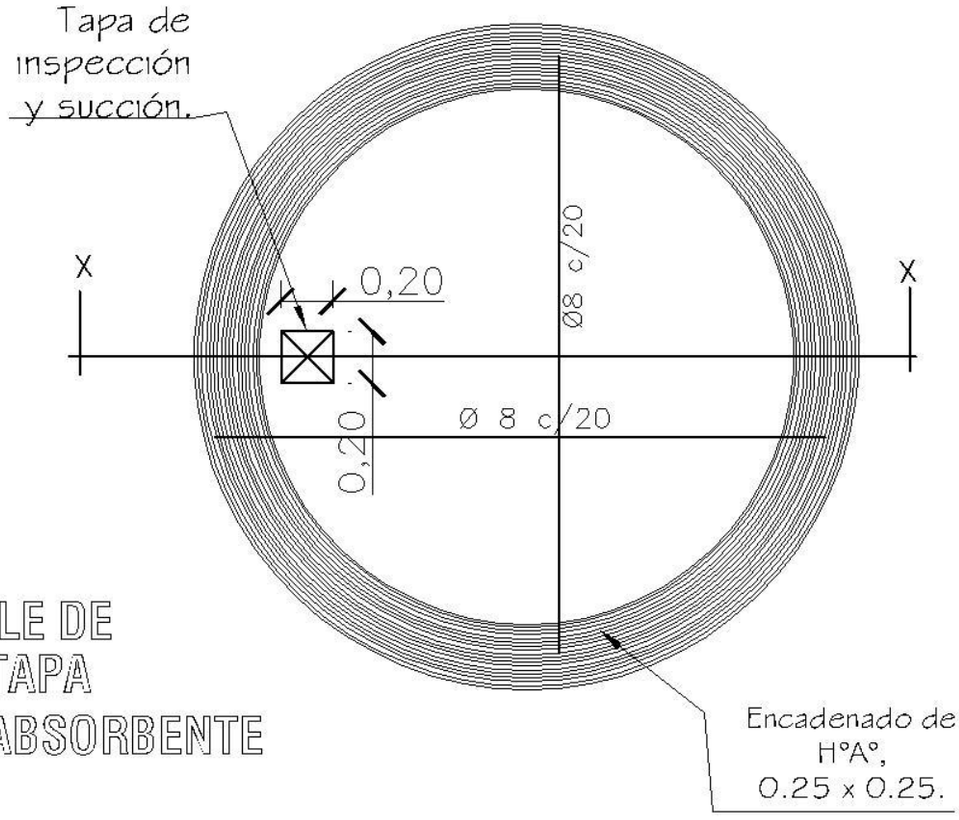

DETALLE DE
LOSA TAPA
POZO ABSORBENTE

GOBERNACIÓN DE CONCEPCIÓN- SECRETARÍA DE OBRAS PÚBLICAS		
	Baño Diferenciado	13
DETALLE DE POZO CIEGO Sin Escala		

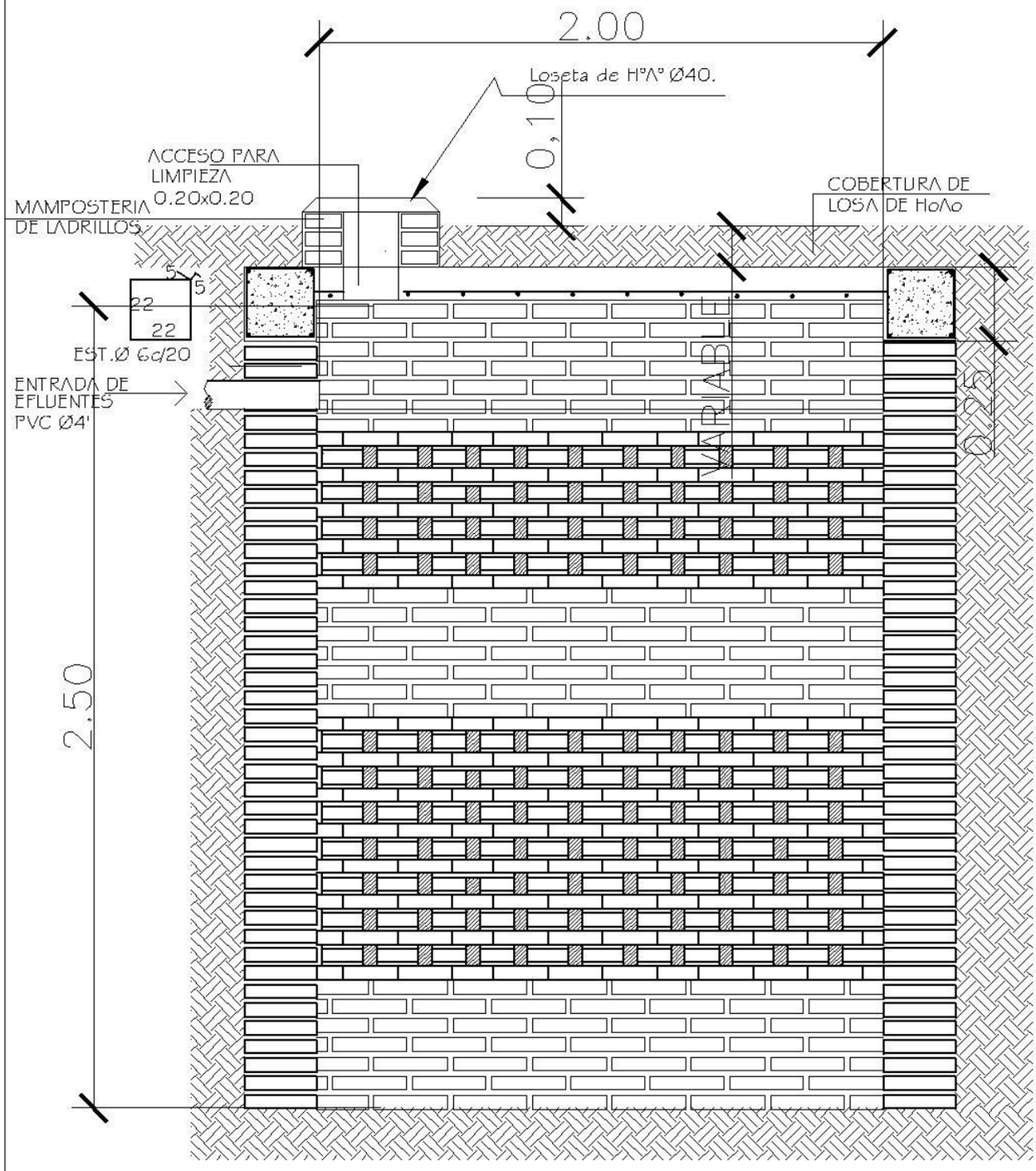

POZO ABSORBENTE

ESC. 1:20

CORTE X-X

ESC. 1:20

GOBERNACIÓN DE CONCEPCIÓN- SECRETARÍA DE OBRAS PÚBLICAS		
	Baño Diferenciado	14
DETALLE DE POZO CIEGO	Esc. 1/20.-	

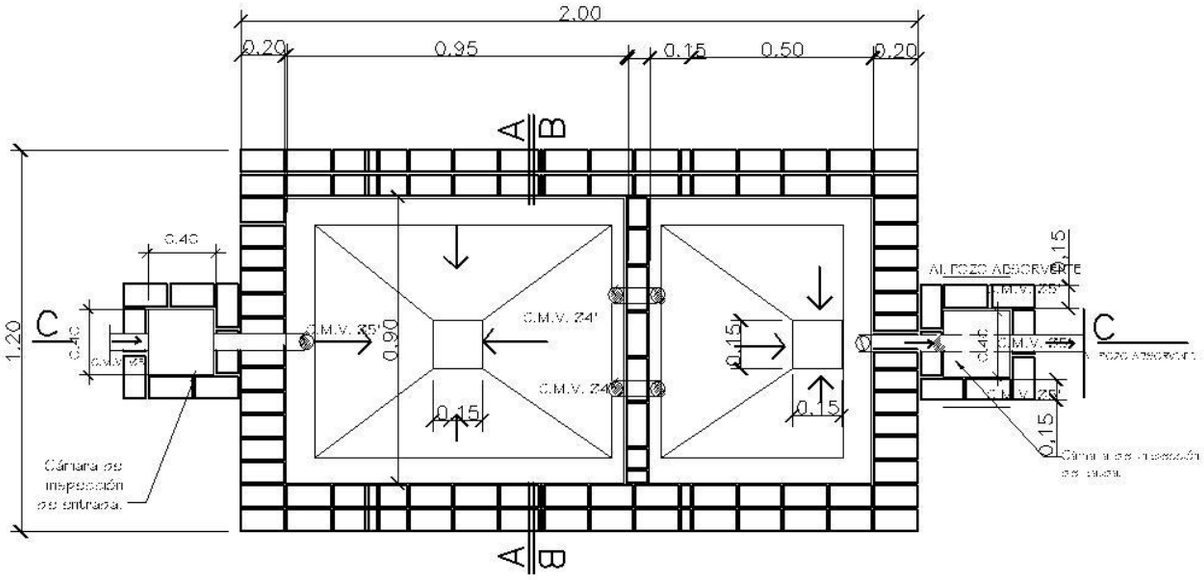

PLANTA CAMARA SEPTICA
Sin escala

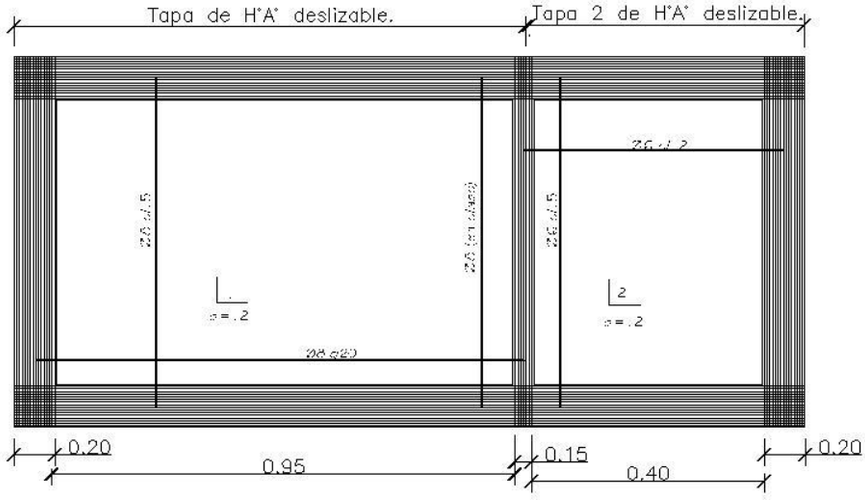

DETALLE DE LOSA TAPA CAMARA SEPTICA
Sin escala

GOBERNACIÓN DE CONCEPCIÓN- SECRETARÍA DE OBRAS PÚBLICAS		
Proyecto	Baño Diferenciado	15
DETALLE DE CÁMARA SÉPTICA Sin escala		

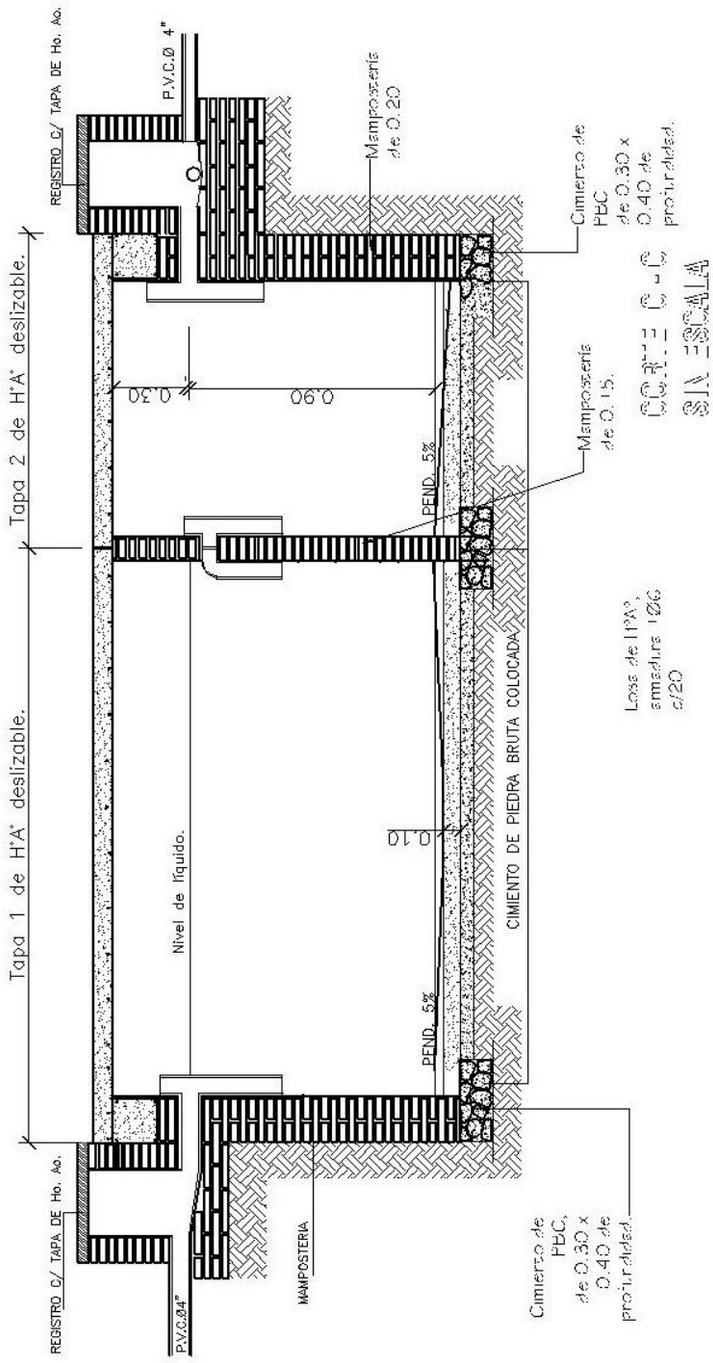

GOBERNACIÓN DE CONCEPCIÓN- SECRETARÍA DE OBRAS PÚBLICAS

Proyecto	Baño Diferenciado	16
DETALLE DE CÁMARA SÉPTICA	Sin escala	