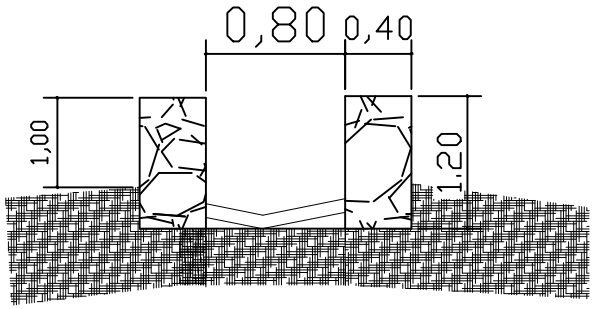

DETALLE DE CANALETA DE DESAGÜE PLUVIAL

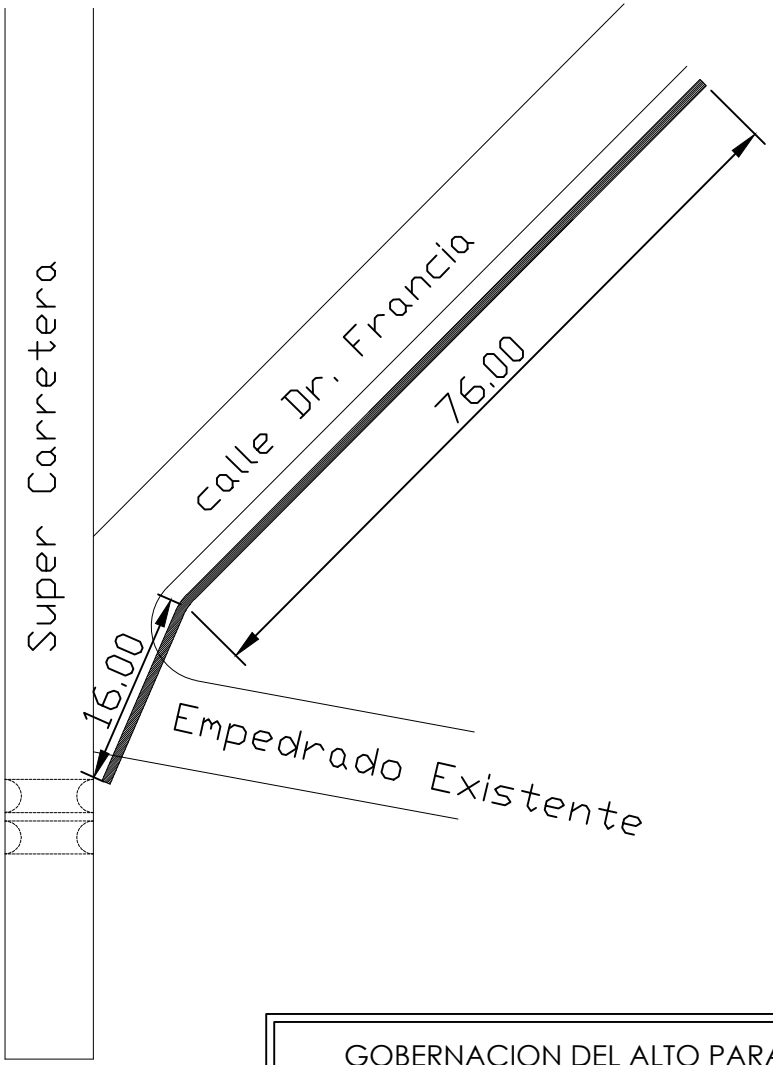

GOBERNACION DEL ALTO PARANA		
DEPARTAMENTO: **SECRETARIA DE OBRAS**		
DIVISION: **PROYECTO Y FISCALIZACIÓN**		
PROYECTISTA: **ING. RONNY GONZALEZ**		
AÑO: 2014	PLANO: **CONSTRUCCIÓN DE CANALETA DE DESAGÜE PLUVIAL** **Barrio San Pablo** **Calle Dr. Francia** **DISTRITO DE PRESIDENTE FRANCO**	PLANO Nº 01