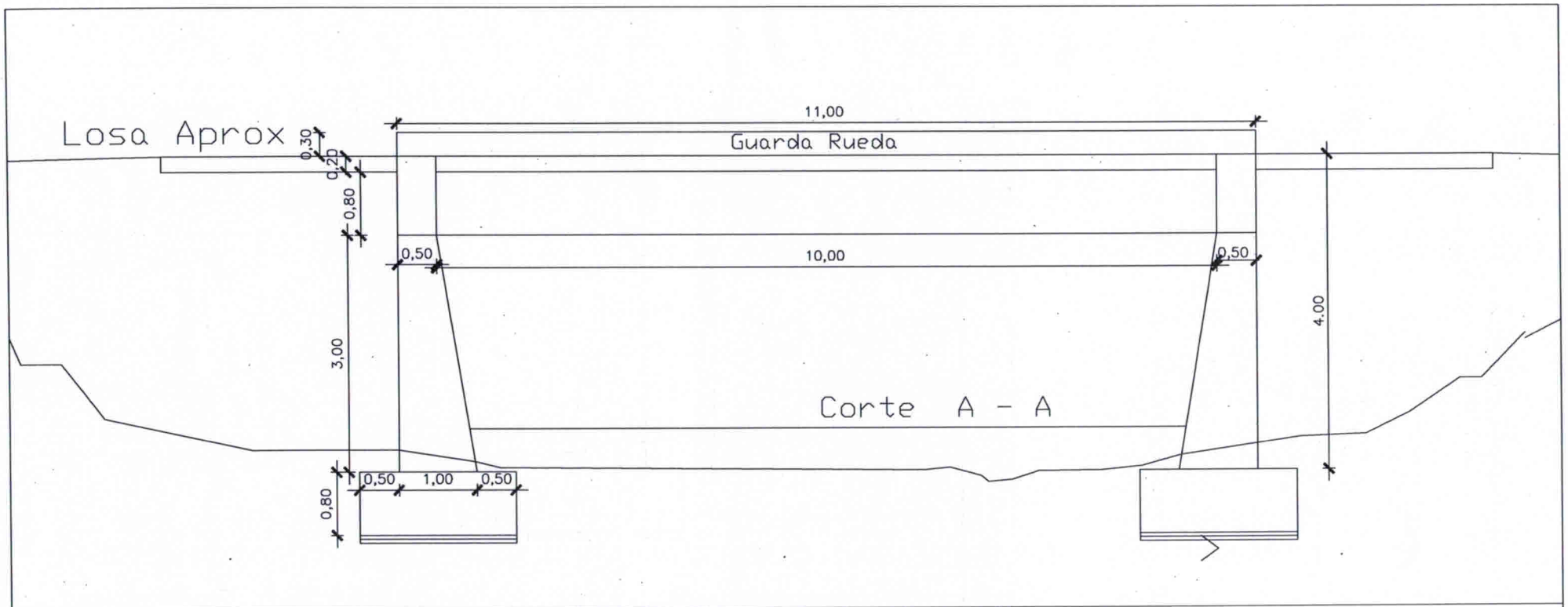

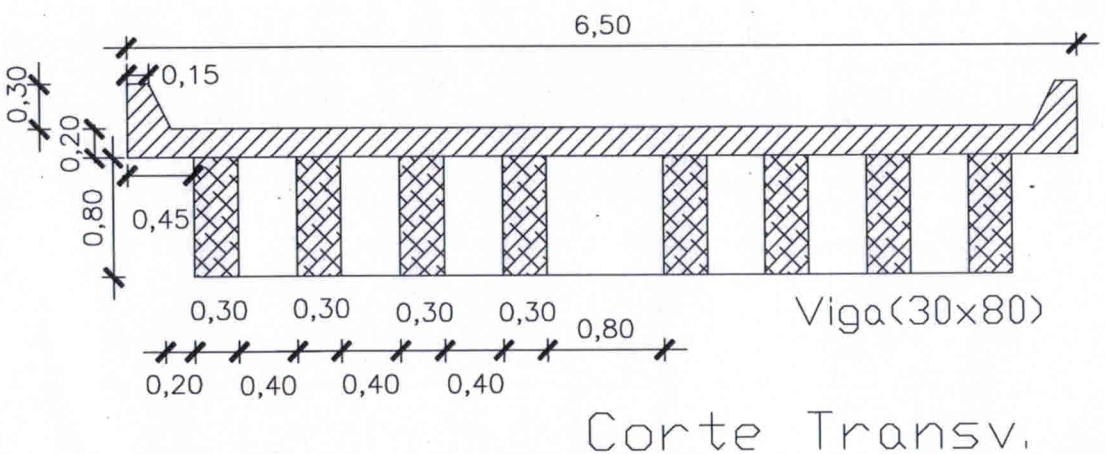

ENTIDAD EJECUTORA: MUNICIPALIDAD DE NARANJAL
CONVENIO ALTO PARANA SUR (CAPS)
PROGRAMA NACIONAL DE CAMINOS RURALES
SEGUNDA ETAPA FASE II
PLAN DE GESTION DE MANTENIMIENTO
PRESTAMO BID N° 2.163/0C-PR y 2.164/BL-PR
OBRA: Sustitución de Puentes de Madera a Puentes de H° A° (ml) a= 6 m.
TRAMO: CV-10-013 (DESVIO PACUCUA - RÍO MONDAY)
Prog. 12+810 con coordenadas 21 J 673677 7155374

PROYECTISTA

Ing. Cesar O. Cristaldo
Superintendente
CAPS

1

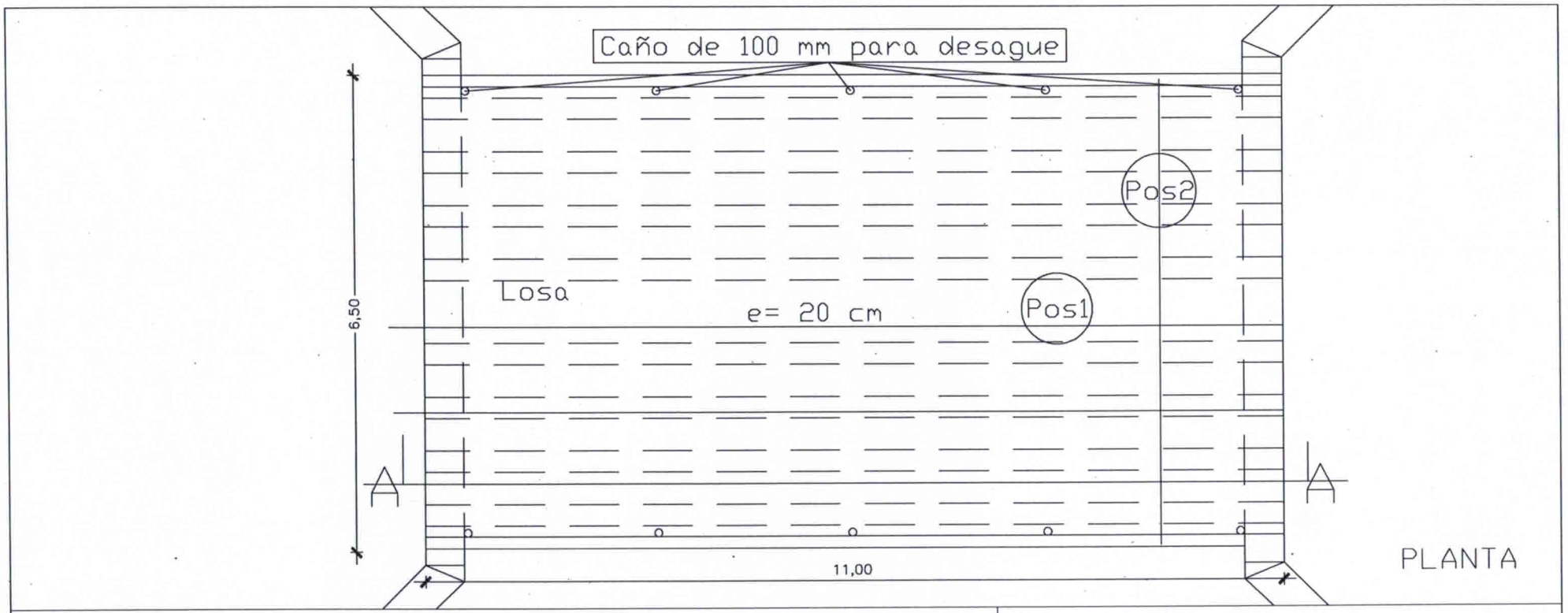

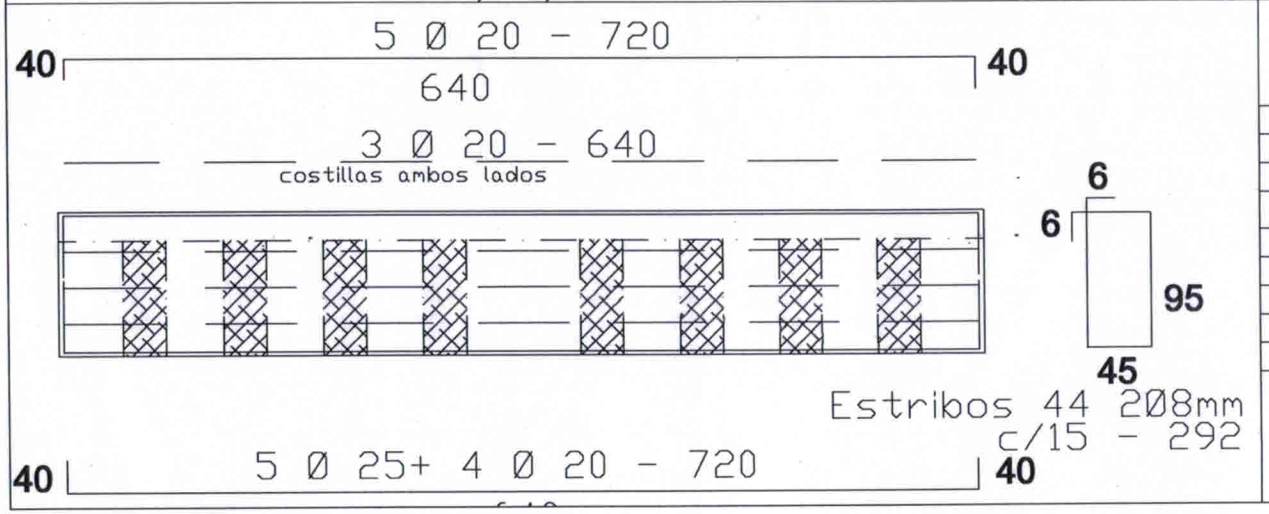

ENTIDAD EJECUTORA: MUNICIPALIDAD DE NARANJAL
CONVENIO ALTO PARANA SUR (CAPS)
PROGRAMA NACIONAL DE CAMINOS RURALES
SEGUNDA ETAPA FASE II
PLAN DE GESTION DE MANTENIMIENTO
PRESTAMO BID N° 2.163/0C-PR y 2.164/BL-PR
OBRA: Sustitución de Puentes de Madera a Puentes de H° A° (ml) a= 6 m.
TRAMO: CV-10-013 (DESVIO PACUCUA - RÍO MONDAY)
Prog. 12+810 con coordenadas 21 J 673677 7155374

PROYECTISTA

Ing. Cesar O. Cristaldo
Superintendente
CAPS

2

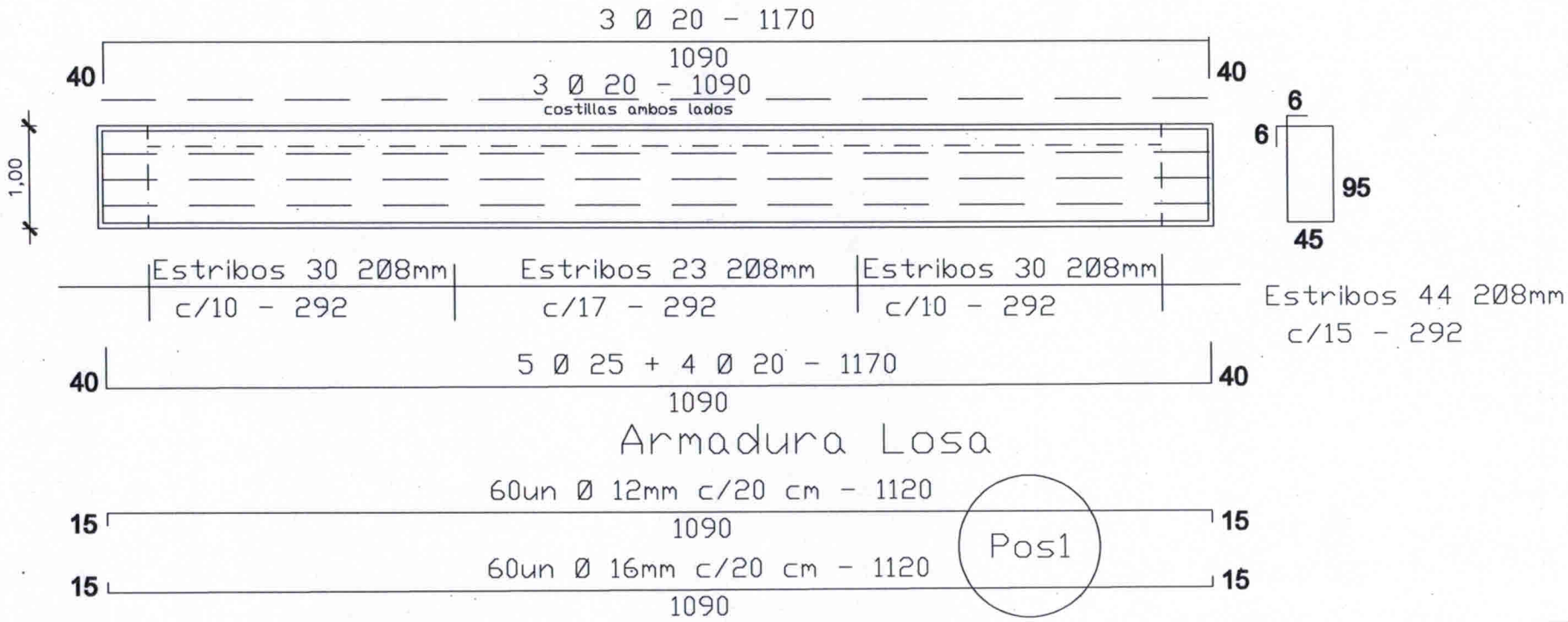

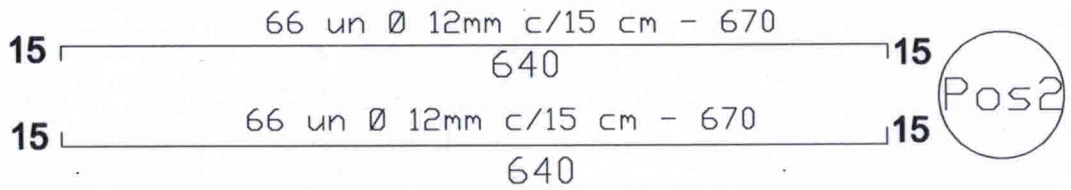

Detalle Guardarrueda

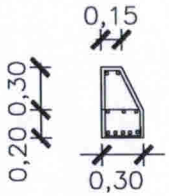

2 Ø 20 - 1090
3 Ø 25 - 1090
5 Ø 25 - 1090

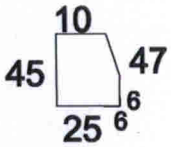

Est. 75 un 20 8mm
c/15 cm - 140 cm

ENTIDAD EJECUTORA: MUNICIPALIDAD DE NARANJAL
CONVENIO ALTO PARANA SUR (CAPS)
PROGRAMA NACIONAL DE CAMINOS RURALES
SEGUNDA ETAPA FASE II
PLAN DE GESTION DE MANTENIMIENTO
PRESTAMO BID N° 2.163/0C-PR y 2.164/BL-PR
OBRA: Sustitución de Puentes de Madera a Puentes de H° A° (ml) a= 6 m.
TRAMO: CV-10-013 (DESVIO PACUCUA - RÍO MONDAY)
Prog. 12+810 con coordenadas 21 J 673677 7155374

PROYECTISTA

Ing. Cesar O. Cristaldo
Superintendente
CAPS

3

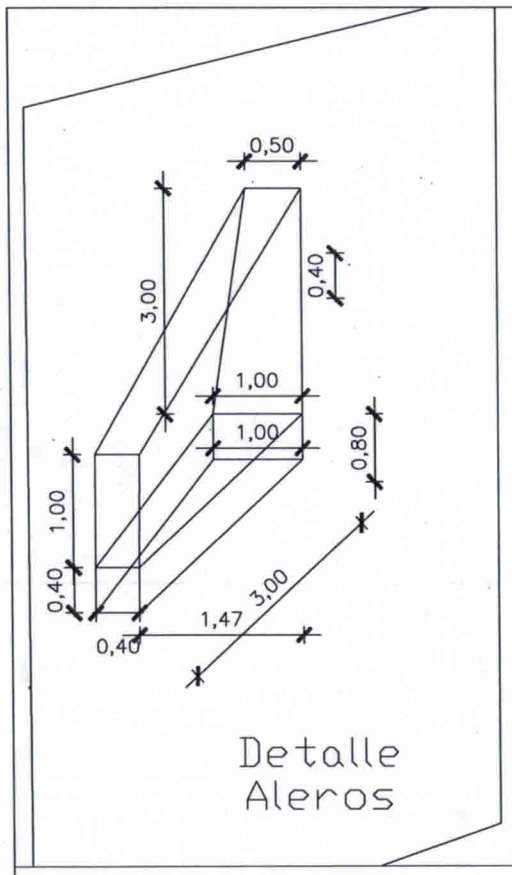

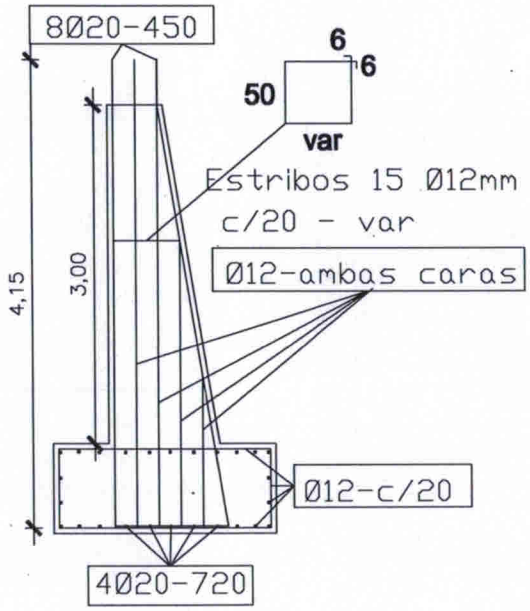

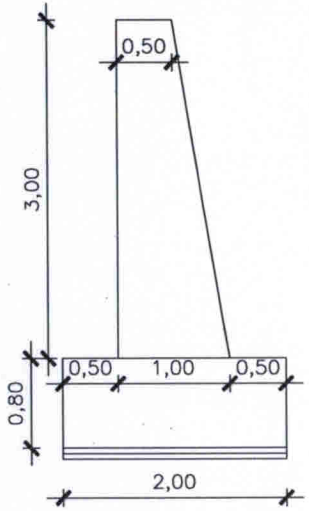

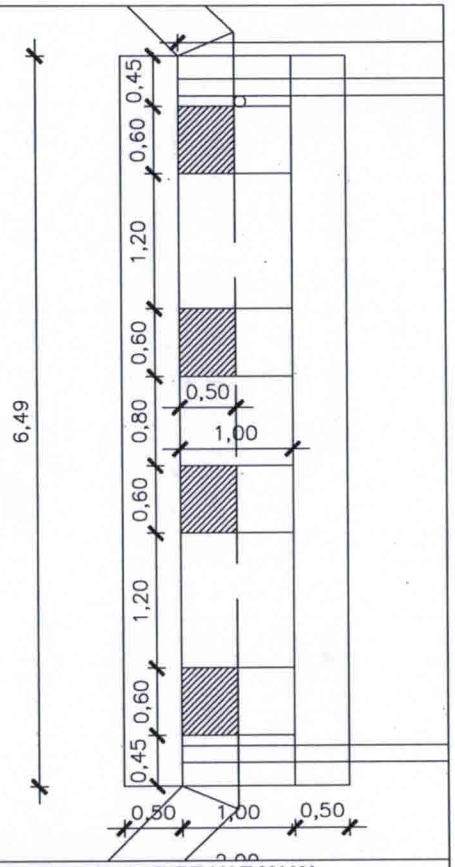

Armadura Losa Aprox

43un Ø 12mm c/15cm - 343

24 295 24

43un Ø 12mm c/15cm - 343

24 295 24

Pos1

24 20 un Ø 12mm c/15cm - 688 24

640

24 20 un Ø 12mm c/15cm - 688 24

640

Pos2

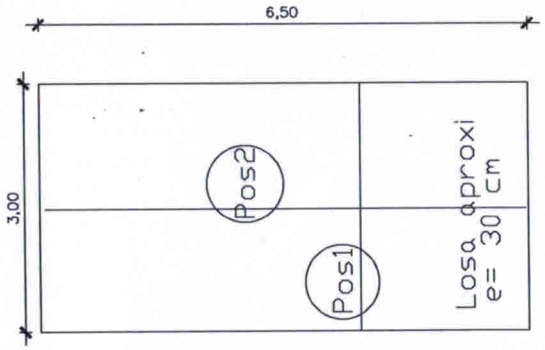

ENTIDAD EJECUTORA: MUNICIPALIDAD DE NARANJAL

CONVENIO ALTO PARANA SUR (CAPS)

PROGRAMA NACIONAL DE CAMINOS RURALES

SEGUNDA ETAPA FASE II

PLAN DE GESTION DE MANTENIMIENTO

PRESTAMO BID N° 2.163/0C-PR y 2.164/BL-PR

OBRA: Sustitución de Puentes de Madera a Puentes de H° A° (ml) a= 6 m.

TRAMO: CV-10-013 (DESVIO PACUCUA - RÍO MONDAY)

Prog. 12+810 con coordenadas 21 J 673677 7155374

PROYECTISTA

Ing. Cesar O. Cristaldo
Superintendente
CAPS

4