OBRA

PROVISIÓN DE MUEBLES PARA OFICINAS DE LA DIRECCIÓN DE ATENCIÓN A LA CIUDADANIA

PLANOS Y DETALLES

Dirección de Mantenimiento
Edificio Congreso Nacional

Arq. José Daguerre
Director Dpto. de Mantenimiento
Congreso de la Nación

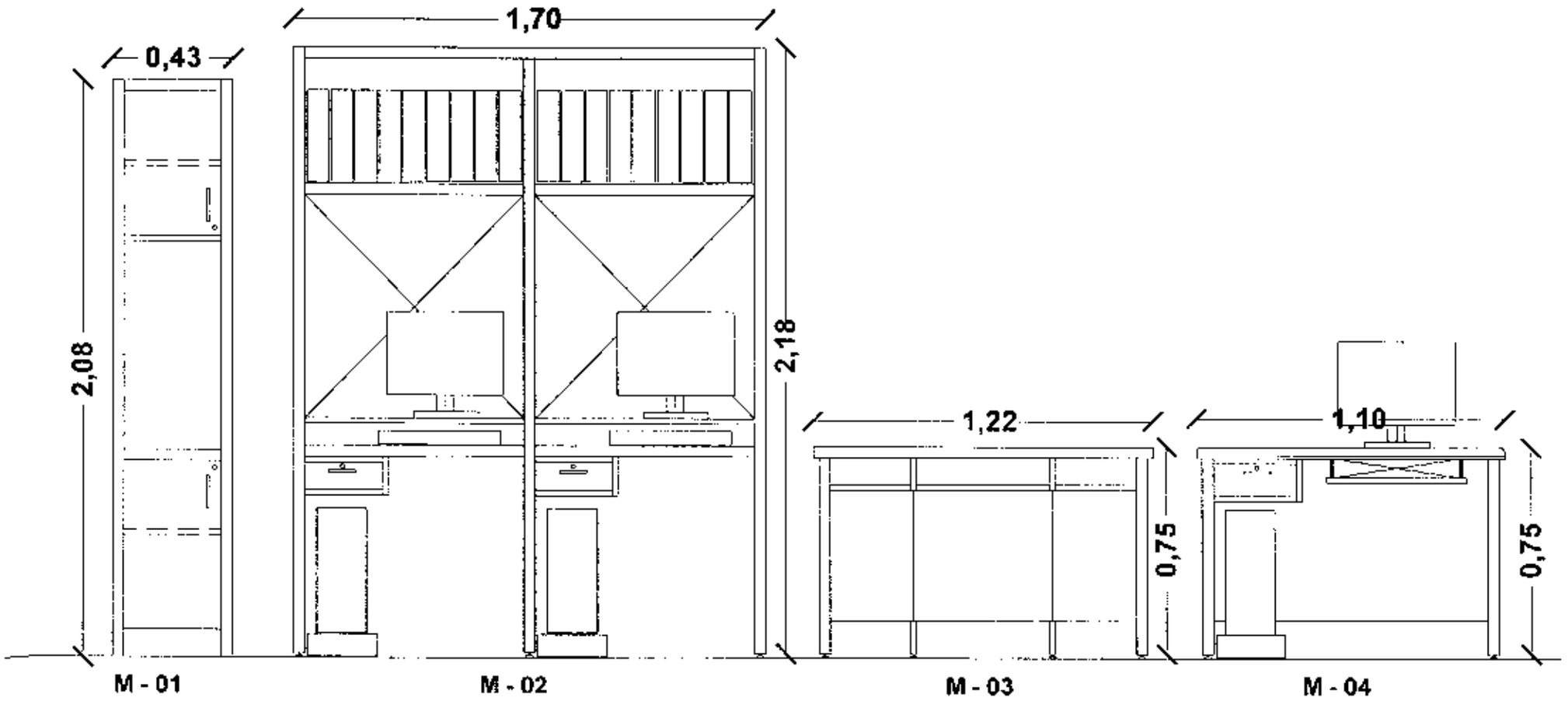

M - 01: Mueble tipo kichenette, con estantes interiores y puertas de abrir de 2.08x0.43x0.40m

M - 02: Mueble tipo escritorio integrado, con estantes abiertos, cajon, porta teclado y porta CPU de 2.18x1.70x0.50m

M - 03: Mesa con estante inferior abierto de 1.22x0.75m

M - 04: Mueble tipo escritorio, con cajon, porta teclado y porta CPU de 1.10x0.75x0.50m

Arq. José Daguerre
Director Dpto. de Mantenimiento
Congreso de la Nación

DETALLE DE MUEBLES PARA OFICINA DE ATENCIÓN A LA CIUDADANIA - HCS -- ESC. 1:20

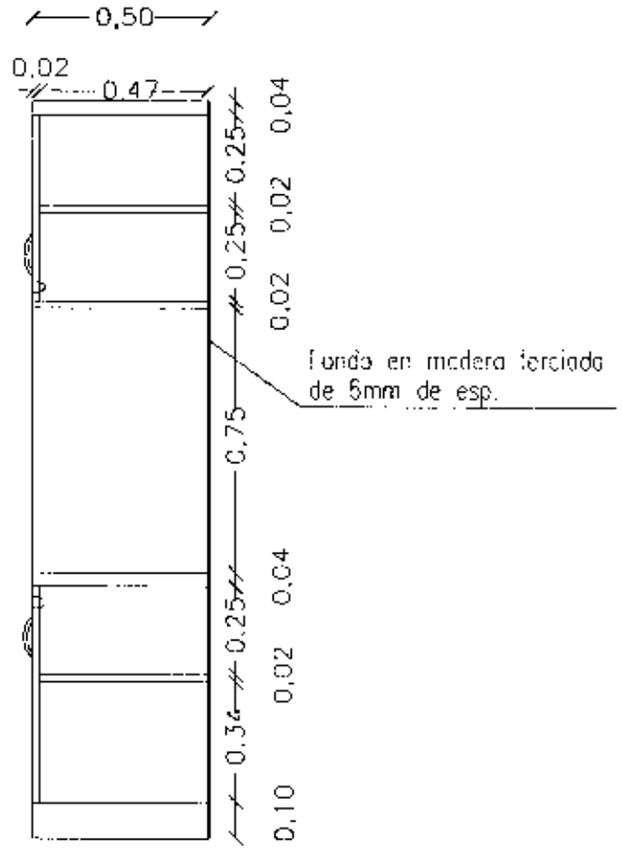

CORTE LATERAL

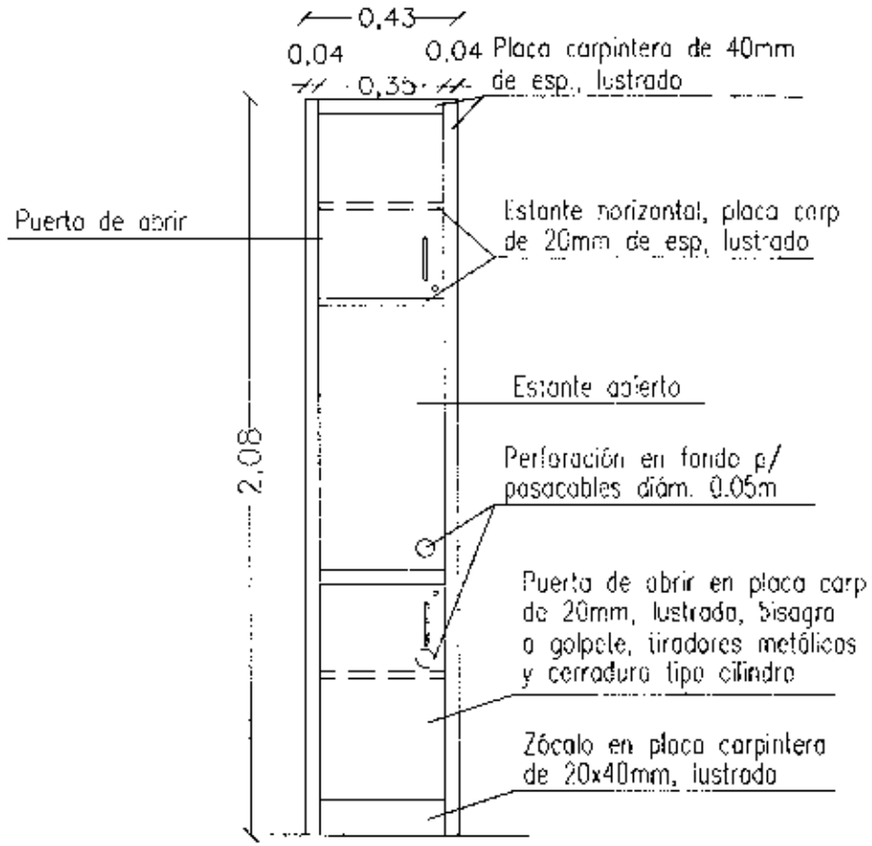

ALZADO

Arq. Jorge Daguerre
Director Dpto. de Mantenimiento
Congreso de la Nación

MUEBLE ALTO C/ ESTANTES INFERIORES PARA KICHENETTE -- ESC. 1:20

M - 01

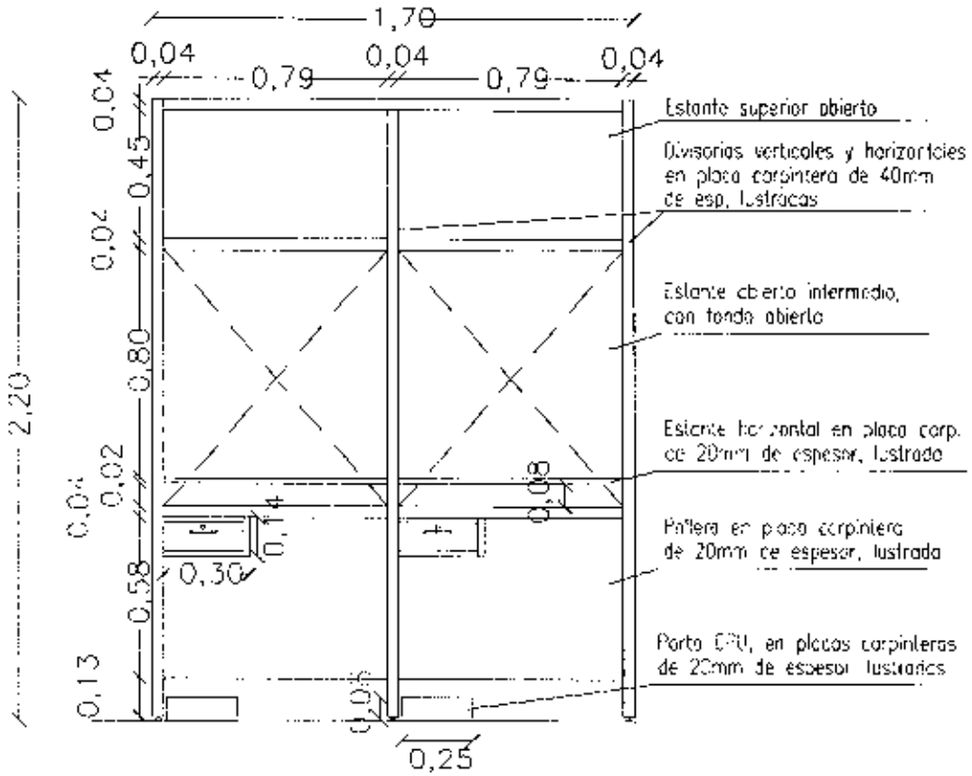

ALZADO

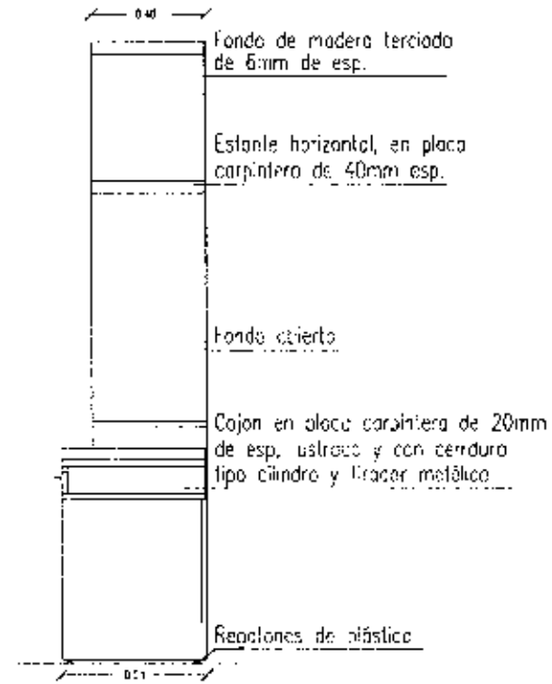

CORTE LATERAL

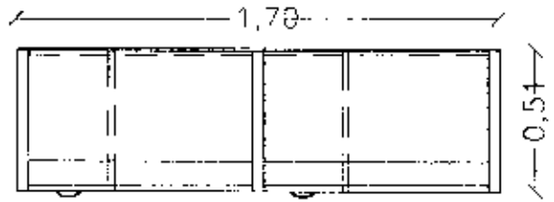

PLANTA

Arq. José Dàguerre
Director Dpto. de Mantenimiento
Congreso de la Nación

MUEBLE TIPO ESCRITORIO INTEGRADO, CON ESTANTES ABIERTOS -- ESC. 1:25

M - 02

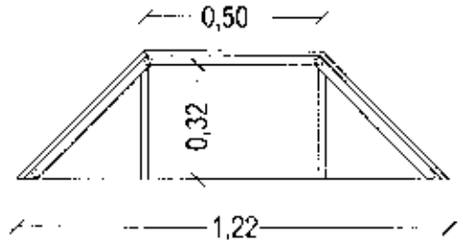

PLANTA

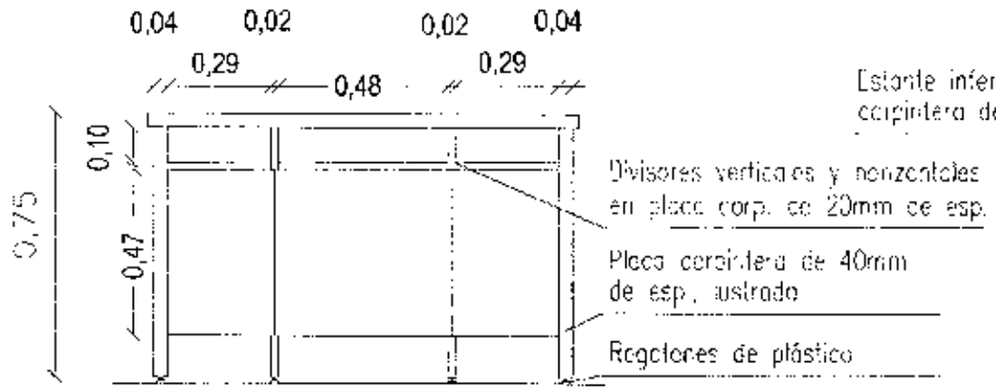

ALZADO

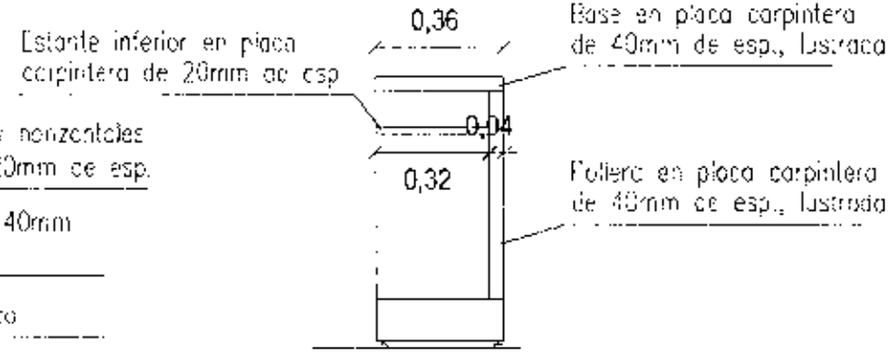

CORTE LATERAL

Arq. José Pagano
Director Dpto. de Mantenimiento
Congreso de la Nación

MESA CON ESTANTE INFERIOR ABIERTO -- ESC. 1:20

M - 03

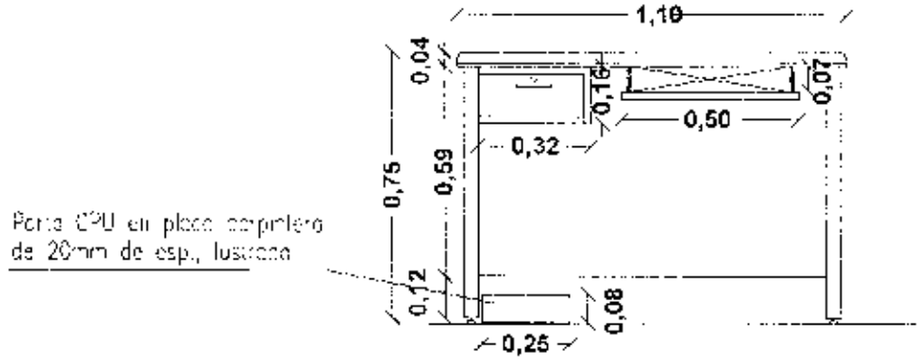

ALZADO

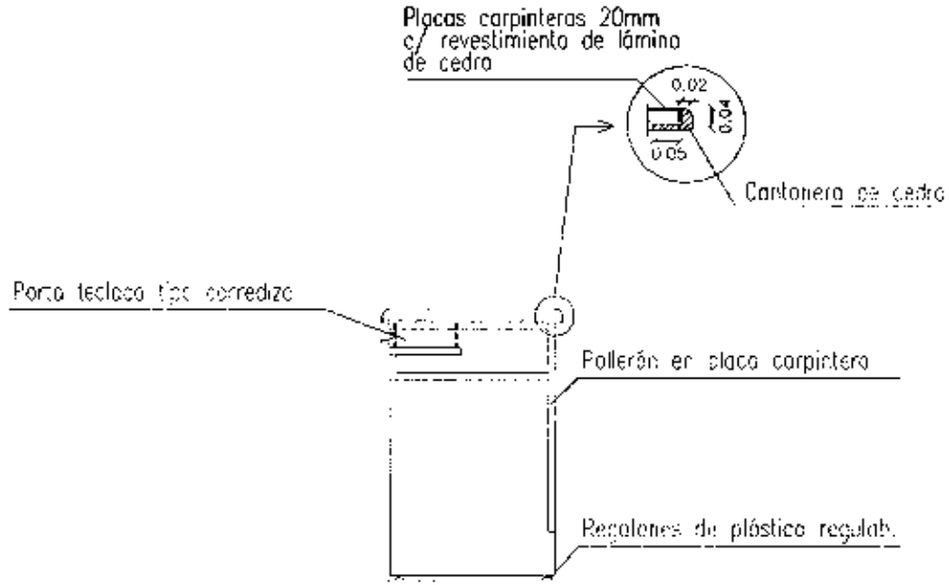

CORTE LATERAL

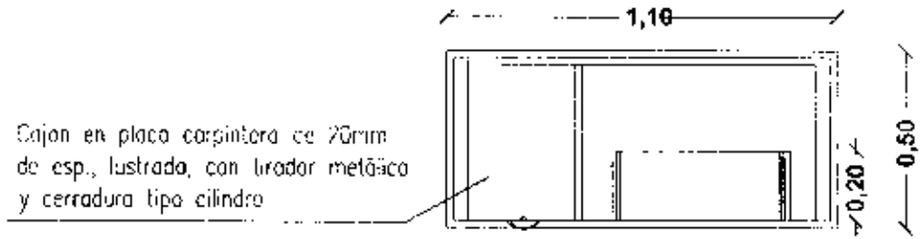

PLANTA

Arq. José Daguerre
Director Dpto. de Mantenimiento
Congreso de la Nación

MUEBLE TIPO ESCRITORIO CON CAJON, PORTA TECLADO Y PORTA CPU -- ESC. 1:20 | **M - 04**

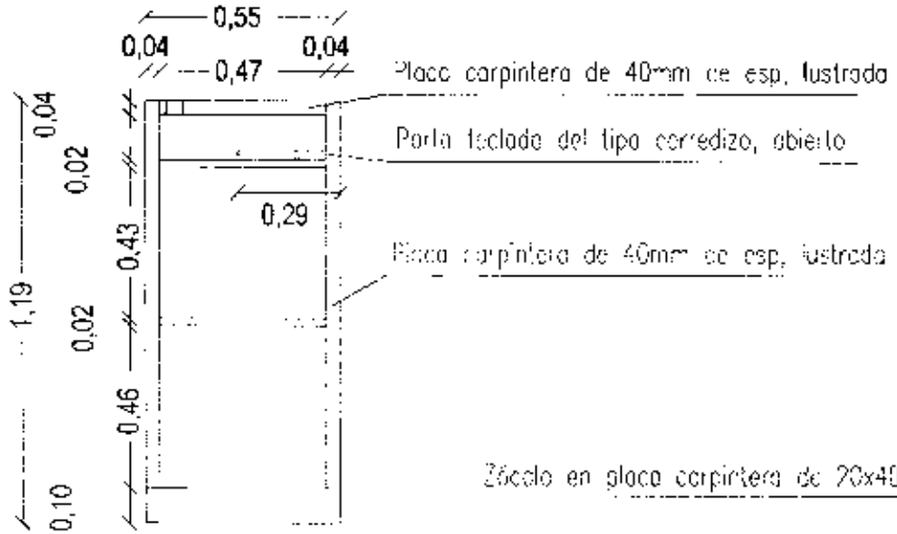

CORTE LATERAL

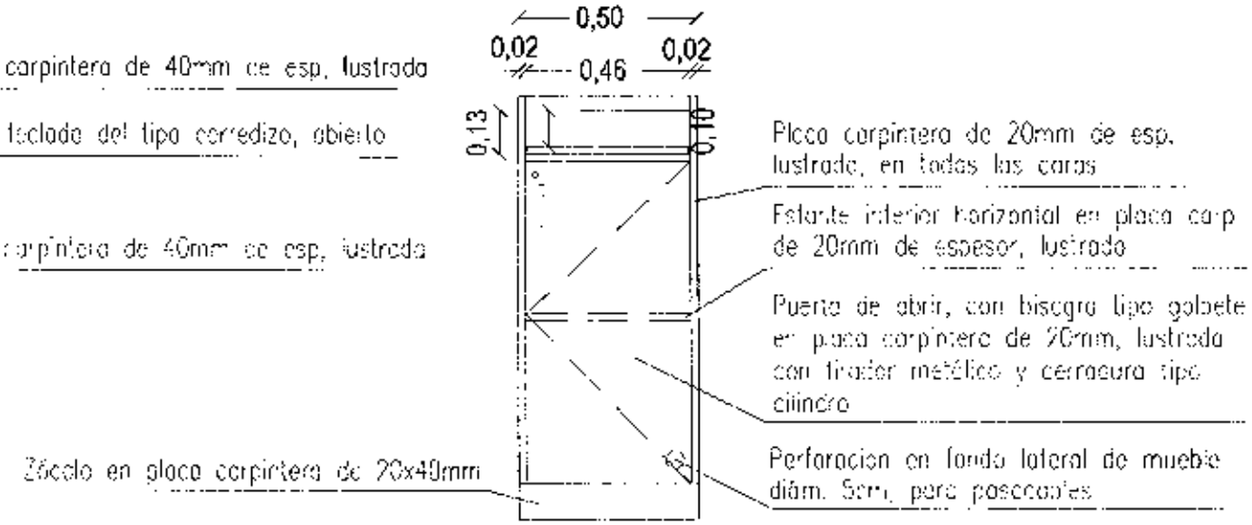

ALZADO

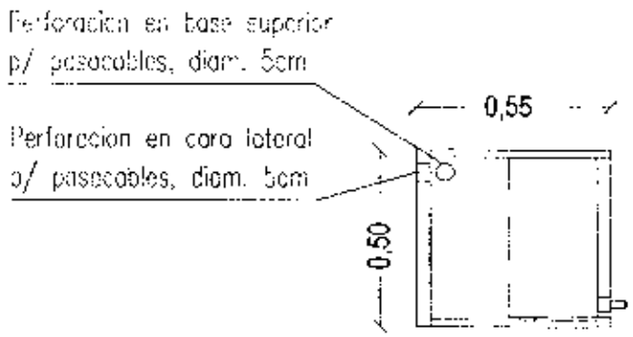

PLANTA

Arq. José Daguer
Director Dpto. de Mantenimiento
Congreso de la Nación

MUEBLE TIPO ARMARIO PARA PC -- ESC. 1:20

M - 05

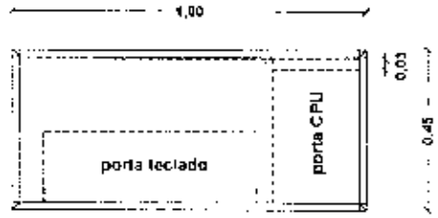

PLANTA

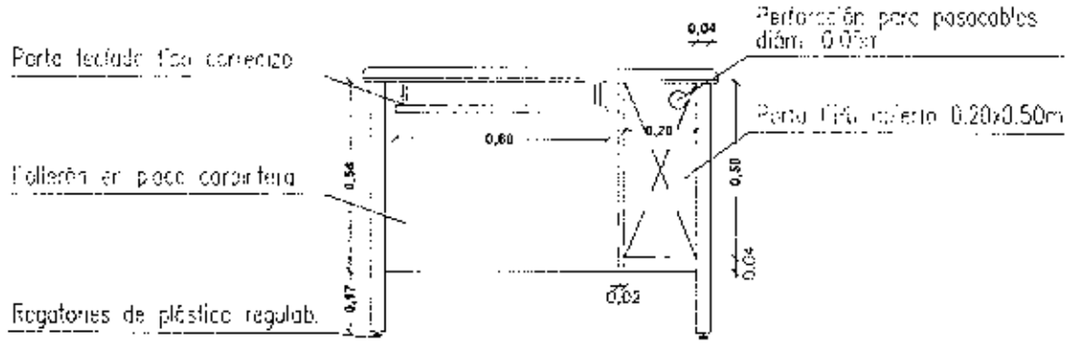

ALZADO

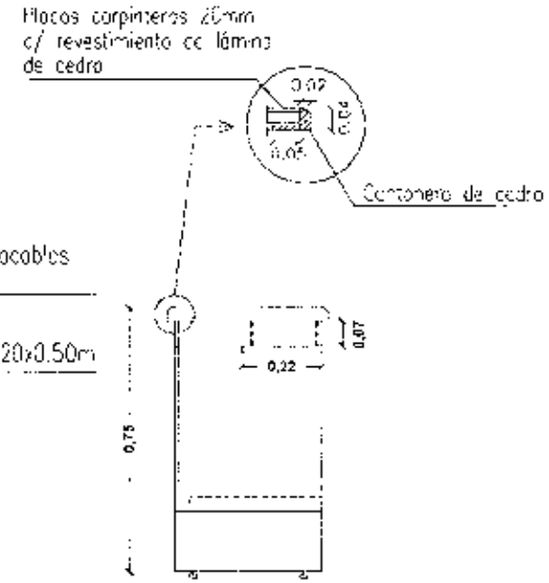

CORTE LATERAL

Arq. José Daguerre
Director Dpto. de Mantenimiento
Congreso de la Nación

DETALLE ESCRITORIO AUXILIAR DE APOYO - ESC. 1:20

EA - 01

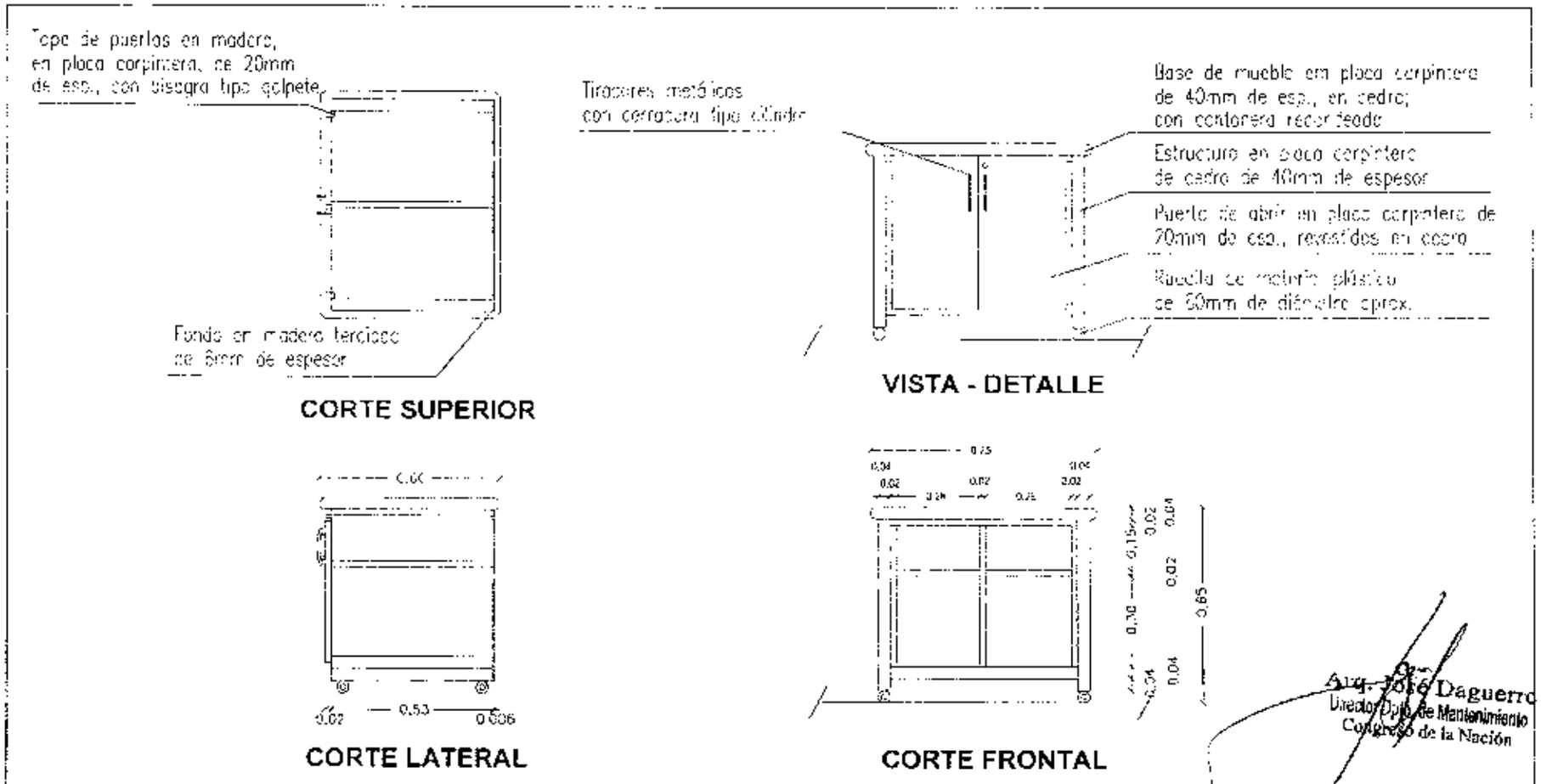

Arq. José Daguerre
Director Dpto. de Mantenimiento
Congreso de la Nación

DETALLE MUEBLE DE APOYO PARA FOTOCOPIADORA - ESC. 1:20

MF - 01

Perligones de madera, con brazos cilíndricos de 15mm de ancho y cabeza tipo esférica de 25mm de diámetro

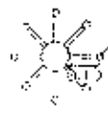

VISTA SUPERIOR

4 (cuatro) perligones, superiores con inclinación de 15° resp. a la horizontal separados entre sí cada 90°.

Estructura central, fuste en madera tratada, lustrada, cilíndrica de 70mm de diám. y 1,80m de larga.

Altura de separación entre perligones

4 (cuatro) perligones, para porta paraguas dispuestos en forma de cruz, a cada 90° uno de otro

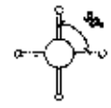

VISTA SUPERIOR DE PORTA PARAGUAS

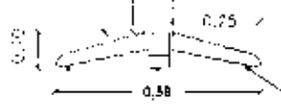

Regatones de plástico regulables

ALZADO

DETALLE PERCHERO - ESC. 1:20

P - 01

Arq. José Daguerre
Director Dpto. de Mantenimiento
Congreso de la Nación