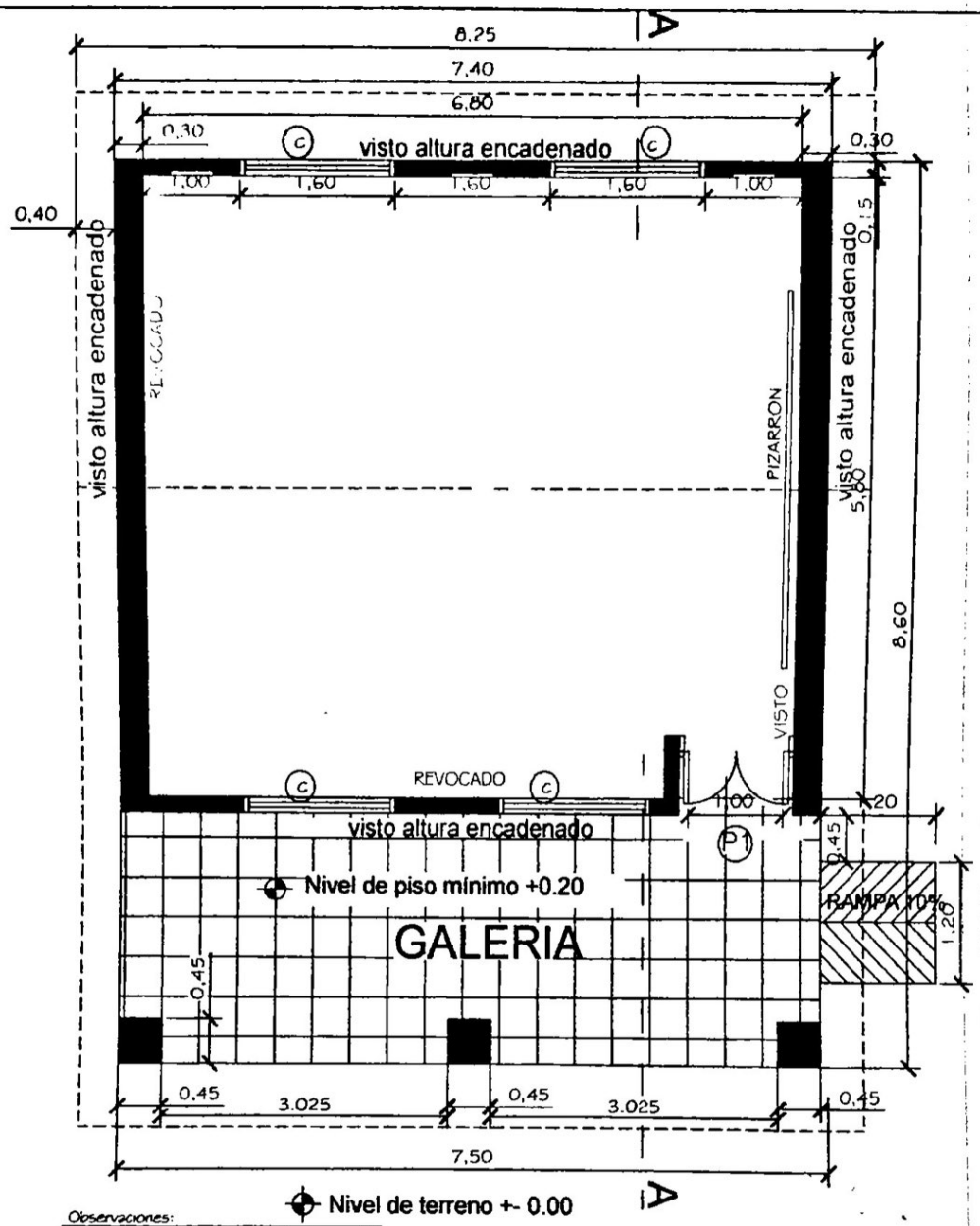

Observaciones:

*Para los desniveles de hasta 0.25m las rampas deberán tener una pendiente de hasta 10%

* Las Puertas de acceso al aula deberá tener una luz libre de vano de 1 00m como mínimo

MINISTERIO DE EDUCACION Y CULTURA DIRECCIÓN DE INFRAESTRUCTURA		01
Aula Tipo 5.80x6.80 con techo de chapa	PLANTA ACOTADA	SIN ESCALA

MUNICIPALIDAD DE REPATRIACION
Departamento de Caaguazú

Eduardo Calonge
Arquitecto
Reg. M.O.P.C. Nro. 4544

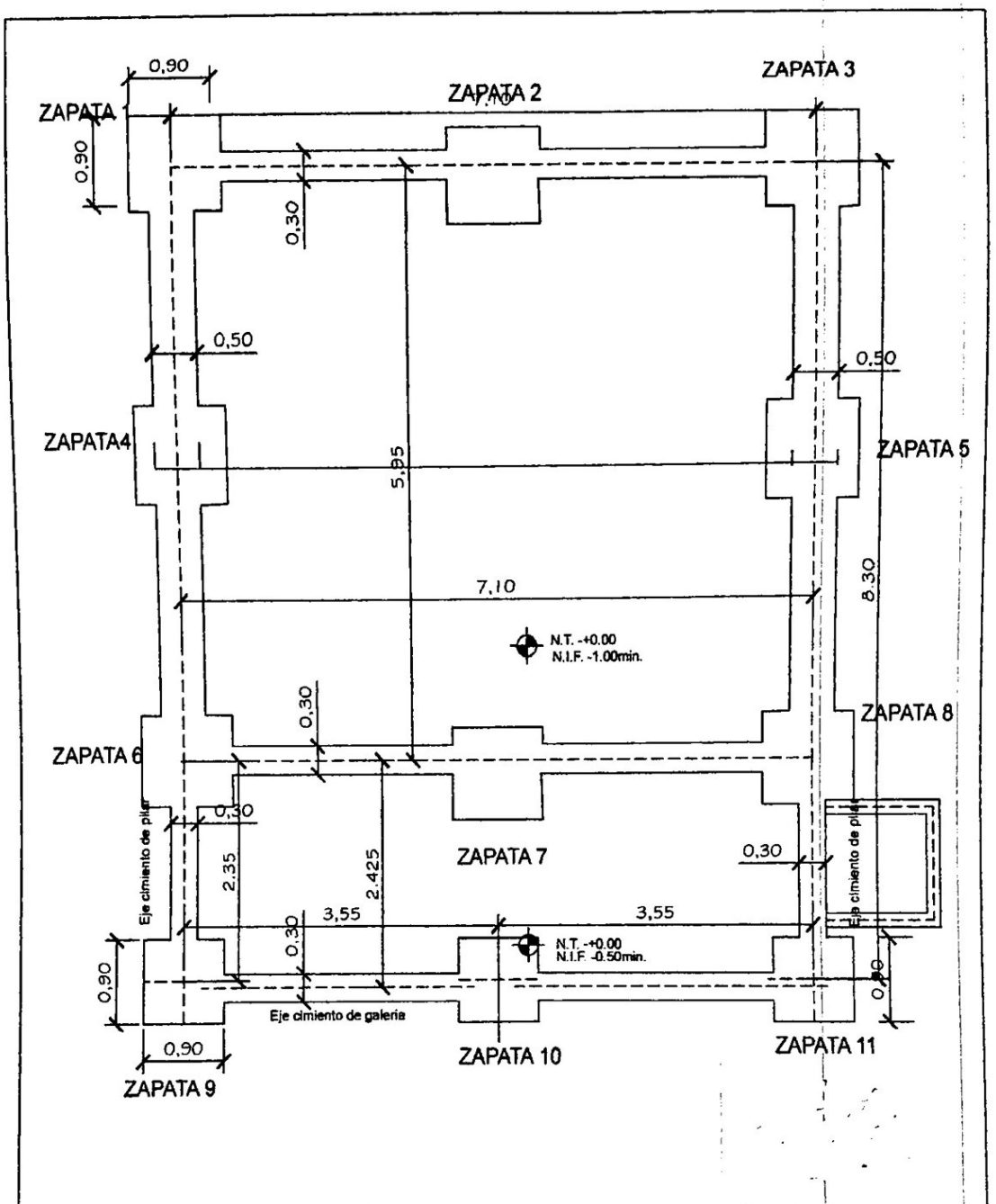

MINISTERIO DE EDUCACION Y CULTURA DIRECCIÓN DE INFRAESTRUCTURA		02
Aula Tipo 5.80x6.80 con techo de chapa	PLANTA DE CIMENTACION	SIN ESCALA

MUNICIPALIDAD DE REPATRIACION
Departamento de Caaguazú

Eduardo Calonge
Arquitecto
Reg. M.O.P.C. Nro. 4544

Departamento de Construcciones MUNICIPALIDAD DE RESISTENCIA

Eduardo Calonge
Arquitecto
Reg. M.O.P.C. Nro. 4544

MINISTERIO DE EDUCACION Y CULTURA

DIRECCIÓN DE INFRAESTRUCTURA

Aula Tipo 5.80x6.80 con techo de chapa

CORTE TRANSVERSAL

03

SIN ESCALA

OJO: Encadenado superior en las paredes de 0.30y en las paredes de0.15

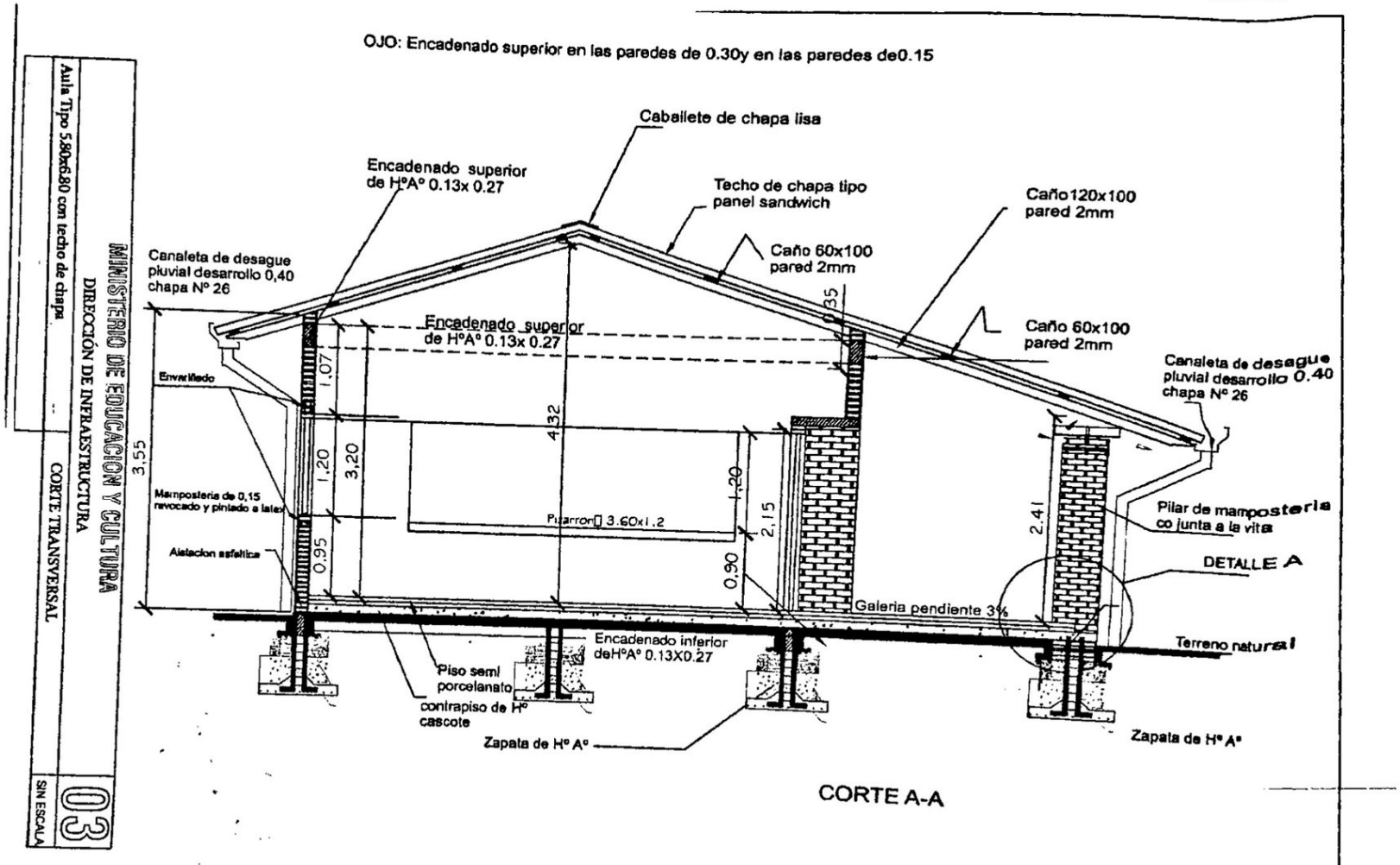

CORTE A-A

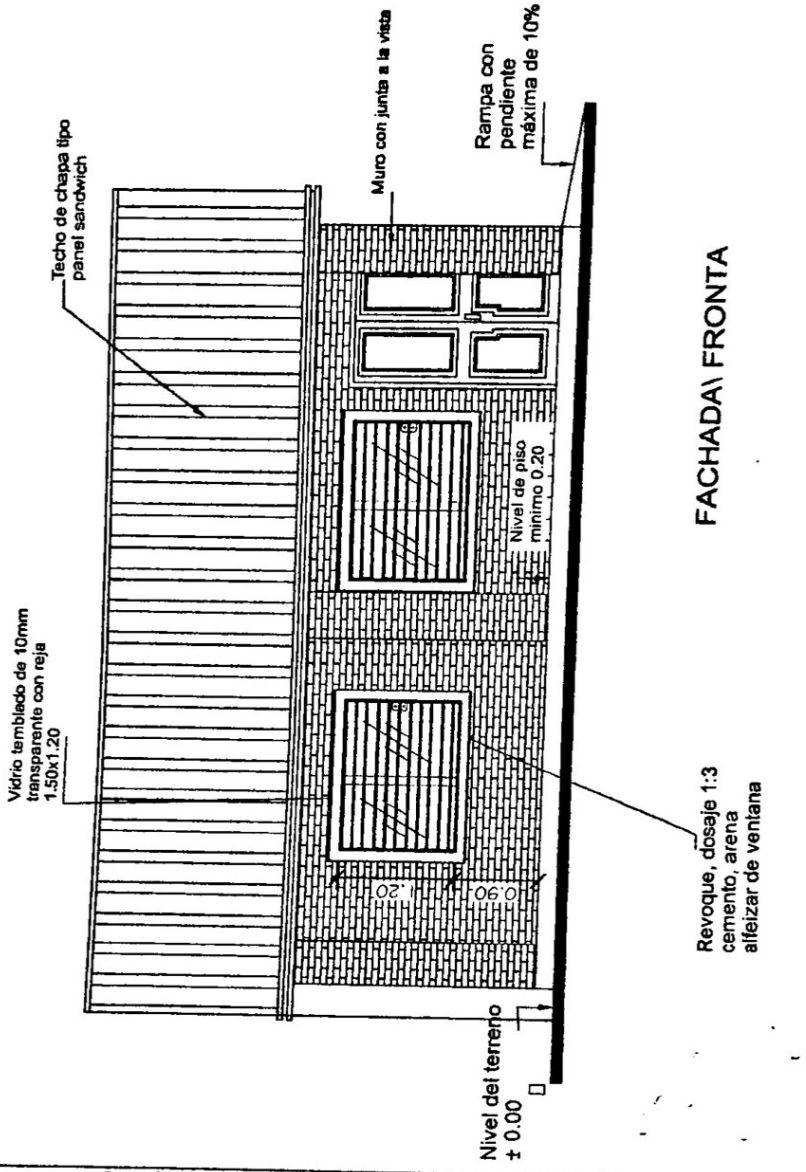

MINISTERIO DE EDUCACION Y CULTURA		04
DIRECCIÓN DE INFRAESTRUCTURA		
Aula Tipo 5.80x6.80 con techo de chapa	FACHADA FRONTAL	SIN ESCALA

MUNICIPALIDAD DE ENCARNACION
Departamento de Catastro

Eduardo Calonge
Arquitecto
Reg. M.O.P.C. Nro. 4544

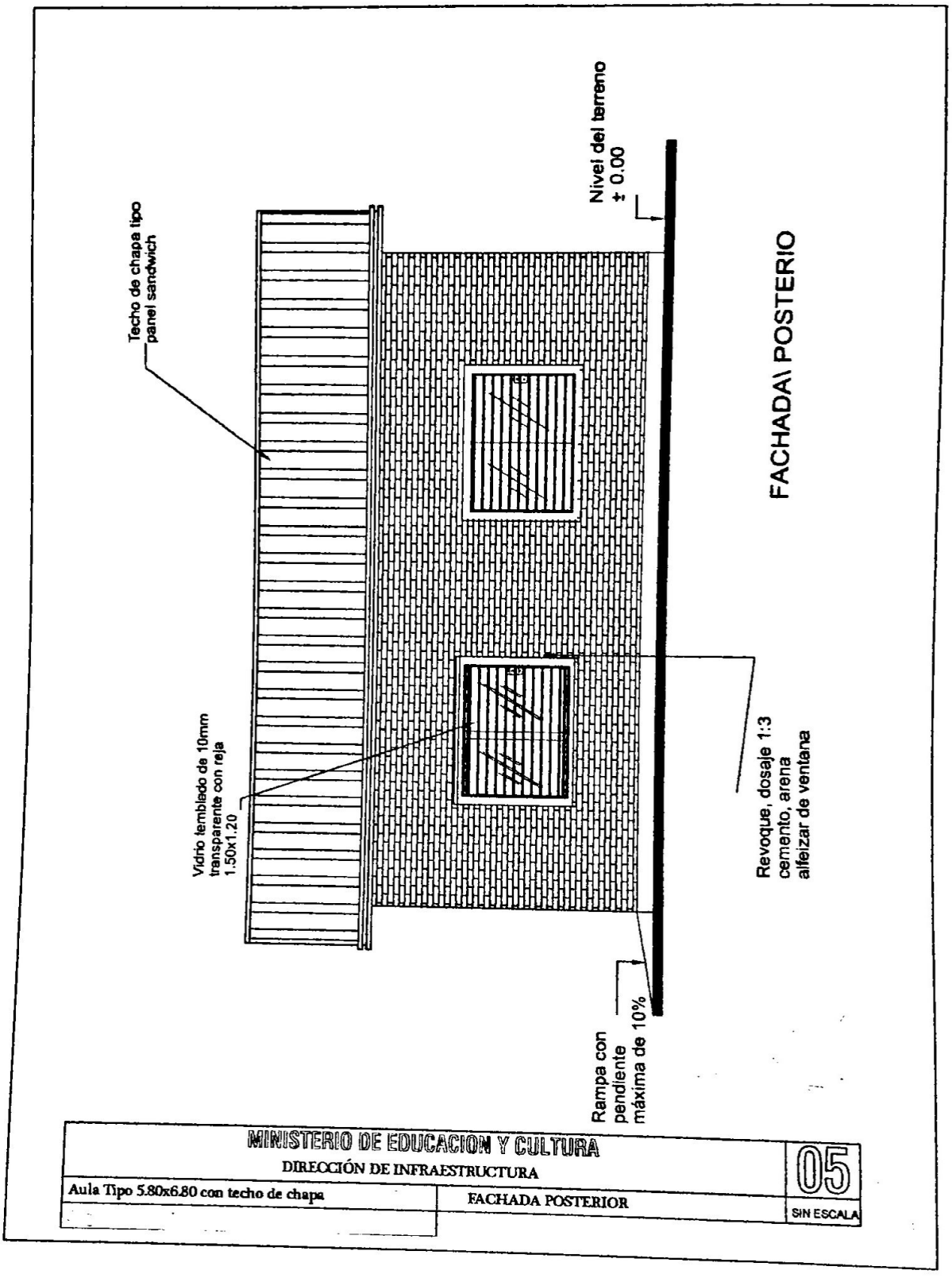

MINISTERIO DE EDUCACION Y CULTURA		05
DIRECCIÓN DE INFRAESTRUCTURA		
Aula Tipo 5.80x6.80 con techo de chapa	FACHADA POSTERIOR	SIN ESCALA

Dpto. MUNICIPALIDAD DE REPATRIACION Departamento de Catastro

Eduardo Calonge
Arquitecto
Reg. M.O.P.C. Nro. 4544

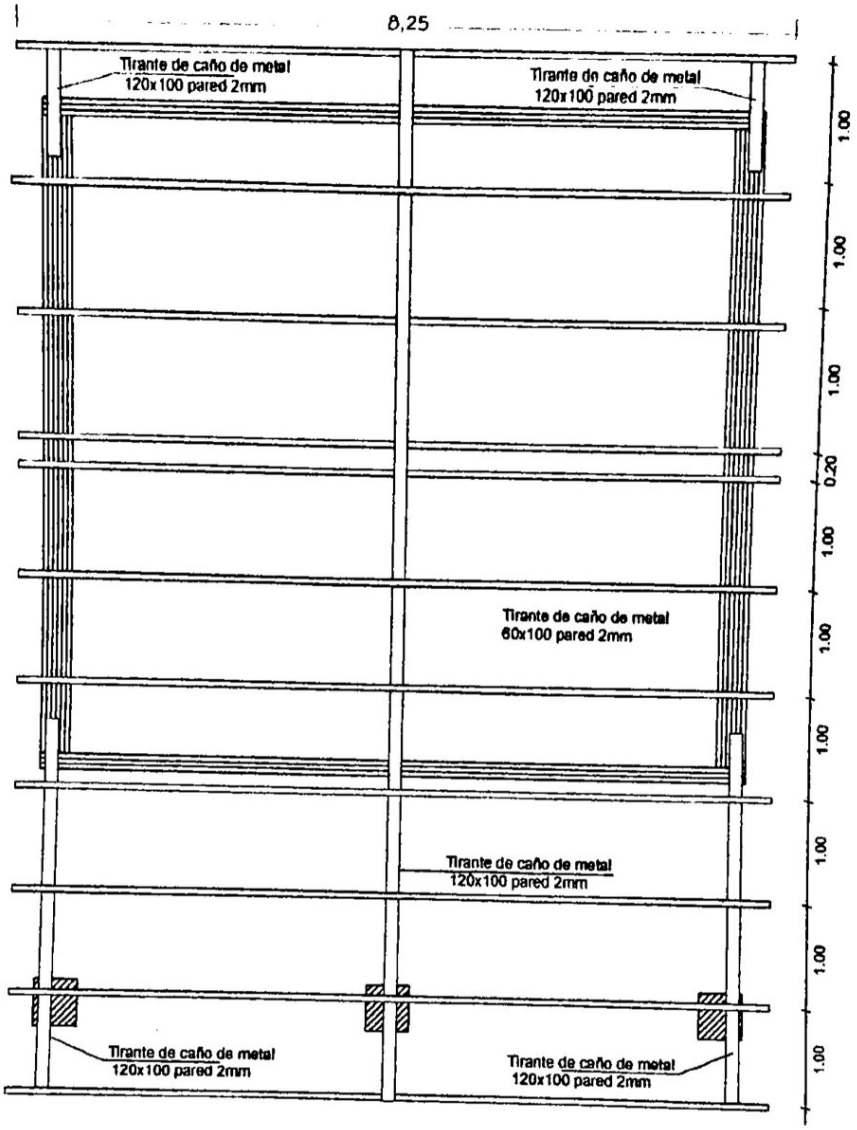

MINISTERIO DE EDUCACION Y CULTURA		06
DIRECCIÓN DE INFRAESTRUCTURA		
Aula Tipo 5.80x6.80 con techo de chapa	PLANTA DE ESTRUCTURA DE TECHO	SIN ESCALA

MUNICIPALIDAD DE ENCARNACION
Departamento de Construcción

Eduardo Calonge
Arquitecto
Reg. M.O.P.C. Nro. 4544

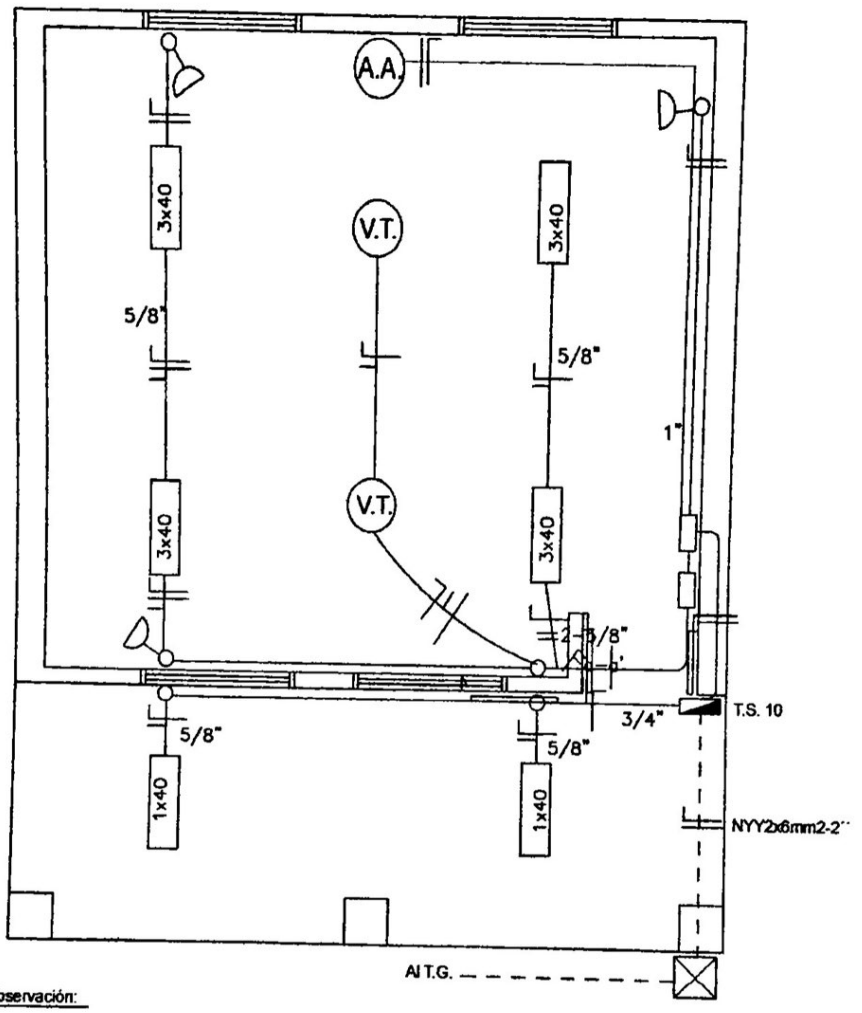

Observación:

* Los artefactos fluorescente son de 3x40W
* Los artefactos fluorescente deben ir colgado
* Los conductores no acotados son de 2mm2.
* Los fluorescentes deben tener capacitores.
* Los TC son tableros de comando de luces y tomas.
* Los TCV son tableros de comando de ventiladores.
* Los TCAA son tableros de comando de aires acondicionados.

MINISTERIO DE EDUCACION Y CULTURA DIRECCIÓN DE INFRAESTRUCTURA		07
Aula Tipo 5.80x6.80 con techo de chapa	PLANTA INSTALACIÓN ELÉCTRICA	SIN ESCALA

MUNICIPALIDAD DE REPATRIACIÓN
Departamento de Caaguazú

Eduardo Calonge
Arquitecto
Reg. M.O.P.C. Nro. 4544

DETALLE DE ZAPATA

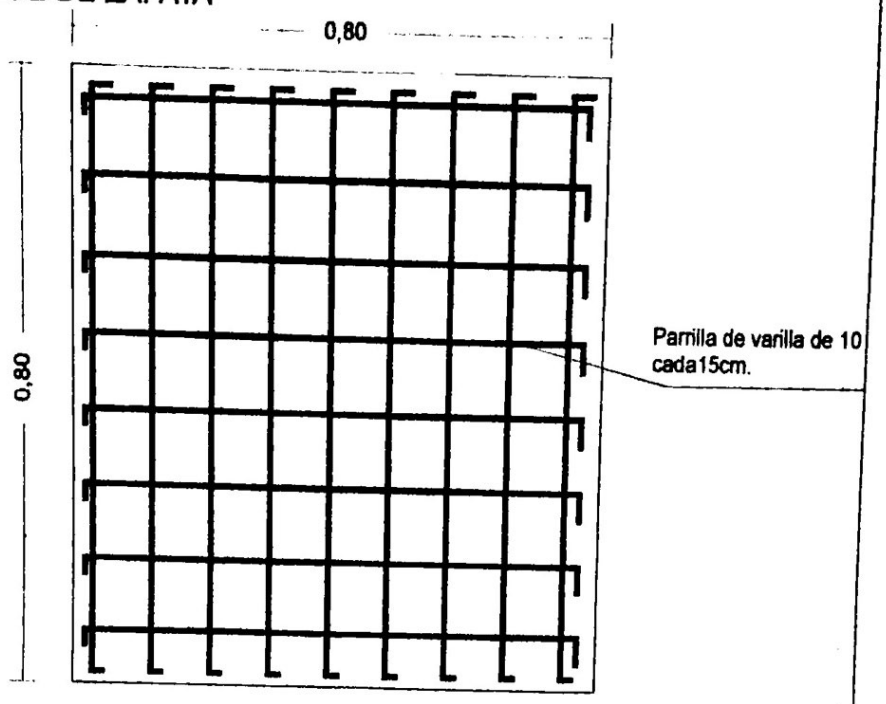

DETALLE DE PILOTIN

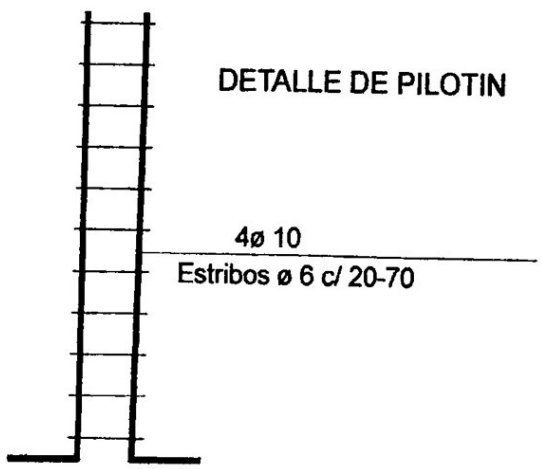

MINISTERIO DE EDUCACION Y CULTURA DIRECCIÓN DE INFRAESTRUCTURA		08
Aula Tipo 5.80x6.80 con techo de chapa	DETALLE DE ZAPATA Y PILOTIN	SIN ESCALA

MUNICIPALIDAD DE REPATRIACIÓN · Departamento de Caaguazú

Eduardo Calonge
Arquitecto
Reg. M.O.P.C. Nro. 4544

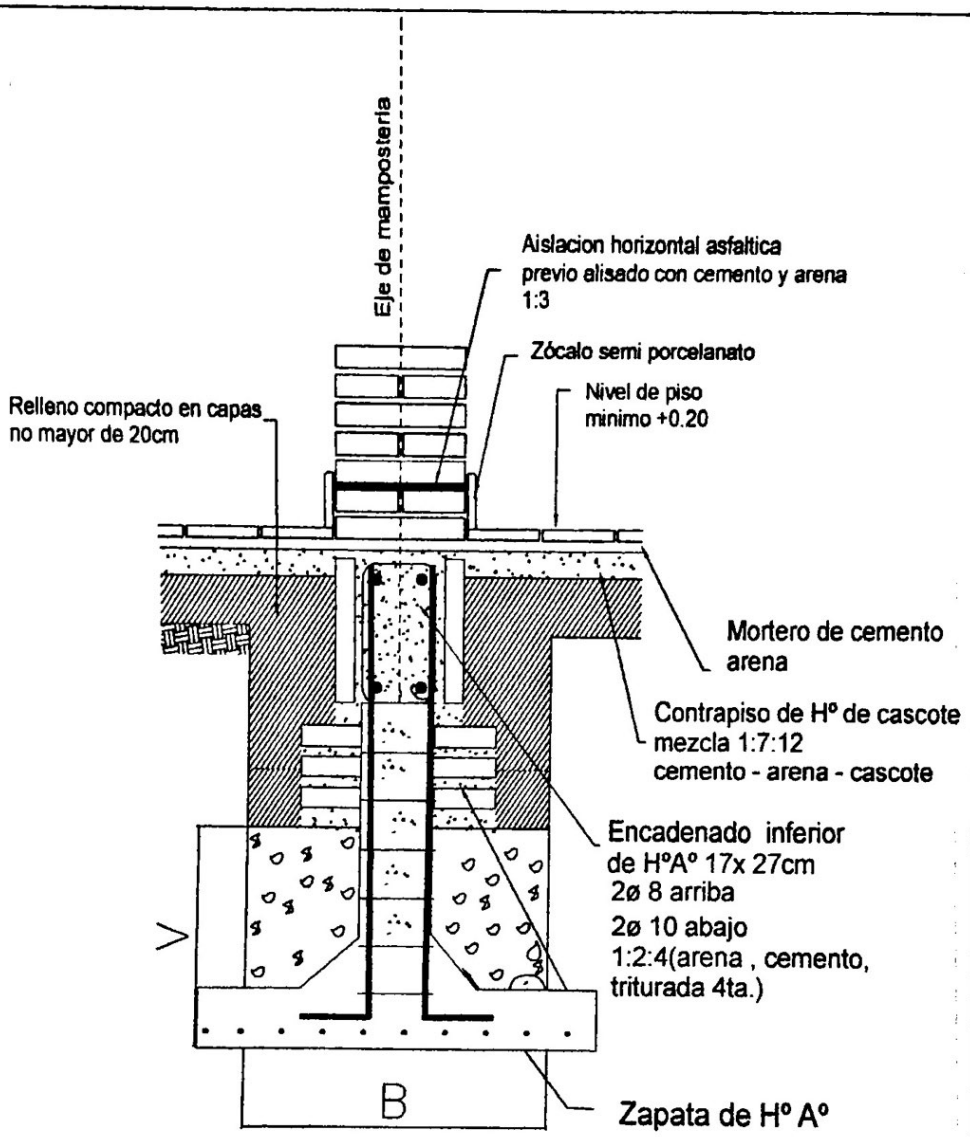

Obs.:

V = variable

B = ancho de cimentación

MINISTERIO DE EDUCACION Y CULTURA		09
DIRECCIÓN DE INFRAESTRUCTURA		
Aula Tipo 5.80x6.80 con techo de chapa	DETALLE DE CIMENTACION	SIN ESCALA

MUNICIPALIDAD DE ENCARNACION
Departamento de Catastro

Eduardo Calonge
Arquitecto
Reg. M.O.P.C. Nro. 4544

MINISTERIO DE EDUCACION Y CULTURA

DIRECCIÓN DE INFRAESTRUCTURA

Aula Tipo 5.80x6.80 con techo de chapa

DETALLE DE ESTRUCTURA DE HºAº

10

SIN ESCALA

Encadenado superior e
Inferior para muro de 0,15

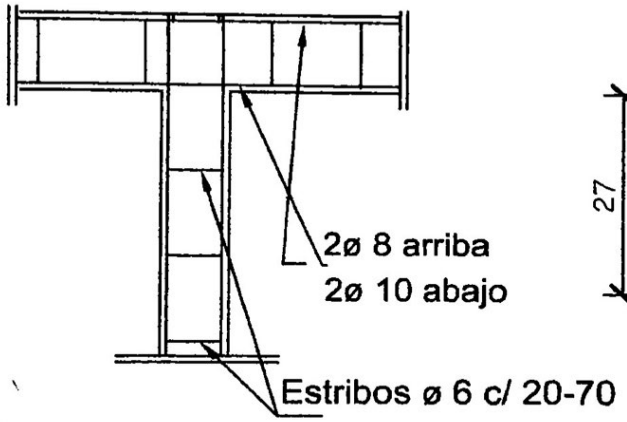

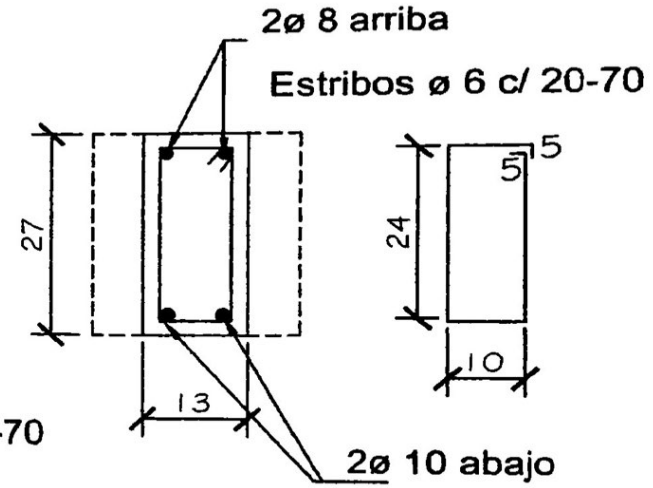

Eduardo Calonge
Arquitecto
Reg. M.O.P.C. Nro. 4544

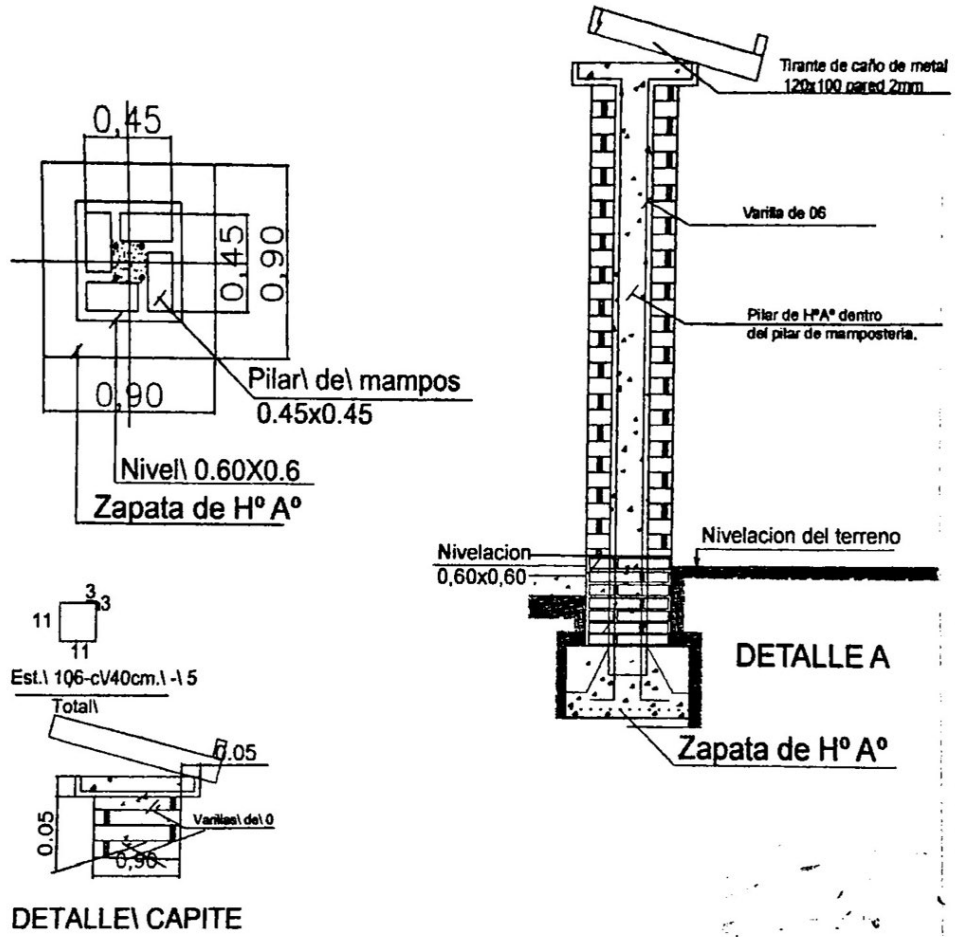

MINISTERIO DE EDUCACION Y CULTURA DIRECCIÓN DE INFRAESTRUCTURA		11
Aula Tipo 5.80x6.80 con techo de chapa	DETALLE VARIOS	SIN ESCALA

MUNICIPALIDAD DE REPATRIACIÓN
Departamento de Caaguazú

Eduardo Calonge
Arquitecto
Reg. M.O.P.C. Nro. 4544

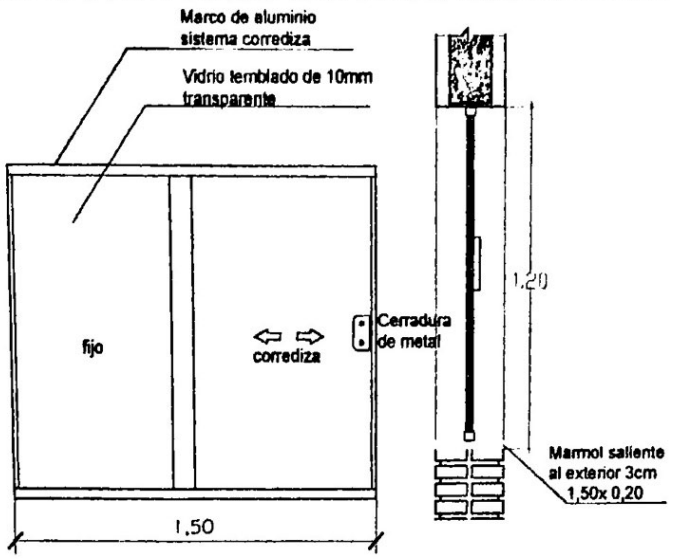

VENTANA DE VIDRIO TEMPLADO DE 10mm

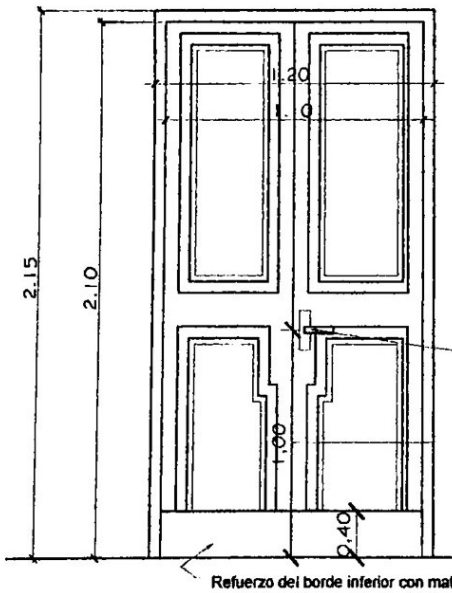

PUERTA DE ACCESO - METALICA
(ABRE HACIA AFUERA)

Cerradura con picaporte tipo manija en diseño de lineas rectas con doble perno.

Refuerzo del borde inferior con material resistente a los impactos (metálico o similar)

Observaciones:

* El modelo de la puerta de metal puede variar, lo importante es respetar las medidas indicadas.
* Se debe eliminar el uso del sistema tambor circular en las cerraduras.

MINISTERIO DE EDUCACION Y CULTURA		12
DIRECCIÓN DE INFRAESTRUCTURA		
Aula Tipo 5.80x6.80 con techo de chapa	DETALLE DE ABERTURAS	SIN ESCALA

MUNICIPALIDAD DE REPATRIACION
Departamento de Catastro y Obras

Eduardo Calonge
Arquitecto
Reg. M.O.P.C. Nro. 4544

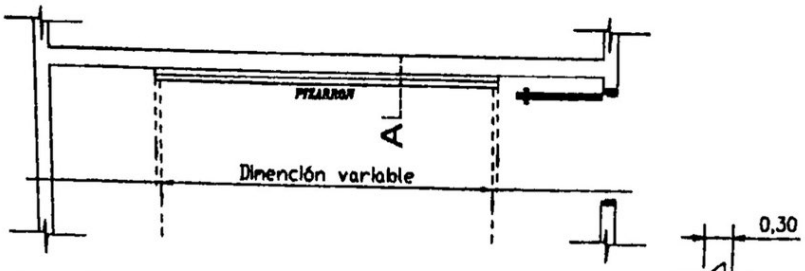

UBICACIÓN DE PIZARRÓN

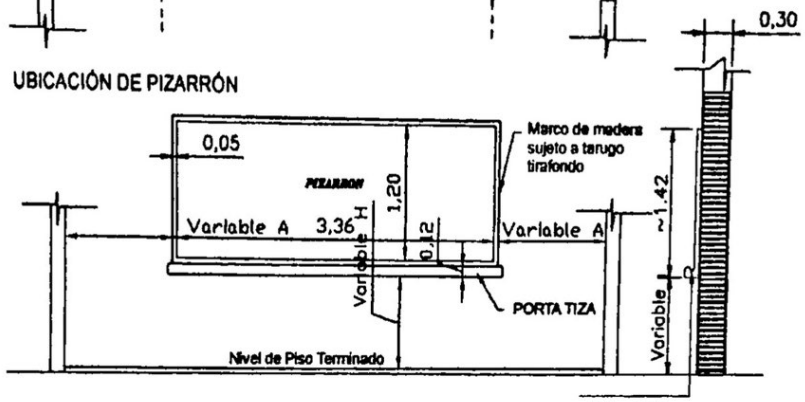

ALZADO FRONTAL

CORTE A

OBSERVACION

* 1 - PARA ESCUELA	* 1 - PARA COLEGIO
(A) 1.15 mts.	(A) 1.70 mts.
(H) 0.70 mts.	(H) 0.80 mts.

MINISTERIO DE EDUCACION Y CULTURA DIRECCIÓN DE INFRAESTRUCTURA		13
Aula Tipo 5.80x6.80 con techo de chapa	DETALLE DE PIZARRÓN ACRILICO	SIN ESCALA

MUNICIPALIDAD DE ENCARNACION
Departamento de Catastro

Eduardo Calonge
Arquitecto
Reg. M.O.P.C. Nro. 4544