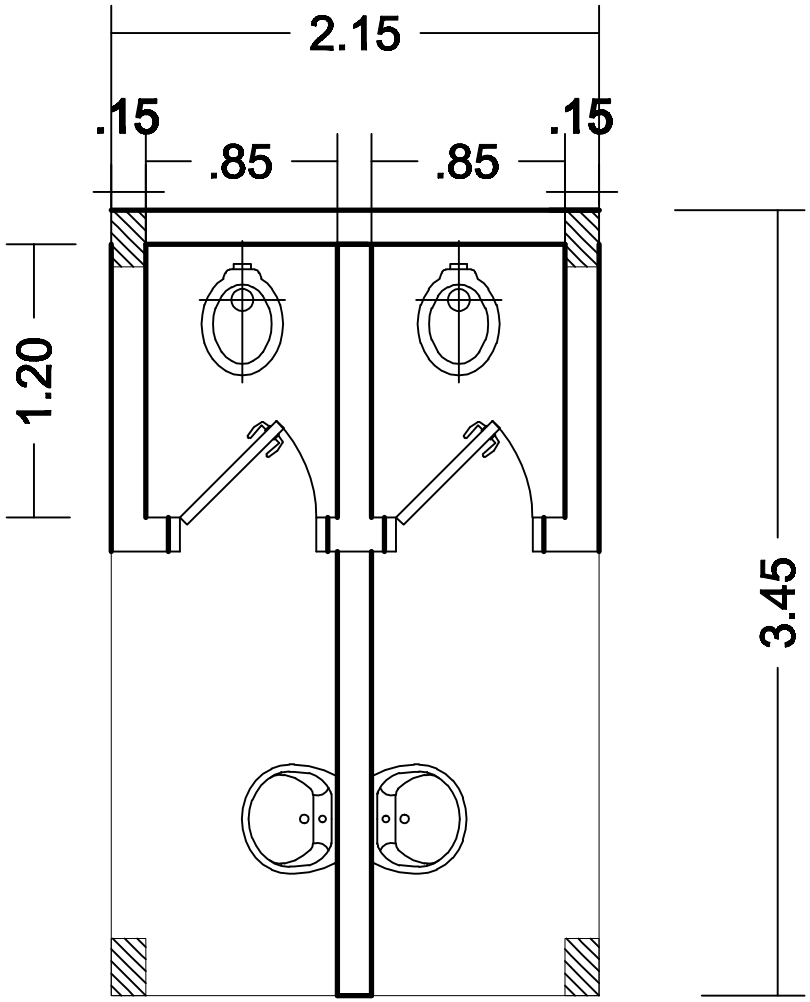

PLANTA ARQUITECTONICA

MUNICIPALIDAD DE ITAKYRY			
Construccion de Baños Sexado en campo santo			
Planta, Corte y Fachada			
Localidad: Itakyry	Distrito: Itakyry		Dpto: Alto Paraná
Escala: 1 / 50	Fecha: 11 / 2014	Archivo: 1. DWG	Lámina Nº: LT 1