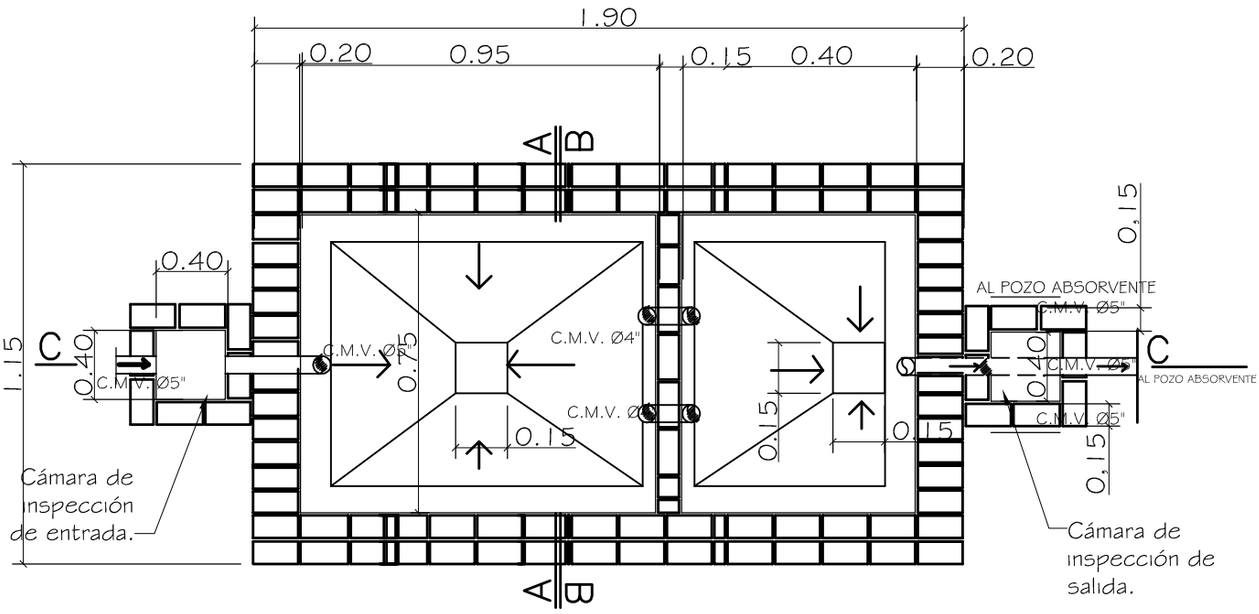

PLANTA CAMARA SEPTICA
Sin escala

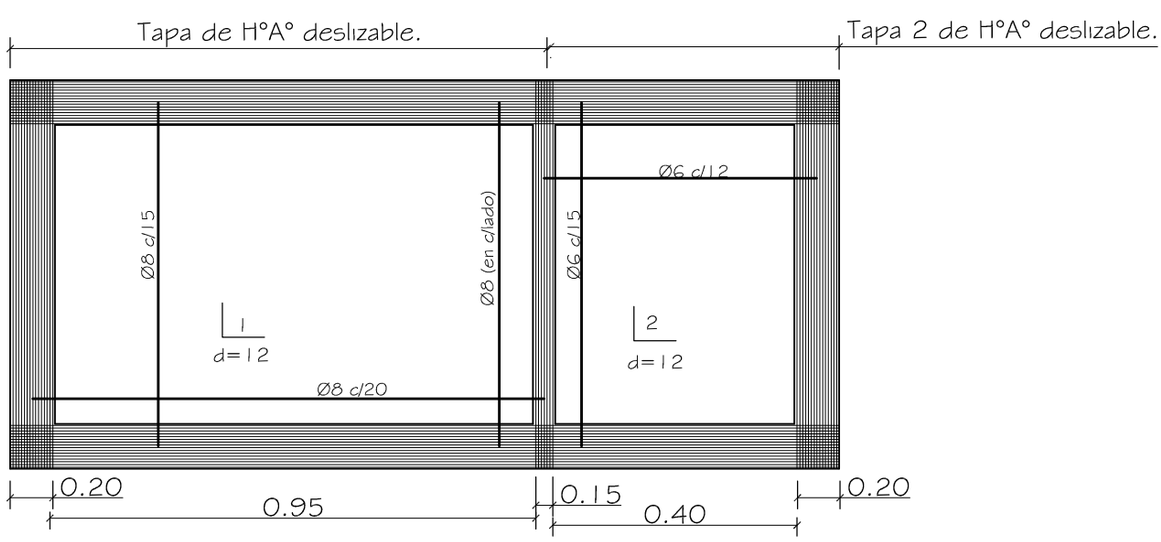

DETALLE DE LOSA TAPA CAMARA SEPTICA
Sin escala

MINISTERIO DE EDUCACION Y CULTURA

DIRECCION DE INFRAESTRUCTURA

autualizado a 19 de marzo 2014 EQUIPO TÉCNICO DE INFRAESTRUCTURA

Proyecto	Aula Tipo - Pre-Escolar 7.20 x 7.20 con S.S.H.H.	18
DETALLE DE CÁMARA SÉPTICA	Sin escala	