LLAMADO MOPC N° 05/2010

LICITACIÓN PÚBLICA NACIONAL PARA LA ADQUISICIÓN DE CARTELES DE SEÑALIZACIÓN.

Asunción, 18 de mayo de 2010.

ADDENDA N° 3

DONDE DICE:

PARTE 2
Suministros Requeridos

SECCION V

PROGRAMA DE SUMINISTROS

1- LISTA DE SERVICIO

Adquisición de Carteles de Señalización

Ítem	Descripción	Cantidad	Unidad de Medida	Codigo de Catalogo
1	**Carteles Móviles Con chapa galvanizada N° 16, dimensiones 1,20 m de largo 0,50 m de ancho 0,70 de base. Con Logo MOPC**	660	**unidad**	**55121704-001**
2	**Carteles Móviles Con chapa galvanizada N° 16, dimensiones 1,50 m de largo 0,60 m de ancho y 1 m como base con Logo MOPC.**	40	**unidad**	**55121704-001**
3	**Carteles Móviles Con chapa galvanizada N° 16, dimensiones 75 cm de largo 75 cm de ancho y 1 m como base. Con Logo MOPC.**	100	**unidad**	**55121704-001**
4	**Carteles Móviles Delineadores Con chapa galvanizada N° 16, dimensiones 0,45 cm x 0,60 cm**	40	**unidad**	**55121704-001**
5	**Carteles Móviles Chapas galvanizadas N° 16, dimensiones 1,20 m x 0,20m**	81	**unidad**	**55121704-001**
6	**Paletas de banderillero plástico en forma hexagonal de 45 cm cada lado.**	22	**unidad**	**55121704-001**
7	**Carteles de Señalización fijos en chapa galvanizada: cartel bastidor en chapa galvanizada N° 18 de 4 m x 2 m.** (Dpto. de Concepción)	24	**unidad**	**55121704-001**
8	**Carteles de Señalización fijos en chapa galvanizada: cartel bastidor en chapa galvanizada N° 18 de 4 m x 2 m.** (Dpto. de Misiones)	13	**unidad**	**55121704-001**
9	**Carteles de Señalización fijos en chapa galvanizada: cartel bastidor en chapa galvanizada N° 18 de 4 m x 2 m.** (Dpto. Central)	12	**unidad**	**55121704-001**
10	**Carteles de Señalización fijos en chapa galvanizada: cartel bastidor en chapa galvanizada N° 18 de 4 m x 2 m.** (Dpto. de Cordillera)	20	**unidad**	**55121704-001**
11	**Carteles de Señalización fijos en chapa galvanizada: cartel bastidor en chapa galvanizada N° 18 de 4 m x 2 m.** (Dpto. de Canendiyú)	20	**unidad**	**55121704-001**
12	**Carteles de Señalización fijos en chapa galvanizada: cartel bastidor en chapa galvanizada N° 18 de 4 m x 2 m.** (Dpto. de Itapua)	26	**unidad**	**55121704-001**
13	**Carteles de Señalización fijos en chapa galvanizada: cartel bastidor en chapa galvanizada N° 18 de 4 m x 2 m.** (Dpto. de Caazapá)	30	**unidad**	**55121704-001**
14	**Carteles de Señalización fijos en chapa galvanizada: cartel bastidor en chapa galvanizada N° 18 de 4 m x 2 m.** (Dpto. de Alto Paraná)	15	**unidad**	**55121704-001**

15	**Carteles de Señalización fijos en chapa galvanizada: cartel bastidor en chapa galvanizada N° 18 de 4 m x 2 m.** (Dpto. de Caaguazú)	18	**unidad**	**55121704-001**
16	**Carteles de Señalización fijos en chapa galvanizada: cartel bastidor en chapa galvanizada N° 18 de 4 m x 2 m.** (Dpto. de Amambay)	10	**unidad**	**55121704-001**
17	**Carteles de Señalización fijos en chapa galvanizada: cartel bastidor en chapa galvanizada N° 18 de 4 m x 2 m.** (Dpto. de San Pedro)	24	**unidad**	**55121704-001**
18	**Carteles de Señalización fijos en chapa galvanizada: cartel bastidor en chapa galvanizada N° 18 de 4 m x 2 m.** (Dpto. de Paraguari)	14	**unidad**	**55121704-001**

2- ESPECIFICACIONES TÉCNICAS

Señalización y Cartelería en Zona de Obras

1- Carteles móviles

Con chapa galvanizada N° 16, dimensiones 1,20 m de largo 0,50 m de ancho, 0,70 de base, color de fondo y letras según muestra.
Dos soportes de caño de metal galvanizado cuadrado de 25 mm x 25 mm con pared de 2mm como mínimo. La base horizontal de caños rectangulares de 6cm x 2cm de metal galvanizado de 0,70 metro de longitud.

2- Carteles móviles

Con chapa galvanizada N° 16, dimensiones 1,50 m de largo 0,60 m de ancho, color de fondo y letras según muestra.
Dos soportes de caño de metal galvanizado cuadrado de 25 mm x 25 mm con pared de 2mm como mínimo. La base horizontal de caños rectangulares de 6cm x 2cm de metal galvanizado de 1 metro de longitud.

3- Carteles móviles

Con chapa galvanizada N° 16, dimensiones 75 cm de largo 75 cm de ancho, color de fondo y letras según muestra.
Un soporte de caño de metal galvanizado cuadrado de 25 mm x 25 mm con pared de 2mm como mínimo de 1 de largo. La base horizontal de caños rectangulares de 6cm x 2cm de metal galvanizado de 1 metro de longitud en forma de cruz.

4- Carteles móviles Delineadores

Con chapa galvanizada N° 16, dimensiones 0,45 cm x 0,60 cm
Un soporte de caño cuadrado de 25 mm x 25 mm con pared de 2mm como mínimo, de metal y de 1,20 metros de largo. La base horizontal de caños cuadrados de 6cm x 2cm de metal galvanizado de 1 metro de longitud en forma de cruz.

5- Carteles Móviles

Con chapa galvanizada N° 16, dimensiones 1,20 m x 0,20 m colocados en forma paralela.
Un soporte de caño cuadrado de 25 mm x 25 mm con pared de 2mm como mínimo, de metal y de 1,20 metros de largo. La base horizontal de caños cuadrados de 6cm x 2cm de metal galvanizado de 1 metro de longitud en forma de cruz.

6- Paletas de Banderillero Plástico

Paletas de banderillero plástico en forma hexagonal de 45 cm cada lado de color rojo de fondo, con la escritura de color blanco con el mensaje "PARE" en una cara y de color verde de fondo, con la escritura de color blanco con el mensaje "SIGA" en la otra cara. Soporte manual de plástico resistente de 1,20 m

7- Carteles de Señalización Fijos en Chapa Galvanizada

Carteles de señalización fijos en chapa galvanizada: cartel bastidor en chapa galvanizada N° 18 de 4m x 2m con adhesivo full color a una cara con perímetro de cartel y costilla cada 1 metro de 30 mm x 30mm, sujeto a caños galvanizados, sujetados por dos soportes de caño cuadrado de 25 mm x 25 mm con pared de 2mm como mínimo de metal y con base de hormigón. (Dpto. de Concepción)

8- **Carteles de señalización fijos en chapa galvanizada: cartel bastidor en chapa galvanizada N° 18 de 4m x 2m con adhesivo full color a una cara con perímetro de cartel y costilla cada 1 metro de 30 mm x 30mm, sujeto a caños galvanizados, sujetados por dos soportes de caño cuadrado de 25 mm x 25 mm con pared de 2mm como mínimo de metal y con base de hormigón.**
(Dpto. de Misiones)

9- **Carteles de señalización fijos en chapa galvanizada: cartel bastidor en chapa galvanizada N° 18 de 4m x 2m con adhesivo full color a una cara con perímetro de cartel y costilla cada 1 metro de 30 mm x 30mm, sujeto a caños galvanizados, sujetados por dos soportes de caño cuadrado de 25 mm x 25 mm con pared de 2mm como mínimo de metal y con base de hormigón.**
(Dpto. Central)

10- **Carteles de señalización fijos en chapa galvanizada: cartel bastidor en chapa galvanizada N° 18 de 4m x 2m con adhesivo full color a una cara con perímetro de cartel y costilla cada 1 metro de 30 mm x 30mm, sujeto a caños galvanizados, sujetados por dos soportes de caño cuadrado de 25 mm x 25 mm con pared de 2mm como mínimo de metal y con base de hormigón.**
(Dpto. de Cordillera)

11- **Carteles de señalización fijos en chapa galvanizada: cartel bastidor en chapa galvanizada N° 18 de 4m x 2m con adhesivo full color a una cara con perímetro de cartel y costilla cada 1 metro de 30 mm x 30mm, sujeto a caños galvanizados, sujetados por dos soportes de caño cuadrado de 25 mm x 25 mm con pared de 2mm como mínimo de metal y con base de hormigón.** (Dpto. de Canendiyú)

12- **Carteles de señalización fijos en chapa galvanizada: cartel bastidor en chapa galvanizada N° 18 de 4m x 2m con adhesivo full color a una cara con perímetro de cartel y costilla cada 1 metro de 30 mm x 30mm, sujeto a caños galvanizados, sujetados por dos soportes de caño cuadrado de 25 mm x 25 mm con pared de 2mm como mínimo de metal y con base de hormigón.** (Dpto. de Itapua)

13- **Carteles de señalización fijos en chapa galvanizada: cartel bastidor en chapa galvanizada N° 18 de 4m x 2m con adhesivo full color a una cara con perímetro de cartel y costilla cada 1 metro de 30 mm x 30mm, sujeto a caños galvanizados, sujetados por dos soportes de caño cuadrado de 25 mm x 25 mm con pared de 2mm como mínimo de metal y con base de hormigón.** (Dpto. de Caazapá)

14- **Carteles de señalización fijos en chapa galvanizada: cartel bastidor en chapa galvanizada N° 18 de 4m x 2m con adhesivo full color a una cara con perímetro de cartel y costilla cada 1 metro de 30 mm x 30mm, sujeto a caños galvanizados, sujetados por dos soportes de caño cuadrado de 25 mm x 25 mm con pared de 2mm como mínimo de metal y con base de hormigón.** (Dpto. de Alto Paraná)

15- **Carteles de señalización fijos en chapa galvanizada: cartel bastidor en chapa galvanizada N° 18 de 4m x 2m con adhesivo full color a una cara con perímetro de cartel y costilla cada 1 metro de 30 mm x 30mm, sujeto a caños galvanizados, sujetados por dos soportes de caño cuadrado de 25 mm x 25 mm con pared de 2mm como mínimo de metal y con base de hormigón.** (Dpto. de Caaguazú)

16- **Carteles de señalización fijos en chapa galvanizada: cartel bastidor en chapa galvanizada N° 18 de 4m x 2m con adhesivo full color a una cara con perímetro de cartel y costilla cada 1 metro de 30 mm x 30mm, sujeto a caños galvanizados, sujetados por dos soportes de caño cuadrado de 25 mm x 25 mm con pared de 2mm como mínimo de metal y con base de hormigón.** (Dpto. de Amambay)

17- **Carteles de señalización fijos en chapa galvanizada: cartel bastidor en chapa galvanizada N° 18 de 4m x 2m con adhesivo full color a una cara con perímetro de cartel y costilla cada 1 metro de 30 mm x 30mm, sujeto a caños galvanizados, sujetados por dos soportes de caño cuadrado de 25 mm x 25 mm con pared de 2mm como mínimo de metal y con base de hormigón.** (Dpto. de San Pedro)

18- **Carteles de señalización fijos en chapa galvanizada: cartel bastidor en chapa galvanizada N° 18 de 4m x 2m con adhesivo full color a una cara con perímetro de cartel y costilla cada 1 metro de 30 mm x 30mm, sujeto a caños galvanizados, sujetados por dos soportes de caño cuadrado de 25 mm x 25 mm con pared de 2mm como mínimo de metal y con base de hormigón.** (Dpto. de Paraguari)

Observáción: ***Cabe destacar que siendo el cartel de Adhesivo Full Color serán modificados solamente la parte media en la cual llevara escrita "OBRA CULMINADA", dependiendo del estado de la Obra (ZONA DE OBRAS, OBRA CULMINADA, OBRA: TRAMO) de manera a reutilizar la Cartelera en tres diferentes etapas de la Obra.***

Ejemplo de carteleria a Utilizarse incluyendo las modificaciones del nuevo Logo del MOPC "Paraguay para Todos y Todas" y reflectivo del MOPC en franja izquierda.

DEBE DECIR:

PARTE 2
Suministros Requeridos

SECCION V

PROGRAMA DE SUMINISTROS

1- LISTA DE SERVICIO

Adquisición de Carteles de Señalización

Ítem	Descripción	Cantidad	Unidad de Medida	Código de Catalogo
1	**Carteles Móviles** con estructura metálica de caños de 20 mm x 20 mm y pared de 1.20. De 1,20 mts. de ancho x 0,50 mts. de alto, con Chapas galvanizadas N° 26 y patas de 0,70 mts. de alto con base de 0,50 mts. y refuerzo tipo escuadra. Con Adhesivo reflectivo de base y texto con serigrafia, imagen digital o ploteado. Con Logo de MOPC	660	**unidad**	**55121704-001**
2	**Carteles Móviles** con estructura metálica de caños de 20 mm x 20 mm y pared de 1.20. De 1,50 mts. de ancho x 0,60 mts. de alto, con Chapas galvanizadas N° 26 y patas de 1 mt. con base de 0,70 mts. y refuerzo tipo escuadra. Con Adhesivo reflectivo de base y texto con serigrafia, imagen digital o ploteado. Con Logo de MOPC	40	**unidad**	**55121704-001**
3	**Carteles Móviles** con estructura metálica de caños de 20 mm x 20 mm y pared de 1.20. De 0,75 mts. x 0,75 mts. , con Chapas galvanizadas N° 26 y patas de 1 mt.de alto con base de 0,60 x 0,60 mts. y refuerzo tipo escuadra en los cuatro ángulos. Con Adhesivo reflectivo de base y texto con serigrafia, imagen digital o ploteado. Con Logo de MOPC.	100	**unidad**	**55121704-001**
4	**Carteles Móviles (Delineadores)** con estructura metálica de caños de 20 mm x 20 mm y pared de 1.20. De 0,45mts. de ancho x 0,60 mts. de alto, con Chapas galvanizadas N° 26 y patas de 0,60 mts. de alto con base de 0,50 mts. x 0,50 mts. y refuerzo tipo escuadra en los cuatro ángulos. Con Adhesivo reflectivo de base y texto con serigrafia, imagen digital o ploteado. Con Logo de MOPC.	40	**unidad**	**55121704-001**
5	**Carteles Móviles Barrera** con estructura metálica de caños de 20 mm x 20 mm y pared de 1.20. De 1.20 mts. de ancho x 0,20 mts. de alto, doble y con una separación de 10 cm entre una y	81	**unidad**	**55121704-001**

	otra con una altura total de 0,50 mts., con Chapas galvanizadas N° 26 y patas de 0,70 mts. de alto con base de 0,50 mts. y refuerzo tipo escuadra. Con Adhesivo reflectivo de base y texto con serigrafia, imagen digital o ploteado. Con Logo de MOPC.			
6	**Paletas de Banderillero** plástico en forma octogonal (ocho lados) de 45 cm de afuera.	22	**unidad**	**55121704-001**
7	**Carteles de Señalización fijos** en chapa galvanizada N° 26. de 4 mts. de ancho x 2 mts. de alto. Con Adhesivo impresión vinilona de 500 micrones full color en una cara, estructura metálica en caños de 30 mm x 30 mm, en el perímetro del cartel y en las costillas cada 1 mt., con 2 (dos) patas de caño galvanizado de 2 ½ de pulgada. Y 1, 20 mts. de alto, con refuerzo en ambas patas en la parte posterior con caños de 30 mm x 60 mm con pared de 2 mm. Patas y refuerzos sujetados al piso con base de hormigón armado de 0,50 mts x 0,50 mts y 0,80 mts de profundidad. Patas y refuerzo con una separación minima de 2 mts. **(Concepción)**	24	**unidad**	**55121704-001**
8	**Carteles de Señalización fijos** en chapa galvanizada N° 26. de 4 mts. de ancho x 2 mts. de alto. Con Adhesivo impresión vinilona de 500 micrones full color en una cara, estructura metálica en caños de 30 mm x 30 mm, en el perímetro del cartel y en las costillas cada 1 mt., con 2 (dos) patas de caño galvanizado de 2 ½ de pulgada., con refuerzo en ambas patas en la parte posterior con caños de 30 mm x 60 mm con pared de 2 mm. Patas y refuerzos sujetados al piso con base de hormigón armado de 0,50 mts x 0,50 mts y 0,80 mts de profundidad. Patas y refuerzo con una separación minima de 2 mts **(Dpto. de Misiones)**	13	**unidad**	**55121704-001**
9	**Carteles de Señalización fijos** en chapa galvanizada N° 26. de 4 mts. de ancho x 2 mts. de alto. Con Adhesivo impresión vinilona de 500 micrones full color en una cara, estructura metálica en caños de 30 mm x 30 mm, en el perímetro del cartel y en las costillas cada 1 mt., con 2 (dos) patas de caño galvanizado de 2 ½ de pulgada., con refuerzo en ambas patas en la parte posterior con caños de 30 mm x 60 mm con pared de 2 mm. Patas y refuerzos sujetados al piso con base de hormigón armado de 0,50 mts x 0,50 mts y 0,80 mts de profundidad. Patas y refuerzo con una separación minima de 2 mts. **(Dpto. Central)**	12	**unidad**	**55121704-001**
10	**Carteles de Señalización fijos** en chapa galvanizada N° 26. de 4 mts. de ancho x 2 mts. de alto. Con Adhesivo impresión vinilona de 500 micrones full color en una cara, estructura metálica en caños de 30 mm x 30 mm, en el perímetro del cartel y en las costillas cada 1 mt., con 2 (dos) patas de caño galvanizado de 2 ½ de pulgada., con refuerzo en ambas patas en la parte posterior con caños de 30 mm x 60 mm con pared de 2 mm. Patas y refuerzos sujetados al piso con base de hormigón armado de 0,50 mts x 0,50 mts y 0,80 mts de profundidad. Patas y refuerzo con una separación minima de 2 mts. **(Dpto. de Cordillera)**	20	**unidad**	**55121704-001**
11	**Carteles de Señalización fijos** en chapa galvanizada N° 26. de 4 mts. de ancho x 2 mts. de alto. Con Adhesivo impresión vinilona de 500 micrones full color en una cara, estructura metálica en caños de 30 mm x 30 mm, en el perímetro del cartel y en las costillas cada 1 mt., con 2 (dos) patas de caño galvanizado de 2 ½ de pulgada., con refuerzo en ambas patas en la parte posterior con caños de 30 mm x 60 mm con pared de 2 mm. Patas y refuerzos sujetados al piso con base de hormigón armado de 0,50 mts x 0,50 mts y 0,80 mts de profundidad. Patas y refuerzo con una separación minima de 2 mts **(Dpto. de Canendiyú)**	20	**unidad**	**55121704-001**
12	**Carteles de Señalización fijos** en chapa galvanizada N° 26. de 4 mts. de ancho x 2 mts. de alto. Con Adhesivo impresión vinilona de 500 micrones full color en una cara, estructura metálica en caños de 30 mm x 30 mm, en el perímetro del cartel y en las costillas cada 1 mt., con 2 (dos) patas de caño galvanizado de 2 ½ de pulgada., con refuerzo en ambas patas en la parte posterior con caños de 30 mm x 60 mm con pared de 2 mm. Patas y refuerzos sujetados al piso con base de hormigón armado de 0,50 mts x 0,50 mts y 0,80 mts de profundidad. Patas y refuerzo con una separación minima de 2 mts **(Dpto. de Itapua)**	20	**unidad**	**55121704-001**
13	**Carteles de Señalización fijos** en chapa galvanizada N° 26. de 4	20	**unidad**	**55121704-001**

	mts. de ancho x 2 mts. de alto. Con Adhesivo impresión vinilona de 500 micrones full color en una cara, estructura metálica en caños de 30 mm x 30 mm, en el perímetro del cartel y en las costillas cada 1 mt., con 2 (dos) patas de caño galvanizado de 2 ½ de pulgada., con refuerzo en ambas patas en la parte posterior con caños de 30 mm x 60 mm con pared de 2 mm. Patas y refuerzos sujetados al piso con base de hormigón armado de 0,50 mts x 0,50 mts y 0,80 mts de profundidad. Patas y refuerzo con una separación minima de 2 mts **(Dpto. de Caazapá)**			
14	**Carteles de Señalización fijos** en chapa galvanizada N° 26. de 4 mts. de ancho x 2 mts. de alto. Con Adhesivo impresión vinilona de 500 micrones full color en una cara, estructura metálica en caños de 30 mm x 30 mm, en el perímetro del cartel y en las costillas cada 1 mt., con patas 2 (dos) patas de caño galvanizado de 2 ½ de pulgada., con refuerzo en ambas patas en la parte posterior con caños de 30 mm x 60 mm con pared de 2 mm. Patas y refuerzos sujetados al piso con base de hormigón armado de 0,50 mts x 0,50 mts y 0,80 mts de profundidad. Patas y refuerzo con una separación minima de 2 mts **(Dpto. de Alto Paraná)**	15	**unidad**	**55121704-001**
15	**Carteles de Señalización fijos** en chapa galvanizada N° 26. de 4 mts. de ancho x 2 mts. de alto. Con Adhesivo impresión vinilona de 500 micrones full color en una cara, estructura metálica en caños de 30 mm x 30 mm, en el perímetro del cartel y en las costillas cada 1 mt., con 2 (dos) patas de caño galvanizado de 2 ½ de pulgada., con refuerzo en ambas patas en la parte posterior con caños de 30 mm x 60 mm con pared de 2 mm. Patas y refuerzos sujetados al piso con base de hormigón armado de 0,50 mts x 0,50 mts y 0,80 mts de profundidad. Patas y refuerzo con una separación minima de 2 mts **(Dpto. de Caaguazú)**	18	**unidad**	**55121704-001**
16	**Carteles de Señalización fijos** en chapa galvanizada N° 26. de 4 mts. de ancho x 2 mts. de alto. Con Adhesivo impresión vinilona de 500 micrones full color en una cara, estructura metálica en caños de 30 mm x 30 mm, en el perímetro del cartel y en las costillas cada 1 mt., con 2 (dos) patas de caño galvanizado de 2 ½ de pulgada., con refuerzo en ambas patas en la parte posterior con caños de 30 mm x 60 mm con pared de 2 mm. Patas y refuerzos sujetados al piso con base de hormigón armado de 0,50 mts x 0,50 mts y 0,80 mts de profundidad. Patas y refuerzo con una separación minima de 2 mts **(Dpto. de Amambay)**	10	**unidad**	**55121704-001**
17	**Carteles de Señalización fijos** en chapa galvanizada N° 26. de 4 mts. de ancho x 2 mts. de alto. Con Adhesivo impresión vinilona de 500 micrones full color en una cara, estructura metálica en caños de 30 mm x 30 mm, en el perímetro del cartel y en las costillas cada 1 mt., con 2 (dos) patas de caño galvanizado de 2 ½ de pulgada., con refuerzo en ambas patas en la parte posterior con caños de 30 mm x 60 mm con pared de 2 mm. Patas y refuerzos sujetados al piso con base de hormigón armado de 0,50 mts x 0,50 mts y 0,80 mts de profundidad. Patas y refuerzo con una separación minima de 2 mts **(Dpto. de San Pedro)**	24	**unidad**	**55121704-001**
18	**Carteles de Señalización fijos** en chapa galvanizada N° 26. de 4 mts. de ancho x 2 mts. de alto. Con Adhesivo impresión vinilona de 500 micrones full color en una cara, estructura metálica en caños de 30 mm x 30 mm, en el perímetro del cartel y en las costillas cada 1 mt., con 2 (dos) patas de caño galvanizado de 2 ½ de pulgada., con refuerzo en ambas patas en la parte posterior con caños de 30 mm x 60 mm con pared de 2 mm. Patas y refuerzos sujetados al piso con base de hormigón armado de 0,50 mts x 0,50 mts y 0,80 mts de profundidad. Patas y refuerzo con una separación minima de 2 mts **(Dpto. de Paraguari)**	14	**unidad**	**55121704-001**

La elaboración de este Pliego de Bases y Condiciones, las Addendas y Notas Aclaratorias, son responsabilidad y competencia de la Dirección de Bienes y Suministros.

ABOG. PRISCILIANO A. SANDOVAL D., Director
Unidad Operativa de Contratación

7

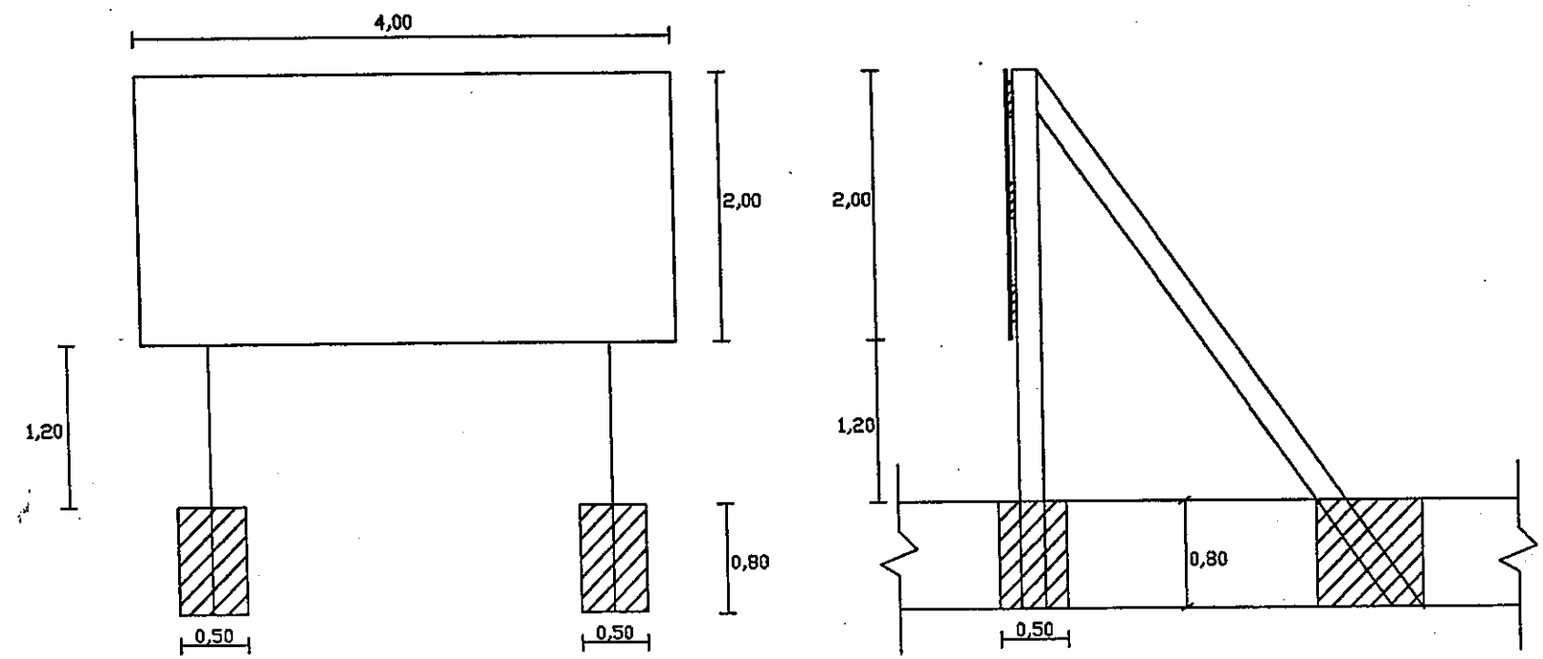

MINISTERIO DE OBRAS PUBLICAS Y COMUNICACIONES
UNIDAD OPERATIVA DE CONTRATACIONES
MINISTERIO DE OBRAS PUBLICAS Y COMUNICACIONES
DEPARTAMENTO DE ADQUISICIONES
PARAGUAY

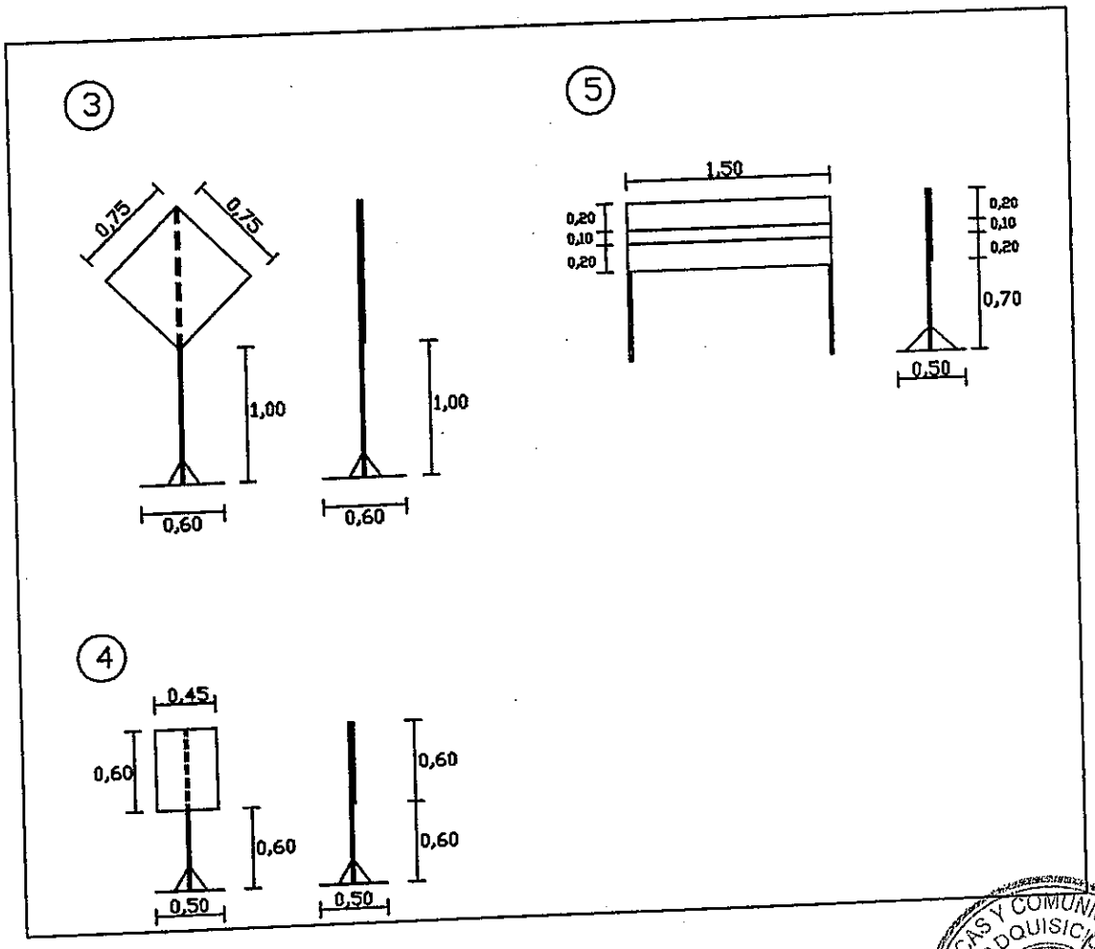

MINISTERIO DE OBRAS PUBLICAS Y COMUNICACIONES
UNIDAD OPERATIVA DE CONTRATACION
U.O.C.

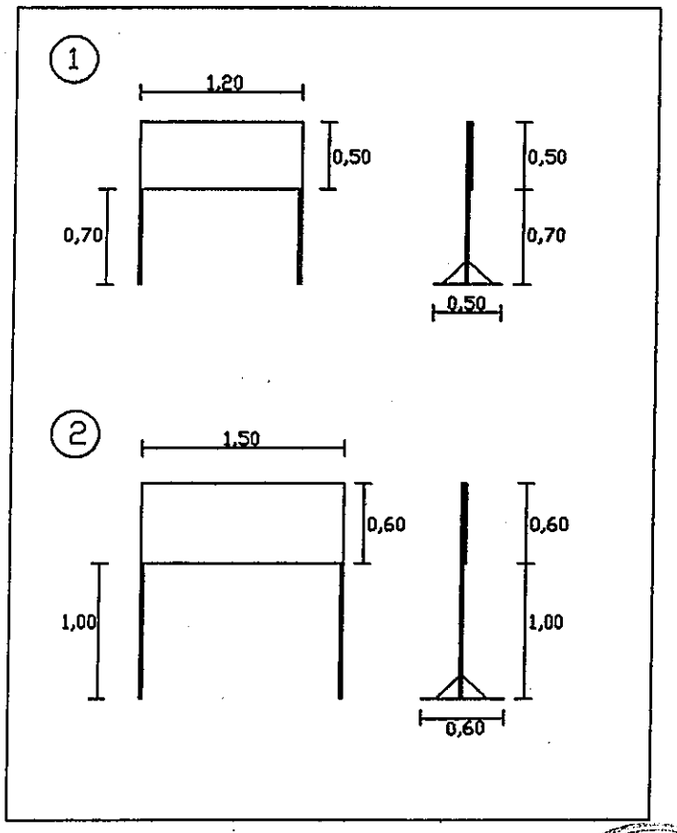
1
1,20
0,50
0,70
0,50
0,70
0,50
2
1,50
0,60
1,00
0,60
1,00
0,60