MUNICIPALIDAD
DE
SAN COSME Y DAMIAN

Escuela Básica Nº 2584
VIRGEN DEL ROSARIO

REPARACIÓN GENERAL
DE BAÑOS

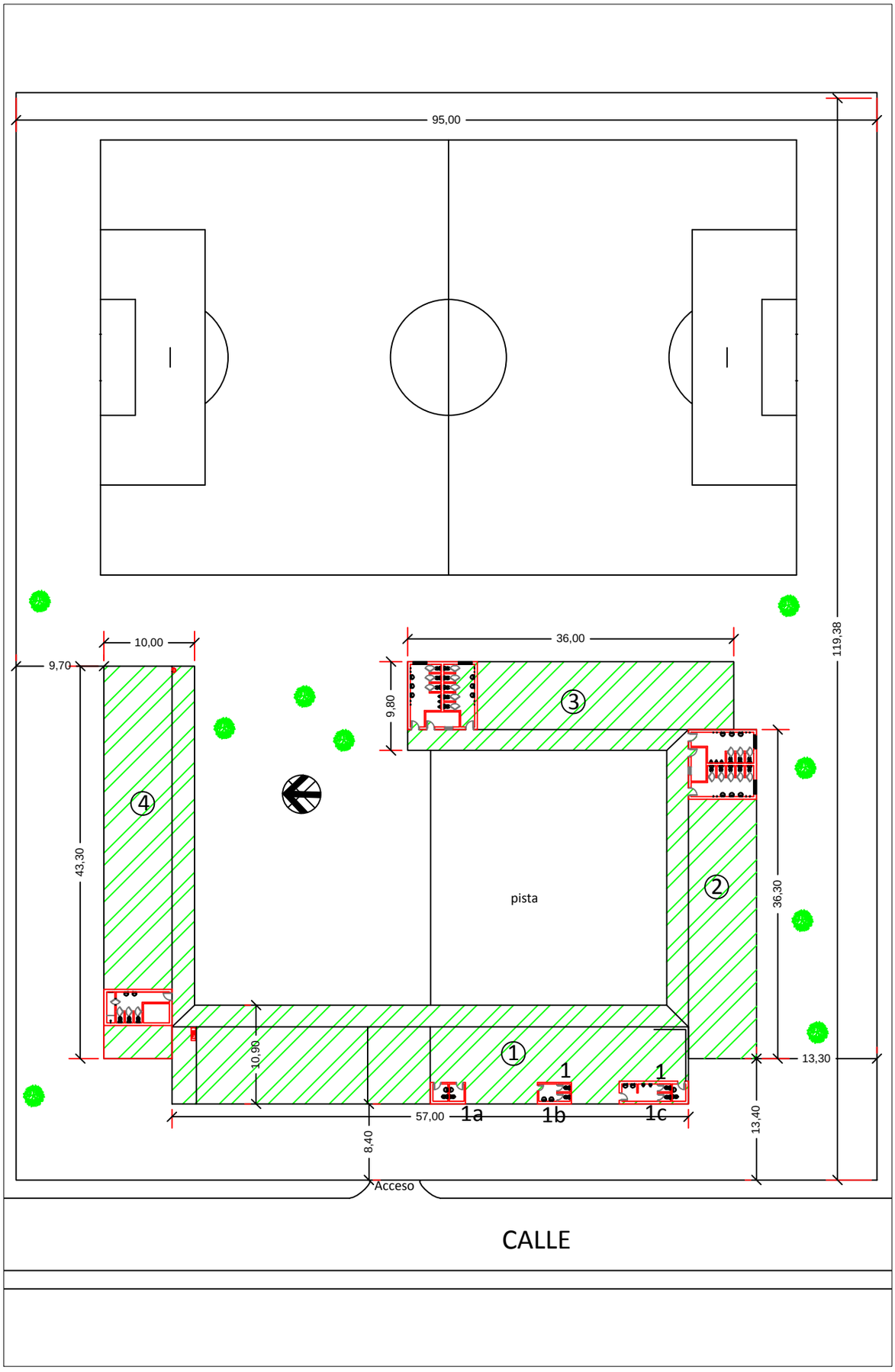

REFERENCIA

1.) Aulas(3), dirección, biblioteca y baños

2.) Aulas(5) y Baños

3.) Aulas(5) y Baños

4.) Aulas(5), depósito y Baños

PROFESIONAL Arq. Héctor Fernández Colmán	**ESC. BÁSICA Nº 2584 Virgen del Rosario** Distrito de San Cosme y Damián Departamento de Itapúa, Paraguay	**PLANTA DE UBICACIÓN**

BLOQUE 1- BAÑO 1A

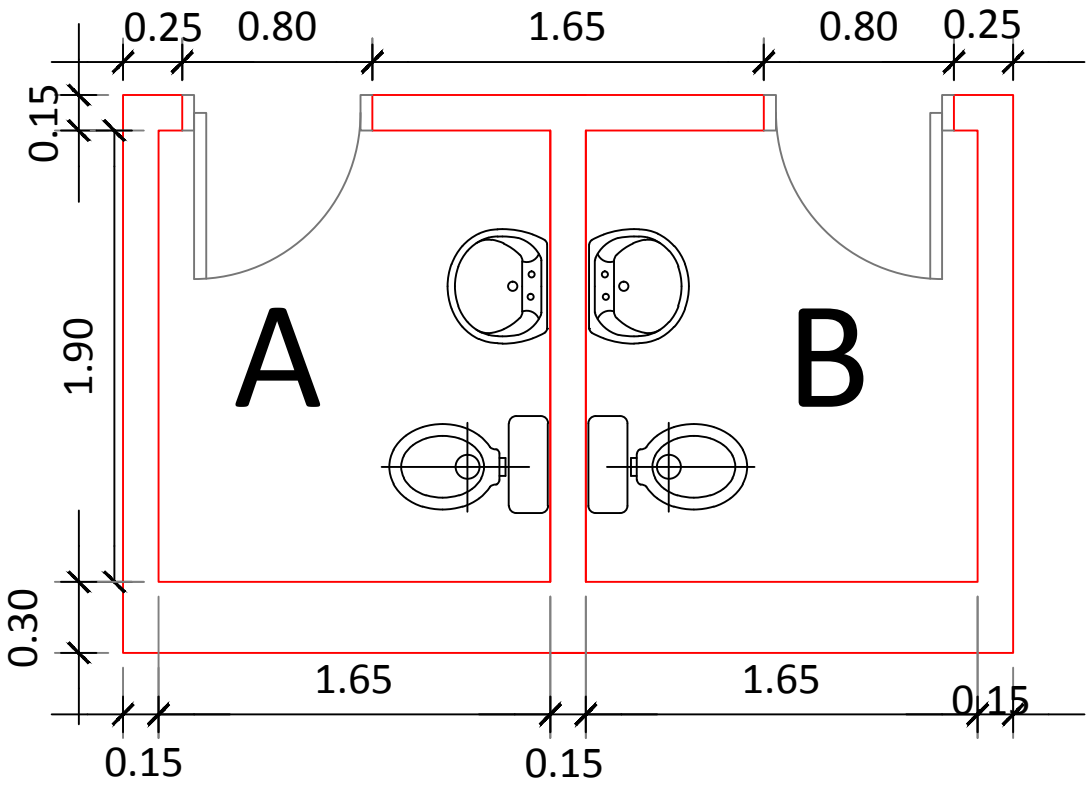

ARTEFACTOS LADO ``A``

. Lavatorio con pedestal (1 un.)
. Canilla p/ lavatorio de 1ra línea
. Cisterna (1 un.)

ARTEFACTOS LADO ``B``

. Lavatorio con pedestal (1 un.)
. Llave de paso tipo cruceta (1 un.)
. Canilla para lavatorio de 1ra línea (1 un.)

MUNICIPALIDAD DE SAN COSME Y DAMIAN Escuela Básica Nº: 2584 Virgen del Rosario		01
PROYECTO: Reparación de Baños	Planta arquitectónico	Esc: 1.25

BLOQUE 1- BAÑO 1B

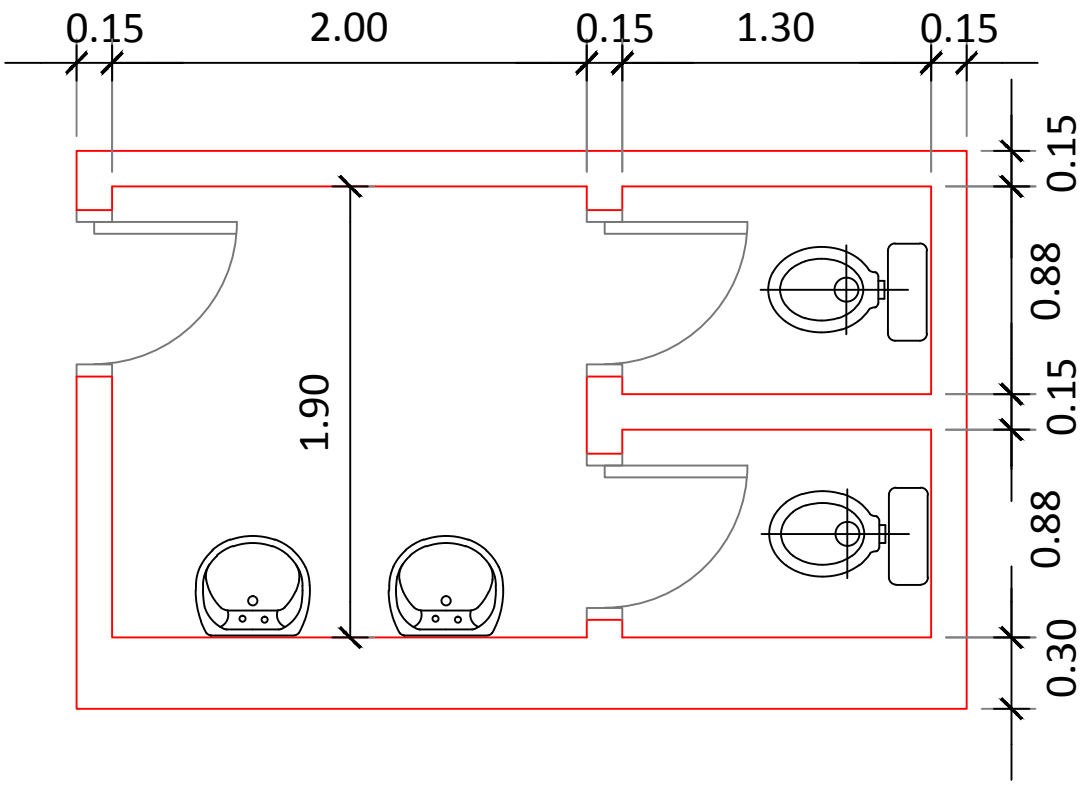

ARTEFACTOS

. Puerta placa 0.70 x 2.10 con cerradura de 1 línea
. Lavatorio con pedestal (2 un.)
. Canilla p/ lavatorio 1ra línea (2 un.)
. Llave de paso tipo Cruceta (1 un.)

MUNICIPALIDAD DE SAN COSME Y DAMIAN Escuela Básica Nº: 2584 Virgen del Rosario		02
PROYECTO: Reparación de Baños	Planta arquitectónico	Esc: 1.25

BLOQUE 1- BAÑO 1C

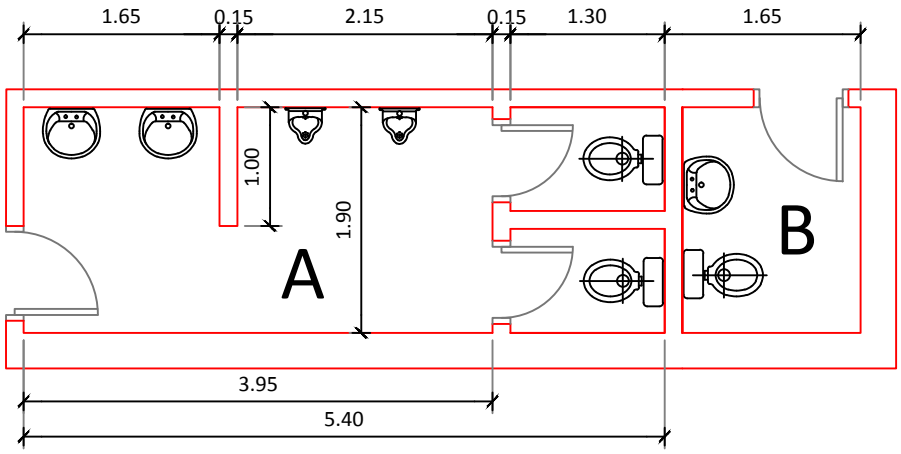

ARTEFACTOS LADO ``A``

. Cisterna (1 un.)
. Tapa para inodoro acolchada (1 un.)
. Lavatorio con pedestal (2 un.)
. Canilla para lavatorio de 1ra línea (2 un.)

ARTEFACTOS LADO ``B``

. Lavatorio con pedestal (1 un.)
. Llave de Paso (1 un.)
. Canilla (1 un.)
. Cisterna (1 un.)

MUNICIPALIDAD DE SAN COSME Y DAMIAN Escuela Básica Nº: 2584 Virgen del Rosario		03
PROYECTO: Reparación de Baños	Planta arquitectónico	Esc: 1.50

BLOQUE 2- BAÑO SEXADO

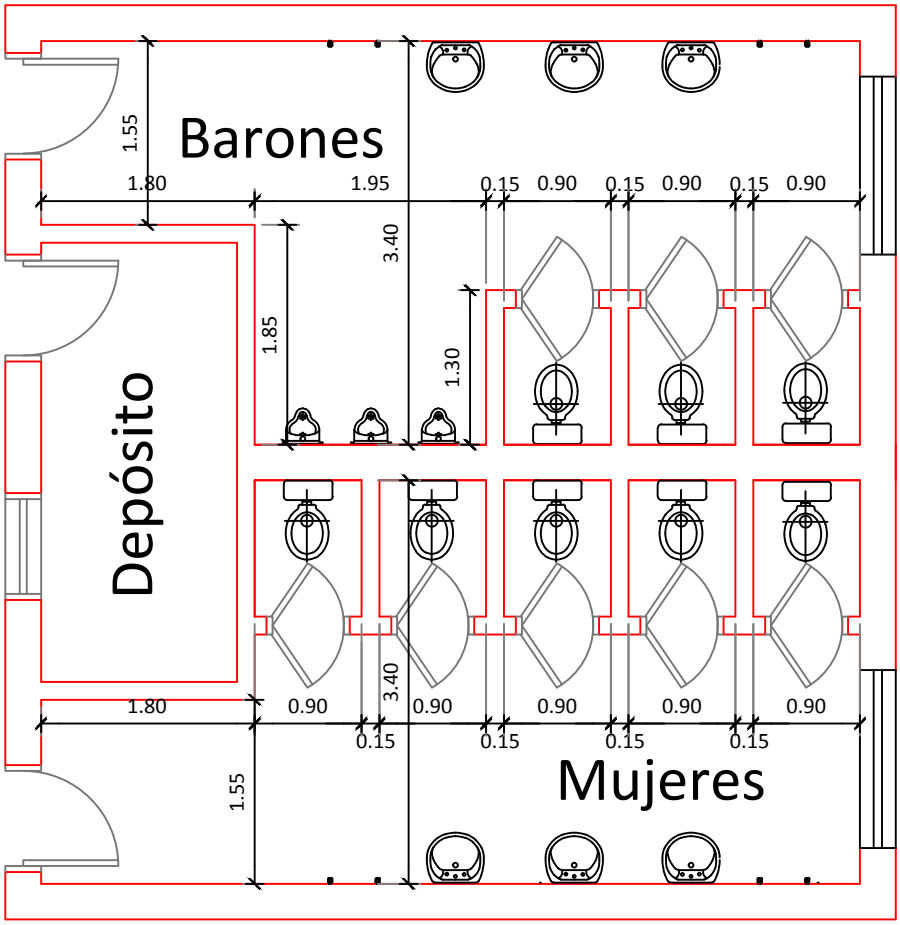

ARTEFACTOS B. BARONES

.Llave de paso p/ mingitorio de 1ra línea (4un.)
.Llave de paso p/ lavatorio de 1ra línea (1un.)
. Cisterna (1 un.)
. Lavatorio con pedestal (1 un.)
. Toallero individual (4 un.)
. Sopapa (2 un.)
. Flexible de 40 cm
. Canilla p/ lavatorio (3 un.)
. Espejo 2.50 x 0.60 m(1 un.)

ARTEFACTOS B. BARONES

.Llave de paso p/ lavatorio de 1ra línea (2un.)
. Cisterna (1 un.)
. Lavatorio con pedestal (1 un.)
. Toallero individual (4 un.)
. Flexible de 40 cm
. Canilla p/ lavatorio (3 un.)
. Espejo 2.50 x 0.60 m(1 un.)

MUNICIPALIDAD DE SAN COSME Y DAMIAN Escuela Básica Nº: 2584 Virgen del Rosario		04
PROYECTO: Reparación de Baños	Planta arquitectónico	Esc: 1.50

BLOQUE 3- BAÑO SEXADO

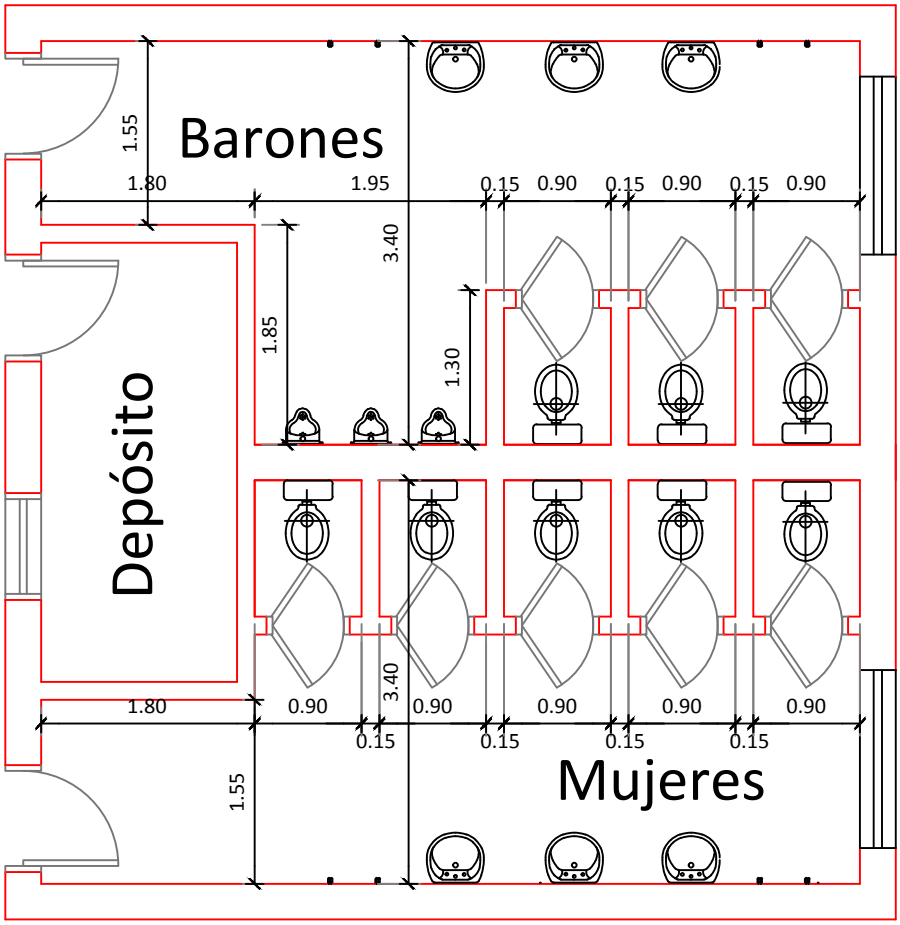

ARTEFACTOS B. BARONES

. Rellanar mingitorio colectivo (1un.)
. Proveer mingitorio y llave de paso (3 un. c/ uno)
. Cisterna (2 un.)
. Puerta placa 1.65 x 0.58 (1 un.)
. Manija y pasador p/ puerta (3 un.)
. Equipo de fluorescentes 2 x 40 w(1 un.)
. Espejo 2.50 x 0.60 m
. Lavatorio con pedestal (3un.)
.Canilla p/ lavatorio de 1ra línea (3 un)

ARTEFACTOS B. BARONES

. Lavatorio con pedestal (3 un.)
. Flexible de 40 cm
. Canilla p/ lavatorio (3 un.)
. Espejo 2.50 x 0.60 m(1 un.)

MUNICIPALIDAD DE SAN COSME Y DAMIAN Escuela Básica Nº: 2584 Virgen del Rosario		05
PROYECTO: Reparación de Baños	Planta arquitectónico	Esc: 1.50

BLOQUE 4- BAÑO SEXADO

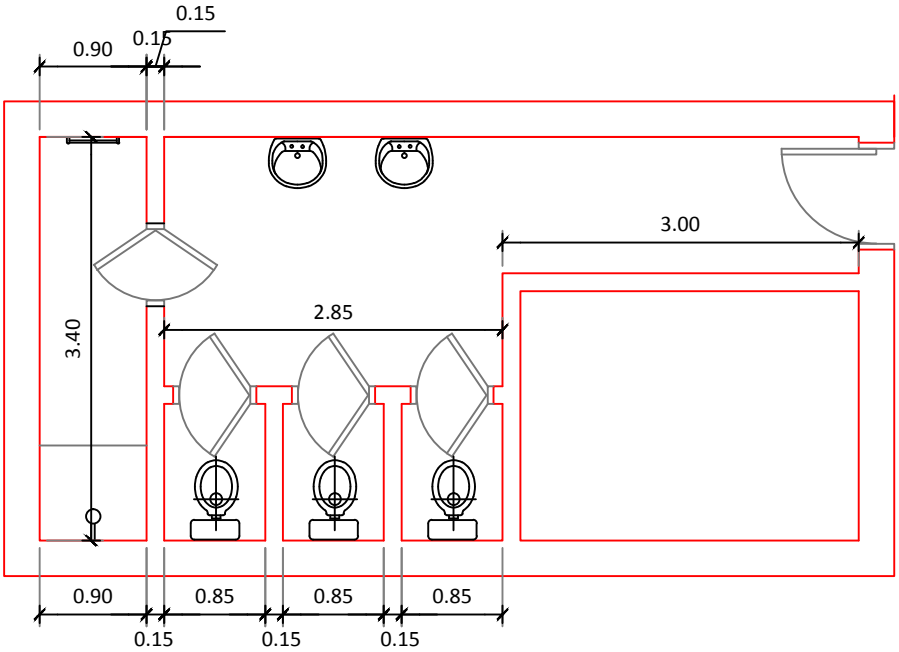

ARTEFACTOS B. BARONES

. Espejo 1.70 x 0.60 (1 un.)
. Lavatorio con pedestal (2 un.)
. Canilla p/ lavatorio de primera línea
. Cisterna (2 un.)
. Ducha (1 un.)
. Toallero individual tipo gancho (2 un.)
. Llave de paso tipo cruceta de 1ra línea(1 un.)
. Manija y pasador p/ puerta (2 un)

MUNICIPALIDAD DE SAN COSME Y DAMIAN Escuela Básica Nº: 2584 Virgen del Rosario		06
PROYECTO: Reparación de Baños	Planta arquitectónico	Esc: 1.50