ESPECIFICACIONES TECNICAS Y PLANILLAS DE DATOS GARANTIZADOS

LOTE 1 – SILLAS ítem 1,2,3,4,5 y 6

1. Generalidades

1.1. El objeto de la presente Especificación Técnica es establecer las características que deberá satisfacer el suministro de sillas construida con estructura de metálica para oficinas.

1.2. Los Oferentes deberán presentar como muestra con sus respectivas ofertas, un prototipo terminado de cada modelo objeto de la presente Licitación, que tendrá como fin la verificación técnica y aprobación por parte de la ANDE de las sillas ofertadas, antes de la adjudicación.

1.3. Las muestras, una vez verificadas se procederá a la devolución al oferente. Conforme lo indicado en el literal f.) del numeral 2.) De la Secc. II del Pliego de Bases y Condiciones.

1.4. De las especificaciones técnicas obligatorias: El proveedor deberá especificar concretamente en su propuesta para el objeto, que atiendan obligatoriamente, las siguientes especificaciones técnicas.

1.5. Modalidad de entregas: Las sillas deberán ser entregadas a la ANDE armadas y con protección revestidas en hules plásticos para su mejor conservación.

1.6. Lugar de Entrega: Deposito de la Ande situada en la Avenida Boggiani y Facundo Machain de Asunción, en horario comprendido desde 07: 00 hasta las 15:00 hs.

1.7. El diseño constructivo de cada silla con las dimensiones correspondientes (largo x ancho x alto) está definido en los diseños que forman parte de estas especificaciones técnicas.

1. TANDEM DE ESPERA DE 3 ASIENTOS CON RESPALDERO SIN POZA - BRAZOS			
Especificaciones Técnicas	**Características**	**Mínimo Exigido**	**La silla ofertado cumple con las especificaciones requeridas (si o no)**
MARCA Y MODELOS		**exigido**	
ASIENTO	Madera multilaminada compensado naval con 12 mm de espesor. Con revestimiento de espuma inyectado ergonómicamente con 60mm de espesor con densidad entre 45 a 50 kg/m3. Sujeta con tuercas internas con garras para tornillos para fijar al asiento y base de la estructura. Carenaje externa del asiento de Polipropileno.	**exigido**	
RESPALDO	. Madera multilaminada compensado naval con 12 mm de espesor. Con revestimiento de espuma inyectado ergonómicamente con 60mm de espesor con densidad entre 45 a 50 kg/m3. Sujeta con tuercas internas con garras para tornillos para fijar el respaldo y base de la estructura.	**exigido**	
ESTRUCTURA DE BASE	Acero de acero industrial rectangular de 30 x 70 mm de espesor 1.06mm. Estructura Lateral: En acero industrial 30 x 70 mm, espesor 1.20mm. Caño de acero del respaldo de 1 .50 de espesor. Pintura epoxi-po del tipo hibrida de 60 micrones en estufa de 200 grados. Color Negro Liso semi-brillo -con previo de anti oxido.	**exigido**	
TAPIZADO	En cuero ecológico con micro VPN color negro.	**Exigido**	
PESO MAXIMO de SOPORTE DE CADA ASIENTO.	140 kg.	**exigido**	
DIMENSIONES	0.82 X 1.53 X 0.62	**exigido**	
ALTURA TOTAL	0.82	**exigido**	
ASIENTO	0.46 X 0.42	**exigido**	
ESPALDAR	0.41 X 0.35	**exigido**	
BASE	1.51 X 0.55	**exigido**	

EXIGENCIA CERTIFICACIONES	Certificados de calidad ISO 9001 / 14001 – OHSAS18001 o Certificación de Calidad equivalente. Certificado de producto fabricado de conformidad a las normas NBR 13962.	**exigido**	
GARANTIA POR ESCRITO MINIMO	3 años	**exigido**	
AUTORIZACION DEL FABRICANTE	Si		
MANUAL DE CONSERVACION Y USO	Cada silla deberá contar individualmente con su manual de uso, conservación y etiquetado a la fecha de su fabricación para identificar el tiempo de vigencia de su garantía.	**exigido**	
MUESTRA	Presenta	**exigido**	

DISEÑO DE REFERENCIA

ITEM:1 - TANDEN DE ESPERA 3 ASIENTOS SIN POZA-BRAZOS

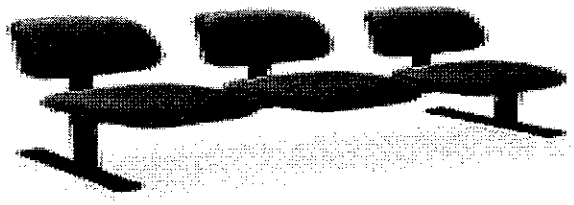

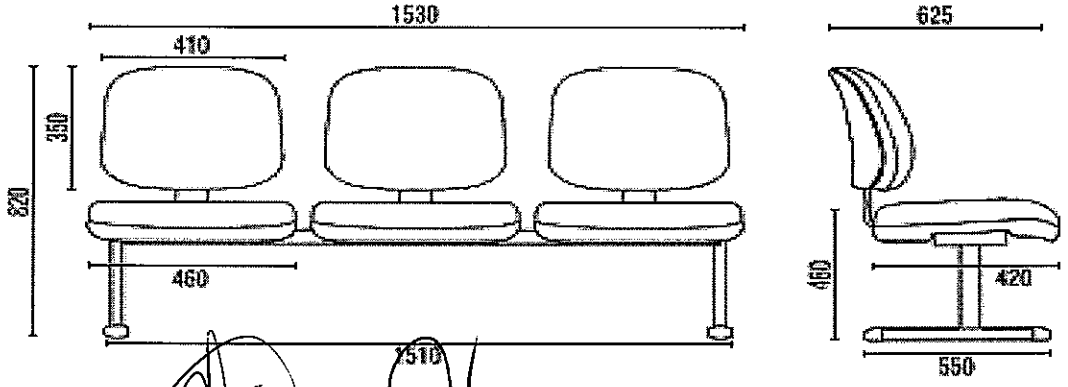

2. SILLA INTERLOCUTOR OPERACIONAL CON POZA - BRAZOS

Especificaciones Técnicas	características	Mínimo Exigido	La silla ofertado cumple con las especificaciones requeridas (si o no)
MARCA Y MODELOS	Especificar.	exigido	
ASIENTO	Madera multilaminada compensado naval con 14 mm de espesor. Con revestimiento de espuma inyectado ergonómicamente con 60mm de espesor con densidad entre 45 a 50 kg/m3. Sujeta con tuercas internas con garras para tornillos para fijar al asiento y base de la estructura. Carenaje externa del asiento de Polipropileno.	exigido	
RESPALDO	Madera multilaminada compensado naval con 14 mm de espesor. Con revestimiento de espuma inyectado ergonómicamente con 60mm de espesor con densidad entre 45 a 50 kg/m3. Soporte en acero con 76,20 mm de largo, espesor 6.35mm. Carenaje externa de Polipropileno.	exigido	
POZA BRAZOS	Poza brazos inyectado en alma de acero SAE 1020 cubierta con polipropileno. Regulable de altura hasta 7 posiciones y 85mm de curso con plancha de acero para fijación al asiento con agujeros oblongos en la regulación.	exigido	
ESTRUCTURA DE BASE	Revestimiento en pintura epoxi-po del tipo hibrida de 60 micrones en estufa de 200 grados. Color Negro Liso semi-brillo -con previo de antioxido, en todas las superficies metálicas.	exigido	
TAPIZADO	En cuero ecológico con micro VPN color negro.	exigido	
PESO MAXIMO de SOPORTE	140 Kg.	exigido	
DIMENSIONES	0.90 X 0.57 X 0.60	exigido	
ALTURA TOTAL	0.90	exigido	
ASIENTO	0.45 X 0.48	exigido	
ESPALDAR	0.45 X 0.45	exigido	
BASE	0.52 X 0.55	exigido	
BRAZOS	0.34 X 0.05 X 0.20	exigido	

EXIGENCIA DE CERTIFICACIONES	Certificados de calidad ISO 9001 / 14001 – OHSAS18001 o Certificación de Calidad equivalente. Certificado de producto fabricado de conformidad a las normas NBR 13962.	**exigido**	
GARANTIA POR ESCRITO MINIMO	3 años	**exigido**	
AUTORIZACION DEL FABRICANTE	Si	**exigido**	
MANUAL DE CONSERVACION Y USO	Cada silla deberá contar individualmente con su manual de uso, conservación y etiquetado a la fecha de su fabricación para identificar el tiempo de vigencia de su garantía.	**exigido**	
MUESTRA:	**Presenta**	**exigido**	

ITEM:2 - SILLA INTERLOCUTOR OPERACIONAL CON POZA-BRAZOS

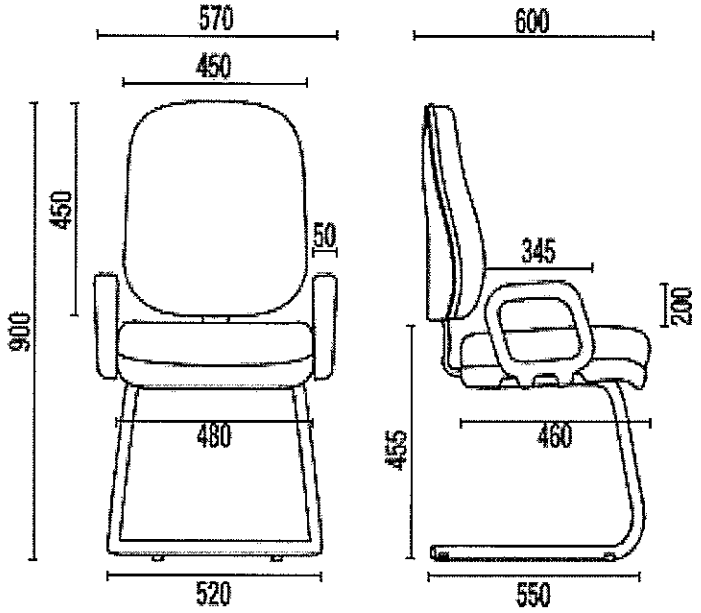

Preparado por:	**Aprobado por:**	**Revisión: 21/05/18**	
Lic. Francisca Noemí Soria	**Ing. Alcibiades Cantero**		

3- SILLA INTERLOCUTOR OPERACIONAL SIN POZA -BRAZOS

Especificaciones Técnicas	características	Mínimo Exigido	La silla ofertado cumple con las especificaciones requeridas (si o no)
MARCA Y MODELOS		**exigido**	
ASIENTO	Madera multilaminada compensado naval con 14 mm de espesor. Con revestimiento de espuma inyectado ergonómicamente con 60mm de espesor con densidad entre 45 a 50 kg/m3. Sujeta con tuercas internas con garras para tornillos para fijar al asiento y base de la estructura. Carenaje externa del asiento de Polipropileno.	**exigido**	
RESPALDO	Madera multilaminada compensado naval con 14 mm de espesor. Con revestimiento de espuma inyectado ergonómicamente con 60mm de espesor con densidad entre 45 a 50 kg/m3. Soporte en acero con 76,20 mm de largo, espesor 6.35mm. Carenaje externa de Polipropileno.	**exigido**	
POZA BRAZOS	Poza brazos inyectado en alma de acero SAE 1020 cubierta con polipropileno. Regulable de altura hasta 7 posiciones y 85mm de curso con plancha de acero para fijación al asiento con agujeros oblongos en la regulación.	**exigido**	
ESTRUCTURA DE BASE	Revestimiento en pintura epoxi-po del tipo hibrida de 60 micrones en estufa de 200 grados. Color Negro Liso semi-brillo -con previo de antioxido, en todas las superficies metálicas.	**exigido**	
TAPIZADO	En cuero ecológico con micro VPN color negro.	**exigido**	
PESO MAXIMO DE SOPORTE	140 Kg.	**exigido**	
DIMENSIONES	0.80 X 0.52 X 0.55	**exigido**	
ALTURA TOTAL	0.80	**exigido**	
ASIENTO	0.46 X 0.42	**exigido**	
ESPALDAR	0.41 X 0.35	**exigido**	
BASE	0.52 X 0.55	**exigido**	
EXIGENCIA DE CERTIFICACIONES	Certificados de calidad ISO 9001 / 14001 – OHSAS18001 o Certificación de Calidad equivalente. Certificado de producto fabricado de conformidad a las normas NBR 13962.	**exigido**	
GARANTIA POR ESCRITO MINIMO	3 años	**exigido**	

Preparado por:	Aprobado por:	Revisión: 21/05/18	
Lic. Francisca Noemí Sotta	Ing. Alcibiades Cantero		

AUTORIZACION DEL FABRICANTE	Si	**exigido**	
MANUAL DE CONSERVACION Y USO	Cada silla deberá contar individualmente con su manual de uso, conservación y etiquetado a la fecha de su fabricación para identificar el tiempo de vigencia de su garantía.	**exigido**	
MUESTRA:	Presenta	**exigido**	

ITEM: 3 - SILLA INTERLOCUTOR OPERACIONAL SIN POZA-BRAZOS

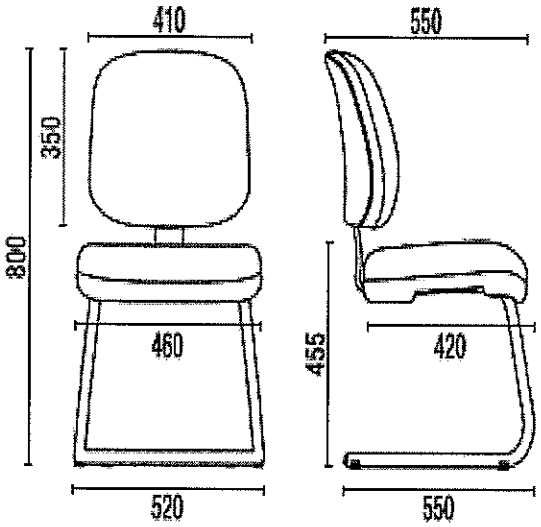

4- SILLA CAJERO ALTA CON POZA - BRAZOS

Especificaciones Técnicas	Características	Mínimo Exigido	La silla ofertado cumple con las especificaciones requeridas (si o no)
MARCA Y MODELOS	Especificar	**exigido**	
ASIENTO	Madera multilaminada compensado naval con 14 mm de espesor. Con revestimiento de espuma inyectado ergonómicamente con 60mm de espesor con densidad entre 45 a 50 kg/m3. Sujeta con tuercas internas con garras para tornillos para fijar al asiento y base de la estructura. Carenaje externa del asiento de Polipropileno.	**exigido**	
ESPALDAR	Madera multilaminada compensado naval con 14 mm de espesor. Con revestimiento de espuma inyectado ergonómicamente con 60mm de espesor con densidad entre 45 a 50 kg/m3. Carenaje externa de Polipropileno. De Altura regulable en forma vertical y hacía atrás y adelante.	**exigido**	
POZABRAZOS	Poza brazos inyectado en alma de acero SAE 1020 cubierta con polipropileno. Regulable de altura hasta 7 posiciones y 85mm de curso con plancha de acero para fijación al asiento con agujeros oblongos en la regulación.	**exigido**	
BASE ALTA	Giratoria de 5 brazos de acero cubiertos con polipropileno, fabricada con ruedas de doble rodadura para cualquier tipo de superficie y soldadas a la extremidad de brazos. Aro de apoya pies con regulación de altura.	**exigido**	
ACABAMIENTO DE LA BASE	Revestimiento en pintura epoxi-po del tipo hibrida de 60 micrones en estufa de 200 grados. Color Negro Liso semi-brillo -con previo de antioxido, en todas las superficies metálicas.	**exigido**	
MECANISMO DE REGULACION DE BASE	Mecanismo tipo back-Sistema de estructura la asiento con 3 grados de inclinación. Soporte del respaldo con regulación de altura automática. Revestida con Polipropileno. Palanca para la obtención de varias posiciones	**exigido**	

	con retorno automático del respaldo y ajuste.		
ELEVACION	A gas con amortiguación	**exigido**	
TAPIZADO	En cuero ecológico con micro VPN color negro.	**exigido**	
PESO MAXIMO DE SOPORTE	140 kg	**exigido**	
DIMENSIONES	1.06 X 1.26 X 0.59 X 0.69	**exigido**	
ALTURA TOTAL	1.06 X 1.26	**exigido**	
ASIENTO	0.46 X 0.35	**exigido**	
ESPALDAR	0.41 X 0.35	**exigido**	
POZABRAZOS	0.24 X 0.19 X 0.27 X 0.06	**exigido**	
BASE	0.69 X 0.68 X 0.80	**exigido**	
EXIGENCIA DE CERTIFICACIONES	Certificados de calidad ISO 9001 / 14001 – OHSAS18001 o Certificación de Calidad equivalente. Certificado de producto fabricado de conformidad a las normas NBR 13962.	**exigido**	
GARANTIA POR ESCRITO MINIMO	3 años	**exigido**	
AUTORIZACION DE FABRICANTE	Si	**exigido**	
MANUAL DE CONSERVACION Y USO	Cada silla deberá contar individualmente con su manual de uso, conservación y etiquetado a la fecha de su fabricación para identificar el tiempo de vigencia de su garantía.	**exigido**	
MUESTRA:	PRESENTA	**exigido**	

ITEM: 4 - SILLA CAJERO ALTA CON POZA-BRAZOS

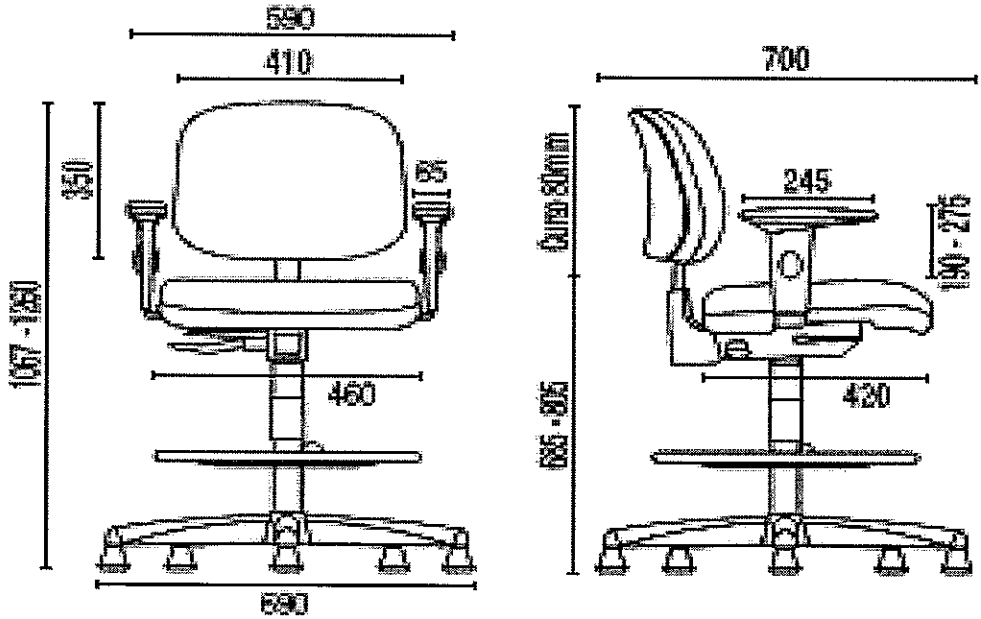

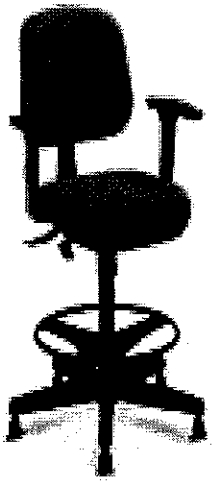

Preparado por: Lic. Francisca Noemí Soria	Aprobado por: Ing. Alcibiades Cantero	Revisión: 21/05/18	

ITEM – 5 SILLA GIRATORIA OPERACIONAL CON POZA BRAZOS

Especificaciones Técnicas	Características	Mínimo Exigido	La silla ofertado cumple con las especificaciones requeridas (si o no)
Marca y Modelo	Especificar	**Exigido**	
Estructura	Acero o aluminio fundido y polipropileno.	**Exigido**	
Espaldar	Madera multilaminada o madera estacionada con un máximo de 12 % de humedad. Con revestimiento de polipropileno inyectado. De altura regulable en forma vertical y hacia atrás y adelante	**Exigido**	
Asiento	Madera multilaminada o madera estacionada con un máximo de 12 % de humedad. Con revestimiento de polipropileno inyectado	**Exigido**	
Poza brazos	De Polipropileno inyectado, con alma de acero. Regulable	**Exigido**	
Base	De 5 brazos de acero cubiertos con polipropileno, fabricada con ruedas de doble rodadura para cualquier tipo de superficie y soldadas a la extremidad de brazos. Giratoria. De Alta resistencia	**Exigido**	
Acojinamiento	De poliuretano inyectado de alta densidad	**Exigido**	
Tapizado	De cuero ecológico color negro	**Exigido**	
Elevación	A gas con amortiguación	**Exigido**	
Peso máximo de soporte	140 kg	**Exigido**	
Otros	Mecanismo basculante de inclinación libre	**Exigido**	
Altura total	90,0 a 120 cm	**Exigido**	

Asiento	Ancho: 40a 65 cm Fondo : 40 a 65 cm	**Exigido**	
Espaldar	Alto: 40 a 55 cm Ancho: 40 a 65 cm	**Exigido**	
Base	Diámetro: 55 a 70 cm Alto: 45 a 60 cm		
Se exigirá la presentación de certificación.	Certificados de calidad ISO 9001 / 14001 – OHSAS18001 o Certificación de Calidad equivalente. Certificado de producto fabricado de conformidad a las normas NBR 13962.	**Exigido**	
Garantía	3 años	**Exigido**	
Autorización del Fabricante.	Si	**Exigido**	
Manual de Conservación y uso.	Cada silla deberá contar individualmente con su manual de uso, conservación y etiquetado a la fecha de su fabricación para identificar el tiempo de vigencia de su garantía.	**exigido**	
Muestra	Presenta	exigido	

ITEM: 5 - SILLA GIRATORIA OPERACIONAL CON POZA-BRAZOS

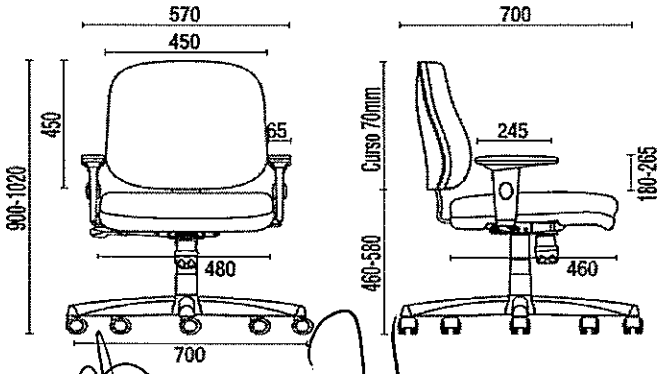

Preparado por: **Lic. Francisca Noemi Soria**	**Aprobado por:** **Ing. Alcibiades Cantero**	**Revisión: 21/05/18**	

Ítem- 6 Silla Giratoria tipo 1

Especificaciones Técnicas	Características	Mínimo Exigido	El equipo ofertado cumple con las especificaciones requeridas (si/no)
Marca y Modelo	Especificar	Exigido	
Estructura	Acero o aluminio fundido y polipropileno,	Exigido	
Espaldar	Madera multilaminada o madera estacionada con un máximo de 12 % de humedad. Con revestimiento de polipropileno inyectado. De altura regulable en forma vertical y hacia atrás y adelante	Exigido	
Asiento	Madera multilaminada o madera estacionada con un máximo de 12 % de humedad. Con revestimiento de polipropileno inyectado	Exigido	
Descansabrazos	De Polipropileno inyectado, con alma de acero. Regulable	Exigido	
Base	De 5 brazos de acero cubiertos con polipropileno, fabricada con ruedas de doble rodadura para cualquier tipo de superficie y soldadas a la extremidad de brazos. Giratoria. De Alta resistencia	Exigido	
Acojinamiento	De poliuretano inyectado de alta densidad	Exigido	
Tapizado	De cuero ecológico color negro	Exigido	
Elevador	A gas con amortiguación	Exigido	
Peso máximo de soporte	140 kg	Exigido	
Otros	Mecanismo basculante de inclinación libre	Exigido	
Dimensiones			
Altura total	100 a 140 cm	Exigido	
Asiento	Ancho: 50 a 65 cm Fondo : 50 a 65 cm	Exigido	
Espaldar	Alto: 60 a 70 cm Ancho: 50 a 65 cm	Exigido	
Base	Diámetro: 55 a 70 cm Alto: 45 a 60 cm		
Se exigirá la presentación de certificación.	Certificados de calidad ISO 9001 / 14001 – OHSAS18001 o Certificación de Calidad equivalente. Certificado de producto fabricado de conformidad a las normas NBR 13962.	Exigido	
Garantía	3 años	Exigido	
Autorización de Fabricante	Si	Exigido	
Manual de Conservación y uso.	Cada silla deberá contar individualmente con su manual de uso, conservación y etiquetado a la fecha de su fabricación para identificar el tiempo de vigencia de su garantía.	exigido	
Muestra	Presenta	exigido	

Item 6-SILLA GIRATORIA TIPO 1.

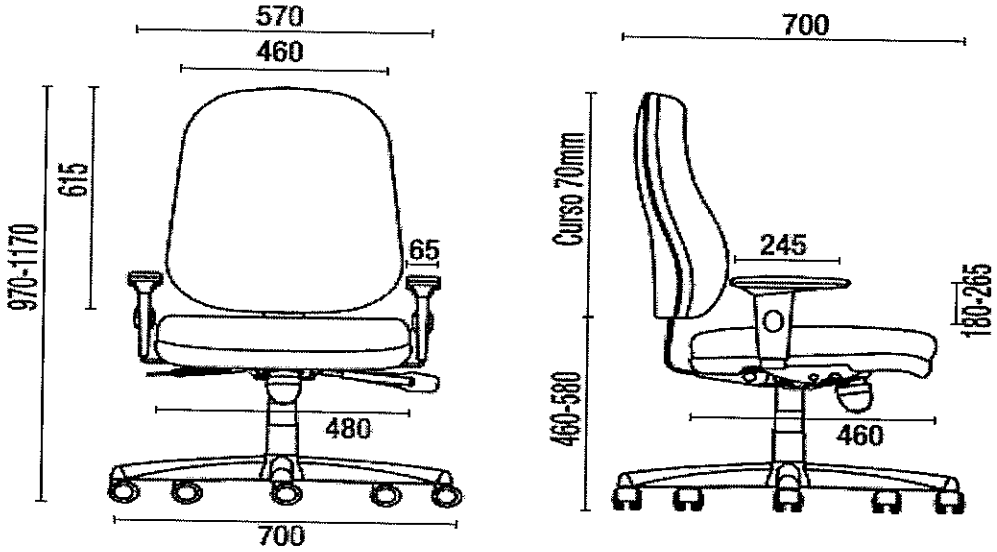

Preparado por: Lic. Francisca Noemi Soria	Aprobado por: Ing. Alcibiades Cantero	Revisión: 21/05/18	

ADQUISICIÓN DE ESCRITORIO TIPO B

1. Generalidades

1.1. El objeto de la presente Especificación Técnica es establecer las características mínimas que deberá satisfacer el suministro de escritorio de madera para oficinas.

1.2. El Oferente podrá presentar con su oferta o posterior a la presentación de ofertas una muestra del bien ofertado. La muestra recibida será sometida a prueba conforme a lo establecido en la Especificación Técnicas a los efectos de realizar una adecuada evaluación técnica.

1.3. Dicho mueble, una vez aprobado, será devuelto al proveedor.

1.4. El escritorio será construido en madera de cedro bien estacionado, con máximo 12 % de humedad.

1.5. El diseño constructivo del mueble requerido con las dimensiones correspondientes (largo x ancho x alto) está definido en los planos que forman parte de estas especificaciones técnicas.

2. Características constructivas

Escritorio Tipo "B" de 3 cajones con tapa de vidrio

2.1 La estructura será de placa maciza de cedro de 20 mm de espesor. Las cajoneras son de madera maciza y los costados externos y el frente van enchapados en cedro; no así los cajones y los costados internos de las cajoneras. Acabado con lustre natural opaco.

2.2 La tapa, a lo largo de su borde, tendrá refuerzos de 2mm completando 30mm, constará de tapacantos de 2mm. Las patas serán de caño cuadrado de aluminio de 31mm x 31mm, con relleno de madera, que irán atornillados por dentro de las cajoneras y costados.

2.3 Las piezas laterales que no llevan cajoneras, tendrán el mismo ancho que las cajoneras y el frente será de 17,5cm, con refuerzos interiores del lado que uno se sienta. Los tres (3) cajones contarán con mecanismos de cierre automático y buñas fresadas en lugar de manijas metálicas.

2.4 Las dimensiones del mueble será de 1,20m x 0,75m x 0,75m. Cada escritorio deberá proveerse con su respectiva tapa de vidrio de 4 mm de espesor, del tipo cristalino, que tendrá la misma medida que la tapa del mueble.

PLANILLA DE DATOS GARANTIZADOS

Escritorio Tipo "B"

a) Dimensiones: largo x ancho x alto (metros):		
b) Material de las patas:		
c) Numero de cajones:		
d) Acabado con lustre natural opaco:	Si:	No:
e) Con tapa de vidrio:	Si:	No:
f) Mecanismo de cierre automático:	Si:	No:
h) Muestra:	Si:	No:

Encausadores de metal para ordenador de Filas.

Generalidades

1.1. El objeto de la presente Especificación Técnica es establecer las características mínimas que deberá satisfacer el pedestal para ordenador de filas fabricada con estructura de metálica.

1.2. Los Oferentes deberán presentar como muestra, con la presentación de sus respectivas ofertas que tendrá como fin la verificación técnica y aprobación por parte de la ANDE.

1.3. Una vez verificado por el comité de Evaluación de Ofertas será devuelto al oferente.

Característica constructiva

1.4. Pedestal con sistema retráctil e impresión digital de logotipo.

Deberá ser fabricado en tubo de acero inoxidable de 3" de diámetro, pared interna de 2mm, con calidad 304 pulido brilloso, tipo espejo, la base tipo chapa ½" o 13 mm, SAE 1020 acero inoxidable, terminación en goma de 3 cm de altura y 3 cm de plano, sistema anti humedad, peso 10kg, con cinta de nylon de entre 5 cm y 6 cm de ancho con impresión digital, de máximo 3 (tres) logotipos de ANDE (Full color rojo, blanco y azul) por todo el largo de la misma. El color de la cinta debe ser crema ligeramente tintado, con un largo total de 220 cm y 5cm de ancho cabezal sistema de retráctil 3" con triple recepción. Color del Poste cromado. Deberá poseer una altura mínima entre 1 m y 1,20 m.

PLANILLA DE DATOS GARANTIZADO

Encausadores de metal para ordenador de Filas.		
Altura mínima:	Entre 1 m y 1,20 m.	Altura:.....
Color del poste:	Cromado.	SI:..... NO:.....
Material del poste:	Tubo de acero inoxidable de 3" pared interna de 2mm de espesor. Calidad 304, pulido brilloso tipo espejo.	SI:..... NO:.....
Base:	Acero tipo chapa ½" o 13 mm, SAE 1020 acero inoxidable, terminación en goma de 3 cm de altura y 3 cm de plano, sistema anti humedad.	SI:..... NO:.....
Cinta:	Nylon de entre 5 cm. y 6 cm. de ancho con impresión digital de máxima 3 (tres) logotipos de ANDE. (Full Color).	SI:..... NO:..... .....metros
Color de la cinta:	Crema (un blanco ligeramente tintado)	SI:..... NO:.....
Largo de la cinta:	Mínimo 2,20 m	.....metros
Ancho de la cinta:	5 cm	.....centimetros
Cabezal:	3", sistema retráctil con triple recepción.	SI:..... NO:.....
Procedencia:		
Peso:		
Muestra :		
Autorización del representante o fabricante.		

Preparado por:	Aprobado por:	Fecha: 13/04/18	
Lic. Francisca Soria DR/OC	Ing. Alcibiades Cantero		

1. **DISEÑO ILUSTRATIVO**

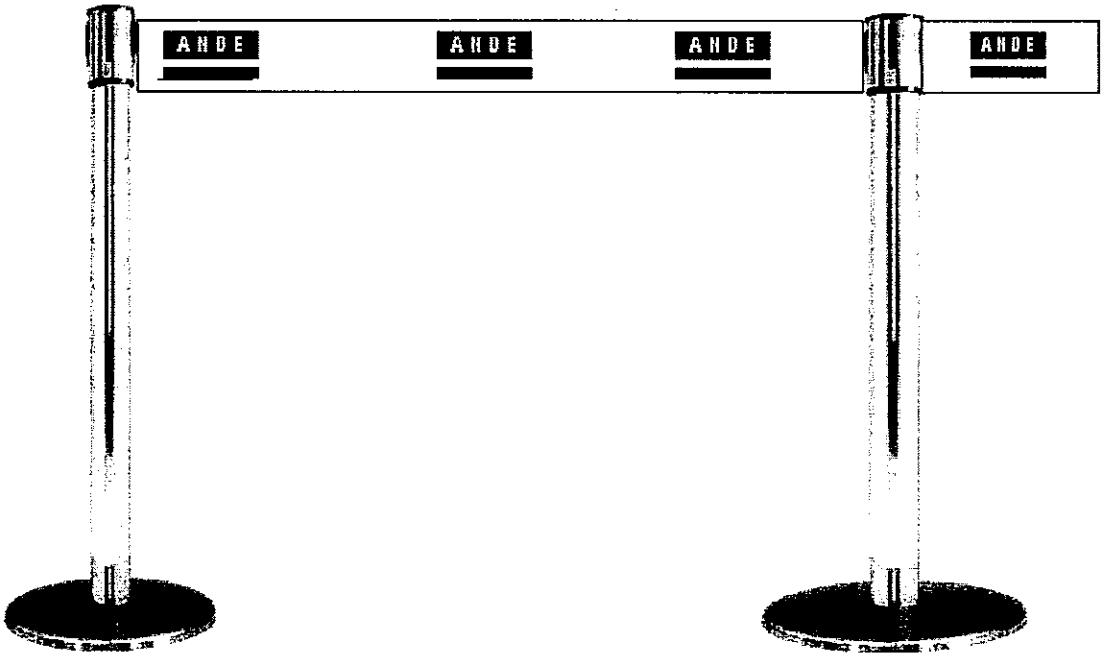

Preparado por: Lic. Francisca Soria DR/OC	Aprobado por: Ing. Alcibiades Cantero	Fecha: 13/04/18	

ESPECIFICACIONES TECNICAS

SILLA PARA CLIENTES DE LA SEDE CENTRAL

REFERENCIA: Amoblamiento del Salón de Atención al Cliente de la Sede Central de la ANDE

De las especificaciones técnicas obligatorias: El oferente deberá especificar concretamente en su propuesta, los muebles requeridos que atiendan obligatoriamente las siguientes especificaciones técnicas.

El oferente deberá también adjuntar catálogos, folletos y/o fotografías de productos ofertados.

La convocante solicitará al oferente la presentación de muestras durante el periodo de evaluación para la verificación del cumplimiento de todas las funcionalidades solicitadas en el presente pliego.

Especificaciones técnicas

1	***Estructura***
1.1	Base del asiento formada por tubos doblados e interconectados de un lado a otro por dos travesaños de sustentación del asiento fabricadas en chapa de acero.
1.2	La base del posabrazos debe estar integrada a las patas traseras en tubo curvado y soldada en la base del asiento.
1.3	La estructura debe contar con tratamientos químicos de fosfatización y pintura epoxi en polvo electrostática.
1.4	Todos los extremos de los tubos deben tener puntas plásticas para acabado.
1.5	Color: Negro
2	***Respaldo***
2.1	El respaldo debe ser fabricado en pieza entera, con ventilación, confeccionado en una pieza PP Polipropileno Copolímero, inyectado y moldeado anatómicamente con acabado texturizado.
2.2	Debe unirse a la estructura por medio de tornillos auto roscables para plástico
2.3	Color: Negro
3	***Asiento***
3.1	Silla con estructura de asiento en plástico reforzado, con formato anatómico.
3.2	Asiento con espuma inyectada de alta resistencia y revestimiento en facto dunas
3.3	Color: Negro
4	***Posabrazo***
4.1	Confeccionado en PP Polipropileno copolímero inyectado y fijado a la estructura a través de tornillos para plástico.
4.2	Color: Negro
5	***Patas***

5.1	4 (cuatro) patas
6	***Dimensiones***
6.1	Ancho: 600 ± 10%
6.2	Alto: 860 ± 10%
6.3	Profundidad: 560 ± 5%
6.4	Alto de asiento: 450 ± 5%
7	***Requerimientos a presentar con la Oferta***
7.1	Garantía escrita de buen funcionamiento de 3 años a partir de la Recepción provisoria.
7.2	Para el Fabricante de mueble, certificado de Conformidad del Sistema de Gestión de Calidad ISO 9001:2008 en su última versión u otra norma equivalente.
7.3	Certificado de Producto fabricado de conformidad a las normas ABNT NBR 13962 en su última versión u otra norma equivalente.
7.4	Autorización del fabricante o del distribuidor.

Imágenes referenciales

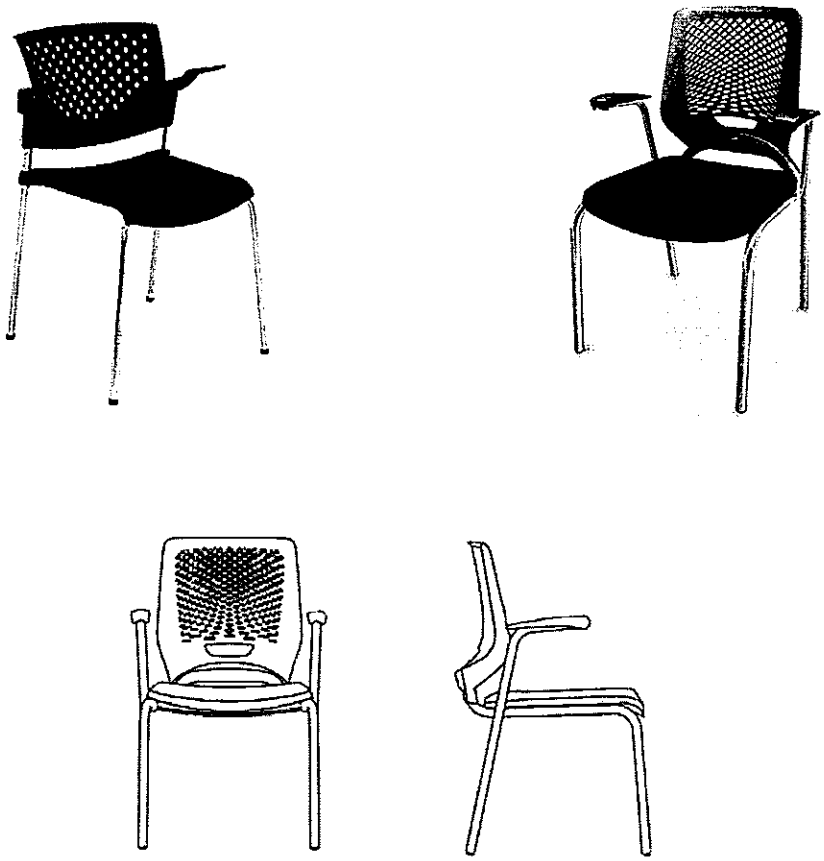

PLANILLA DE DATOS GARANTIZADOS

SILLAS PARA CLIENTES DE LA SEDE CENTRAL

1	***Estructura***	***CUMPLE (SI/NO)***
1.1	Base del asiento formada por tubos doblados e interconectados de un lado a otro por dos travesaños de sustentación del asiento fabricadas en chapa de acero.	
1.2	La base del posabrazos debe estar integrada a las patas traseras en tubo curvado y soldada en la base del asiento.	
1.3	La estructura debe contar con tratamientos químicos de fosfatización y pintura epoxi en polvo electrostática.	
1.4	Todos los extremos de los tubos deben tener puntas plásticas para acabado.	
1.5	Color: Negro	
2	***Respaldo***	***CUMPLE (SI/NO)***
2.1	El respaldo debe ser fabricado en pieza entera, con ventilación, confeccionado en una pieza PP Polipropileno Copolímero, inyectado y moldeado anatómicamente con acabado texturizado.	
2.2	Debe unirse a la estructura por medio de tornillos auto roscables para plástico	
2.3	Color: Negro	
3	***Asiento***	***CUMPLE (SI/NO)***
3.1	Silla con estructura de asiento en plástico reforzado, con formato anatómico.	
3.2	Asiento con espuma inyectada de alta resistencia y revestimiento en facto dunas	
3.3	Color: Negro	
4	***Posabrazo***	***CUMPLE (SI/NO)***
4.1	Confeccionado en PP Polipropileno copolímero inyectado y fijado a la estructura a través de tornillos para plástico.	
4.2	Color: Negro	
5	***Patas***	***CUMPLE (SI/NO)***
5.1	4 (cuatro) patas	
6	***Dimensiones***	***CUMPLE (SI/NO)***
6.1	Ancho: 600 ± 10%	
6.2	Alto: 860 ± 10%	
6.3	Profundidad: 560 ± 5%	
6.4	Alto de asiento: 450 ± 5%	
7	***Requerimientos a presentar con la Oferta***	***CUMPLE (SI/NO)***
7.1	Garantía escrita de buen funcionamiento de 3 años a partir de la Recepción provisoria	

7.2	Para el Fabricante de mueble, certificado de Conformidad del Sistema de Gestión de Calidad ISO 9001:2008 en su última versión u otra norma equivalente.	
7.3	Certificado de Producto fabricado de conformidad a las normas ABNT NBR 13962 en su última versión u otra norma equivalente.	
7.4	Autorización del fabricante o del distribuidor.	

ESPECIFICACIONES TECNICAS

SILLAS PARA TRES PERSONAS TIPO LONGARINAS PARA CLIENTES DE LA SEDE CENTRAL

REFERENCIA: Amoblamiento del Salón de Atención al Cliente de la Sede Central de la ANDE

De las especificaciones técnicas obligatorias El oferente deberá especificar concretamente en su propuesta, los muebles requeridos que atiendan obligatoriamente las siguientes especificaciones técnicas.

El oferente deberá también adjuntar catálogos, folletos y/o fotografías de productos ofertados.

La convocante solicitará al oferente la presentación de muestras durante el periodo de evaluación para la verificación del cumplimiento de todas las funcionalidades solicitadas en el presente pliego.

Especificaciones técnicas

1	***Estructura***
1.1	Base de asiento formada por tubos doblados e interconectados de un lado a otro por dos travesaños de sustentación del asiento fabricadas en tubo de acero rectangular
1.2	La estructura de sustentación del asiento / respaldo debe ser de tubos de acero, curvado y agujereado para acoplarse al asiento y respaldo uniéndose con la estructura donde serán fijados por tornillos.
1.3	Estructura enteramente de acero.
1.4	Los pies del larguero deben ser confeccionados en tubo de acero redondo y el travesaño es fabricado en tubo con soportes de los asientos en chapa de acero.
1.5	Los pies se unen al travesaño por medio de encaje cónico recibiendo una puntera plástica inyectada en polipropileno.
1.6	La estructura debe tener 2 pies.
1.7	La base del posabrazos debe estar fabricada en tubo curvado y soldado en la base del asiento.
1.8	Todos los tubos de acero utilizados en el montaje de la silla tipo tándem debe pasar por un proceso de baños decapantes y de fosfatización y posterior pintura con tinta epoxi en polvo electrostática, evitando oxidación y con un óptimo acabado superficial.
1.9	Todos los extremos del tubo deben recibir puntas plásticas para el acabado.
1.10	La base del posabrazos debe estar integrada a las patas traseras en tubo curvado y soldada en la base del asiento.
1.11	Color: Negro
2	***Respaldo***
2.1	El respaldo debe ser fabricado en pieza entera, con ventilación, confeccionado en PP

	Polipropileno copolímero, inyectado y moldeado anatómicamente con acabado texturizado.
2.2	Debe unirse a la estructura por medio de tornillos auto roscables para plástico
2.3	Color: 40 (cuarenta) sillas de color Darkolivegreen o Verde Oliva Oscuro, según las siguientes referencias: De: https://htmlcolorcodes.com/es/nombres-de-los-colores/ Darkolivegreen - #556B2F – RGB (85, 107, 47) De: http://www.webusable.com/coloursTable.htm Verde Oliva Oscuro - #556B2F 39 (cuarenta) sillas de color Maroon o Ladrillo Refractario x 4, según las siguientes referencias: De: https://htmlcolorcodes.com/es/nombres-de-los-colores/ Maroon - #800000 – RGB (128, 0, 0) De: http://www.webusable.com/coloursTable.htm Ladrillo Refractario x 4 - #8B1A1A
3	***Asiento***
3.1	Sillas individuales con estructura en plástico reforzado, con formato anatómico.
3.2	Asiento de espuma inyectada de alta resistencia y revestimiento sintético en facto dunas
3.3	Color: Grafito, según la siguiente referencia De: https://es.wikipedia.org/wiki/Anexo:Colores Grafito (RAL) - #010101 – RGB (28,28,28) – HSV (_%, 0%, 11%)
4	***Posabrazo***
4.1	Confeccionado en PP Polipropileno copolímero inyectado y fijado a la estructura a través de tornillos para plástico.
4.2	Color: 40 (cuarenta) sillas de color Darkolivegreen o Verde Oliva Oscuro, según las siguientes referencias: De: https://htmlcolorcodes.com/es/nombres-de-los-colores/ Darkolivegreen - #556B2F – RGB (85, 107, 47) De: http://www.webusable.com/coloursTable.htm Verde Oliva Oscuro - #556B2F 39 (cuarenta) sillas de color Maroon o Ladrillo Refractario x 4, según las siguientes referencias: De: https://htmlcolorcodes.com/es/nombres-de-los-colores/ Maroon - #800000 – RGB (128, 0, 0) De: http://www.webusable.com/coloursTable.htm Ladrillo Refractario x 4 - #8B1A1A
5	***Patas***
5.1	4 (cuatro) patas
5.2	Color: Negro
6	***Dimensiones***
6.1	Ancho mínimo de cada asiento individual: 450 mm
6.2	Ancho mínimo total de la longarina: 1700 mm
6.3	Alto: 860 ± 10%
6.4	Profundidad: 5350 ± 10%
6.5	Alto de asiento: 450 ± 10%

7	***Requerimientos a presentar con la Oferta***
7.1	Garantía escrita de buen funcionamiento de 3 años a partir de la Recepción Provisoria.
7.2	Para el Fabricante de mueble, certificado de Conformidad del Sistema de Gestión de Calidad ISO 9001:2008 en su última versión u otra norma equivalente.
7.3	Certificado de Producto fabricado de conformidad a las normas ABNT NBR 13962 en su última versión u otra norma equivalente.
7.4	Autorización del fabricante o distribuidor

Imágenes referenciales

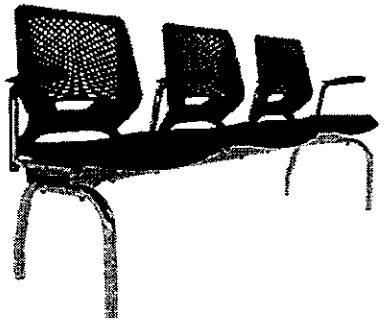

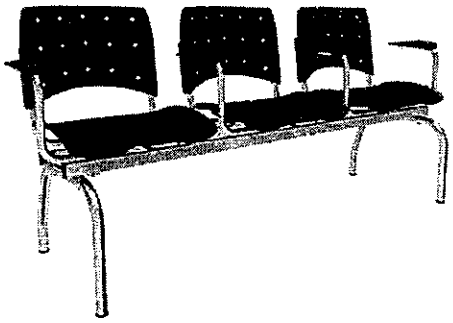

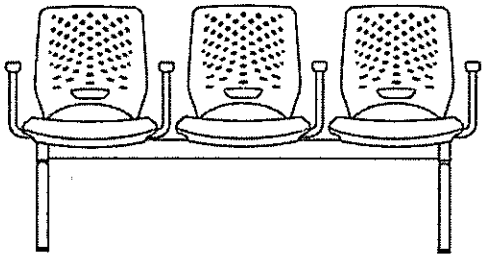

PLANILLA DE DATOS GARANTIZADOS

SILLAS PARA TRES PERSONAS TIPO LONGARINAS PARA CLIENTES DE LA SEDE CENTRAL

1	***Estructura***	***CUMPLE (SI/NO)***
1.1	Base de asiento formada por tubos doblados e interconectados de un lado a otro por dos travesaños de sustentación del asiento fabricadas en tubo de acero rectangular	
1.2	La estructura de sustentación del asiento / respaldo debe ser de tubos de acero, curvado y agujereado para acoplarse al asiento y respaldo uniéndose con la estructura donde serán fijados por tornillos.	
1.3	Estructura enteramente de acero.	
1.4	Los pies del larguero deben ser confeccionados en tubo de acero redondo y el travesaño es fabricado en tubo con soportes de los asientos en chapa de acero.	
1.5	Los pies se unen al travesaño por medio de encaje cónico recibiendo una puntera plástica inyectada en polipropileno.	
1.6	La estructura debe tener 2 pies.	
1.7	La base del posabrazos debe estar fabricada en tubo curvado y soldado en la base del asiento.	
1.8	Todos los tubos de acero utilizados en el montaje de la silla tipo tándem debe pasar por un proceso de baños decapantes y de fosfatización y posterior pintura con tinta epoxi en polvo electrostática, evitando oxidación y con un óptimo acabado superficial.	
1.9	Todos los extremos del tubo deben recibir puntas plásticas para el acabado.	
1.10	La base del posabrazos debe estar integrada a las patas traseras en tubo curvado y soldada en la base del asiento.	
1.11	Color: Negro	
2	***Respaldo***	***CUMPLE (SI/NO)***
2.1	El respaldo debe ser fabricado en pieza entera, con ventilación, confeccionado en PP Polipropileno copolímero, inyectado y moldeado anatómicamente con acabado texturizado.	
2.2	Debe unirse a la estructura por medio de tornillos auto roscables para plástico	
2.3	Color: 40 (cuarenta) sillas de color Darkolivegreen o Verde Oliva Oscuro, según las siguientes referencias: De: https://htmlcolorcodes.com/es/nombres-de-los-colores/ Darkolivegreen - #556B2F – RGB (85, 107, 47) De: http://www.webusable.com/coloursTable.htm Verde Oliva Oscuro - #556B2F 39 (cuarenta) sillas de color Maroon o Ladrillo Refractario x 4, según las siguientes referencias: De: https://htmlcolorcodes.com/es/nombres-de-los-colores/ Maroon - #800000 – RGB (128, 0, 0) De: http://www.webusable.com/coloursTable.htm	

	Ladrillo Refractario x 4 - #8B1A1A	
3	***Asiento***	***CUMPLE (SI/NO)***
3.1	Sillas individuales con estructura en plástico reforzado, con formato anatómico.	
3.2	Asiento de espuma inyectada de alta resistencia y revestimiento en facto dunas	
3.3	Color: Grafito, según la siguiente referencia De: https://es.wikipedia.org/wiki/Anexo:Colores Grafito (RAL) - #010101 – RGB (28,28,28) – HSV (_%, 0%, 11%)	
4	***Posabrazo***	***CUMPLE (SI/NO)***
4.1	Confeccionado en PP Polipropileno copolímero inyectado y fijado a la estructura a través de tornillos para plástico.	
4.2	Color: 40 (cuarenta) sillas de color Darkolivegreen o Verde Oliva Oscuro, según las siguientes referencias: De: https://htmlcolorcodes.com/es/nombres-de-los-colores/ Darkolivegreen - #556B2F – RGB (85, 107, 47) De: http://www.webusable.com/coloursTable.htm Verde Oliva Oscuro - #556B2F 39 (cuarenta) sillas de color Maroon o Ladrillo Refractario x 4, según las siguientes referencias: De: https://htmlcolorcodes.com/es/nombres-de-los-colores/ Maroon - #800000 – RGB (128, 0, 0) De: http://www.webusable.com/coloursTable.htm Ladrillo Refractario x 4 - #8B1A1A	
5	***Patas***	***CUMPLE (SI/NO)***
5.1	4 (cuatro) patas	
5.2	Color: Negro	
6	***Dimensiones***	***CUMPLE (SI/NO)***
6.1	Ancho mínimo de cada asiento individual: 450 mm	
6.2	Ancho mínimo total de la longarina: 1700 mm	
6.3	Alto: 860 ± 10%	
6.4	Profundidad: 5350 ± 10%	
6.5	Alto de asiento: 450 ± 10%	
7	***Requerimientos***	***CUMPLE (SI/NO)***
7.1	Garantía escrita de buen funcionamiento de 3 años a partir de la Recepción Provisoria.	
7.2	Para el Fabricante de mueble, certificado de Conformidad del Sistema de Gestión de Calidad ISO 9001:2008 en su última versión u otra norma equivalente.	
7.3	Certificado de Producto fabricado de conformidad a las normas ABNT NBR 13962 en su última versión u otra norma equivalente.	
7.4	Autorización del fabricante o distribuidor.	

ESPECIFICACIONES TECNICAS

SOFÁS PARA 3 PERSONAS

REFERENCIA: Amoblamiento del Salón de Atención al Cliente de la Sede Central

De las especificaciones técnicas obligatorias: El oferente deberá especificar concretamente en su propuesta, los muebles requeridos que atiendan obligatoriamente las siguientes especificaciones técnicas.

El oferente deberá también adjuntar catálogos, folletos y/o fotografías de productos ofertados.

La convocante solicitará al oferente la presentación de muestras durante el periodo de evaluación para la verificación del cumplimiento de todas las funcionalidades solicitadas en el presente pliego.

Especificaciones técnicas

1	***Estructura***
1.1	Estructura del sofá en madera de 1" y chapa de compensación de 10 mm en los laterales.
2	***Respaldo***
2.1	Espuma expandida de 40 ± 5 mm de espesor y densidad de 35 ± 5 kg/m^3.
2.2	Espuma expandida de 30 ± 5 mm de espesor y densidad M200 Soft
2.3	Revestimiento en cuero ecológico PU, color negro
3	***Asiento***
3.1	Espuma expandida de 70 ± 5 mm de espesor y densidad de 35 ± 5 kg/m^3.
3.2	Espuma expandida de 30 ± 5 mm de espesor y densidad M200 Soft
3.3	Revestimiento en cuero ecológico PU, color negro.
4	***Posabrazo***
4.1	Espuma expandida de 30 ± 5 mm de espesor y densidad de 35 ± 5 kg/m^3.
4.2	Espuma expandida de 7 ± 1 mm de espesor y densidad de 20 ± 3 kg/m^3.
4.3	Revestimiento en cuero ecológico PU, color negro.
5	***Patas***
5.1	Base barra plana de acero laminado SAE 1020.
5.2	Acabado en baño de cromo con base niquelada sobre acero pulido tratado químicamente.
5.3	Espesor de capa que atiende a requisitos de resistencia y durabilidad
6	***Diseño y Dimensiones***
6.1	Diseño moderno, minimalista y elegante (ver imágenes referenciales).
6.2	Ancho total del mueble, incluyendo posabrazos laterales: 1800 mm ± 10%
6.3	Altura mínima del sofá (desde el piso): 800 mm ± 10 %
6.4	Altura del asiento (desde el piso): 470 (tolerancia +5 %)

6.5	Profundidad mínima del asiento (desde el borde del mismo hasta el respaldo): 600 ± 10%
6.6	Ancho mínimo por persona: 500 mm
7	***Requerimientos***
7.1	Garantía escrita de buen funcionamiento de 3 años a partir de la Recepción provisoria.
7.2	Para el Fabricante de mueble, certificado de Conformidad del Sistema de Gestión de Calidad ISO 9001:2008 en su última versión u otra norma equivalente.
7.3	Certificado de Producto fabricado de conformidad a las normas ABNT NBR 13962 en su última versión u otra norma equivalente.
7.4	Autorización del fabricante.

Imágenes referenciales

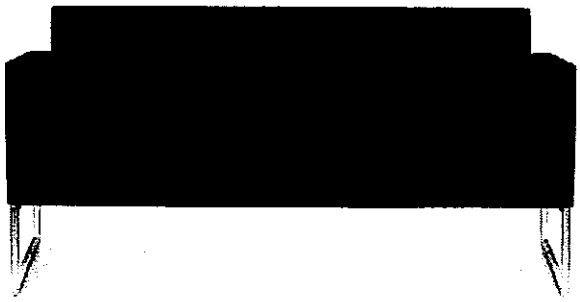

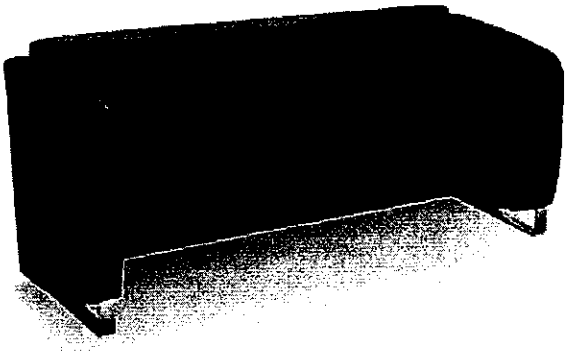

PLANILLA DE DATOS GARANTIZADOS

SOFÁS PARA 3 PERSONAS (CLIENTES)

1	***Estructura***	***CUMPLE (SI/NO)***
1.1	Estructura del sofá en madera de 1" y chapa de compensación de 10 mm en los laterales.	
2	***Respaldo***	***CUMPLE (SI/NO)***
2.1	Espuma expandida de 40 +/- 5 mm de espesor y densidad de 35+/-5 kg / m3.	
2.2	Espuma expandida de 30+/-5 mm de espesor y densidad M200 Soft	
2.3	Revestimiento en cuero ecológico PU color negro	
3	***Asiento***	***CUMPLE (SI/NO)***
3.1	Espuma expandida de 70+/-5 mm de espesor y densidad de 35+/-5 kg / m3.	
3.2	Espuma expandida de 30+/-5 mm de espesor y densidad M200 Soft	
3.3	Revestimiento en cuero ecológico PU color negro	
4	***Posabrazo***	***CUMPLE (SI/NO)***
4.1	Espuma expandida de 30+/-5 mm de espesor y densidad de 35+/-5 kg / m3.	
4.2	Espuma expandida de 7+/-1 mm de espesor y densidad de 20+/-3 kg / m3.	
4.3	Revestimiento en cuero ecológico PU color negro	
5	***Patas***	***CUMPLE (SI/NO)***
5.1	Base barra plana de acero laminado SAE 1020.	
5.2	Acabado en baño de cromo con base niquelada sobre acero pulido tratado químicamente.	
5.3	Espesor de capa que atiende a requisitos de resistencia y durabilidad	
6	***Dimensiones y diseño***	***CUMPLE (SI/NO)***
6.1	Diseño moderno, minimalista y elegante (ver imágenes referenciales).	
6.2	Ancho total del mueble, incluyendo posabrazos laterales: 1800 mm ± 10%	
6.3	Altura mínima del sofá (desde el piso): 800 mm ± 10 %	
6.4	Altura del asiento (desde el piso): 470 (tolerancia +5 %)	
6.5	Profundidad mínima del asiento (desde el borde del mismo hasta el respaldo): 600 ± 10%	
6.6	Ancho mínimo por persona: 500 mm	
7	***Requerimientos***	***CUMPLE (SI/NO)***
7.1	Garantía escrita de buen funcionamiento de 3 años a partir de la Recepción provisoria.	
7.2	Para el Fabricante de mueble, certificado de Conformidad del Sistema de Gestión de Calidad ISO 9001:2008 en su última versión u otra norma equivalente.	
7.3	Certificado de Producto fabricado de conformidad a las normas ABNT NBR 13962	

	en su última versión u otra norma equivalente.	
7.4	Autorización del fabricante.	

ESPECIFICACIONES TECNICAS

MESITA DE CENTRO

REFERENCIA:
Amoblamiento del Salón de Atención al Cliente de la Sede Central de la ANDE

De las Especificaciones Técnicas obligatorias: El oferente deberá especificar concretamente en su propuesta, los muebles requeridos que atiendan obligatoriamente las siguientes especificaciones técnicas.

El oferente deberá adjuntar catálogos, folletos, y/o fotografías de productos ofertados.

La convocante podrá solicitar al oferente la presentación de muestras durante el periodo de evaluación para la verificación del cumplimiento de todas las funcionalidades solicitadas en el presente pliego.

Especificaciones técnicas

1	***Material***
1.1	Fabricada en tablero de fibra de densidad media (MDF)
1.2	Espesor mínimo de MDF: 15 mm
1.3	Tapa superior en MDF engrosada de 30 mm y protegida con vidrio transparente de 4 mm de espesor o superior
2	***Dimensiones***
2.1	Largo x Ancho: 800 mm x 800 mm
2.2	Altura de la Mesita: 450 mm
3.	***Diseño***
3.1	Diseño moderno, minimalista, y fina terminación (con diseño similar al mostrado en la imagen de referencia), con espacio inferior para colocar revistas, folletos, etc.
4	***Color***
4.1	Cedro, o Cerezo, o nogal habano, o nogal oriental, o roble oscuro, o a definir de común acuerdo con el proveedor adjudicado.

Imagen referencial

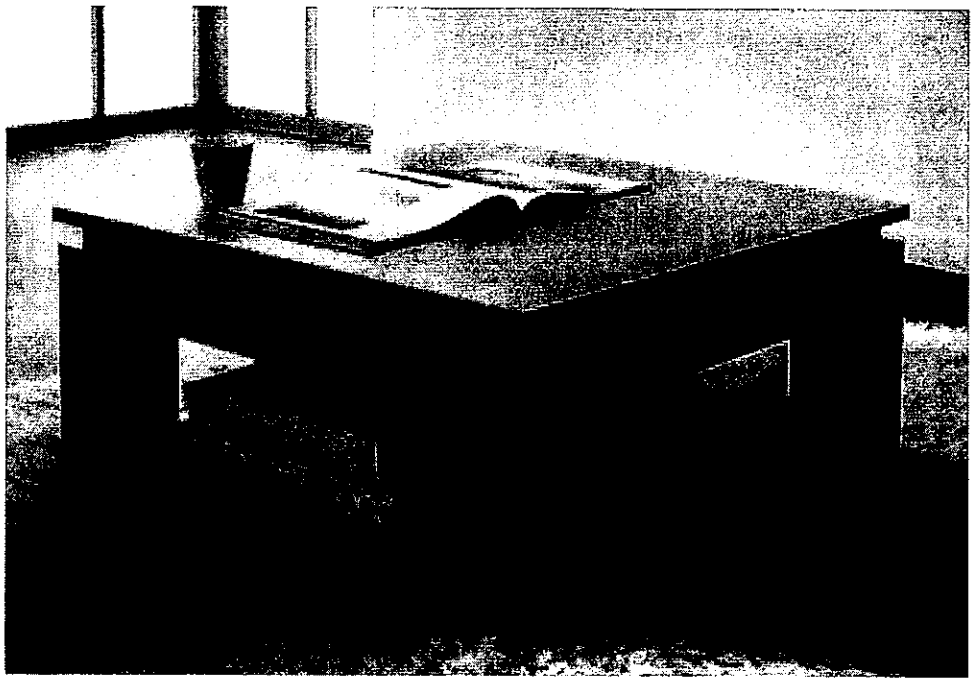

PLANILLA DE DATOS GARANTIZADOS

MESITA DE CENTRO

1	***Material***	***CUMPLE (SI/NO)***
1.1	Fabricada en tablero de fibra de densidad media (MDF)	
1.2	Espesor mínimo de MDF: 15 mm	
1.3	Tapa superior en MDF engrosada de 30 mm y protegida con vidrio transparente de 4 mm de espesor o superior	
2	***Dimensiones***	***CUMPLE (SI/NO)***
2.1	Largo x Ancho: 800 mm x 800 mm	
2.2	Altura de la Mesita: 450 mm	
3.	***Diseño***	***CUMPLE (SI/NO)***
3.1	Diseño moderno, minimalista, y fina terminación (con diseño similar al mostrado en la imagen de referencia), con espacio inferior para colocar revistas, folletos, etc.	
4	***Color***	***CUMPLE (SI/NO)***
4.1	Cedro, o Cerezo, o nogal habano, o nogal oriental, o roble oscuro, a definir de común acuerdo con el proveedor adjudicado.	

ESPECIFICACIONES TECNICAS

ARMARIO PARA ÁREA DE IMPRESIÓN DE FACTURAS

REFERENCIA: Amoblamiento del Salón de Atención al Cliente de la Sede Central de la ANDE

De las especificaciones técnicas obligatorias: El oferente deberá especificar concretamente en su propuesta, los muebles requeridos que atiendan obligatoriamente las siguientes especificaciones técnicas.

El oferente deberá también adjuntar catálogos, folletos y/o fotografías de productos ofertados.

La convocante podrá solicitar al oferente la presentación de muestras durante el periodo de evaluación para la verificación del cumplimiento de todas las funcionalidades solicitadas en el presente pliego.

Especificaciones técnicas

1	***Material***
1.1	Fabricada en MDF
4.4	Espesor: 15 mm
4.5	Tapa: Engrosada de 30 mm
2	***Puertas***
2.1	Dos puertas rebatibles o corredizas con cerradura y 2/3 llaves.
3	***Bandeja Interna***
3.1	Una bandeja interna con altura regulable a ¼, ½ y ¾ de la altura interior
4	***Dimensiones***
4.1	Ancho x Profundidad: 1000 mm x 600 mm
4.2	Altura del armario: 1100 mm
5	***Color***
5.1	Cedro, o Cerezo, o nogal habano, o nogal oriental, o roble oscuro, a definir de común acuerdo con el proveedor adjudicado.

Imágenes referenciales

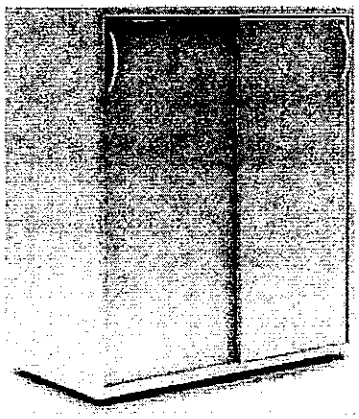

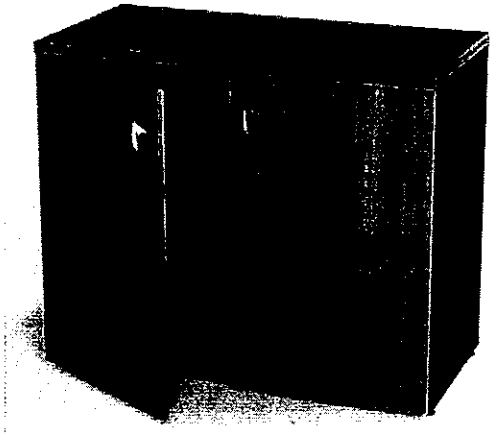

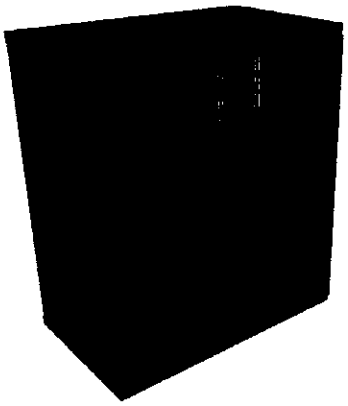

PLANILLA DE DATOS GARANTIZADOS

ARMARIO PARA ÁREA DE IMPRESIÓN DE FACTURAS

1	***Material***	***CUMPLE (SI/NO)***
1.1	Fabricada en MDF	
4.4	Espesor: 15 mm	
4.5	Tapa: Engrosada de 30 mm	
2	***Puertas***	***CUMPLE (SI/NO)***
2.1	Dos puertas de abrir o corredizas con cerradura y 2/3 llaves.	
3	***Bandeja Interna***	***CUMPLE (SI/NO)***
3.1	Una bandeja interna con altura regulable a ¼, ½ y ¾ de la altura interior	
4	***Dimensiones***	***CUMPLE (SI/NO)***
4.1	Ancho x Profundidad: 1000 mm x 600 mm	
4.2	Altura del armario: 1100 mm	
5	***Color***	***CUMPLE (SI/NO)***
5.1	Cedro, o Cerezo, o nogal habano, o nogal oriental, o roble oscuro, a definir de común acuerdo con el proveedor adjudicado.	

ESPECIFICACIONES TECNICAS

SILLA OPERATIVA PARA FUNCIONARIOS DE ATENCIÓN AL CLIENTE DE LA SEDE CENTRAL

REFERENCIA: Amoblamiento del Salón de Atención al Cliente de la Sede Central de la ANDE

De las especificaciones técnicas obligatorias: El oferente deberá especificar concretamente en su propuesta, los muebles requeridos que atiendan obligatoriamente las siguientes especificaciones técnicas.

El oferente deberá también adjuntar catálogos, folletos y/o fotografías de productos ofertados.

La convocante solicitará al oferente la presentación de muestras durante el periodo de evaluación para la verificación del cumplimiento de todas las funcionalidades solicitadas en el presente pliego.

Especificaciones técnicas

1	***Estructura***
1.1	La Silla Giratoria debe estar constituida de mecanismo back system multirregulable, base a gas y giratoria.
1.2	La estructura de sustentación del asiento y el respaldo debe estar fijada por tornillos al asiento y al respaldo.
1.3	El mecanismo debe ser hecho con chapa de acero, fosfatada y pintada con tinta epoxi en polvo electrostática.
1.3	El funcionamiento del mecanismo debe consistir en dos palancas, una acciona el pistón y la otra acciona y traba el respaldo. Debe tener regulación de altura del respaldo, a través del sistema de trinquete.
1.5	La base a gas debe tener utiliza un acabado externo que cubre su vástago y va hasta la base penta pie encajando perfectamente en ella.
1.6	Todos los extremos de los tubos deben tener puntas plásticas para acabado.
1.7	Color: Negro
2	***Respaldo***
2.1	El respaldo debe consistir en una estructura de polipropileno copolímero inyectado de forma anatómica, con esquinas redondeadas y espuma inyectada.
2.2	Revestimiento en cuero ecológico
2.3	Color: Negro
3	***Asiento***
3.1	El asiento consiste en una estructura de madera con esquinas redondeadas y espuma inyectada de forma ligeramente adaptada al cuerpo.

3.2	Revestimiento en cuero ecológico
3.3	Color: Negro
4	***Posabrazo***
4.1	Fijado al asiento debe poseer un apoya brazo en Polipropileno con regulación de altura de 70mm.
4.2	Color: Negro
5	***Patas***
5.1	Base penta pie, (araña con cinco patas) deber ser fabricada en chapa de acero, conformada en la punta del tubo para encaje del pino
5.2	Pintura con tinta epoxi en polvo electrostática, con un carenado inyectado y moldeado como acabado.
6	***Dimensiones***
6.1	Ancho: 560 ± 5%.
6.2	Alto: Variable entre 860 y 960 mm ± 5%
6.3	Profundidad: 590 mm ± 5%
6.4	Alto de asiento: Variable entre 460 y 560 mm ± 5%
7	***Requerimientos***
7.1	Garantía escrita de buen funcionamiento de 3 años a partir de la Recepción provisoria.
7.2	Para el Fabricante de mueble, certificado de Conformidad del Sistema de Gestión de Calidad ISO 9001:2008 en su última versión u otra norma equivalente.
7.3	Certificado de Producto fabricado de conformidad a las normas ABNT NBR 13962 en su última versión u otra norma equivalente.
7.4	Autorización del fabricante o distribuidor

Imágenes referenciales

PLANILLA DE DATOS GARANTIZADOS

SILLA OPERATIVAS PARA FUNCIONARIOS DE ATENCIÓN AL CLIENTE DE LA SEDE CENTRAL

1	***Estructura***	***CUMPLE (SI/NO)***
1.1	La Silla Giratoria debe estar constituida de mecanismo back system multirregulable, base giratoria a gas.	
1.2	La estructura de sustentación del asiento y el respaldo debe estar fijada por tornillos al asiento y al respaldo.	
1.3	El mecanismo debe ser hecho con chapa de acero, fosfatada y pintada con tinta epoxi en polvo electrostática.	
1.3	El funcionamiento del mecanismo debe consistir en dos palancas, una acciona el pistón y la otra acciona y traba el respaldo. Debe tener regulación de altura del respaldo, a través del sistema de trinquete.	
1.5	La base a gas debe tener utiliza un acabado externo que cubre su vástago y va hasta la base penta pie encajando perfectamente en ella.	
1.6	Todos los extremos de los tubos deben tener puntas plásticas para acabado.	
1.7	Color: Negro	
2	***Respaldo***	***CUMPLE (SI/NO)***
2.1	El respaldo debe consistir en una estructura de polipropileno copolímero inyectado de forma anatómica, con esquinas redondeadas y espuma inyectada.	
2.2	Revestimiento en cuero ecológico	
2.3	Color: Negro	
3	***Asiento***	***CUMPLE (SI/NO)***
3.1	El asiento consiste en una estructura de madera con esquinas redondeadas y espuma inyectada de forma ligeramente adaptada al cuerpo.	
3.2	Revestimiento en cuero ecológico	
3.3	Color: Negro	
4	***Posabrazo***	***CUMPLE (SI/NO)***
4.1	Fijado al asiento debe poseer un apoya brazo en Polipropileno con regulación de altura de 70mm.	
4.2	Color: Negro	
5	***Patas***	***CUMPLE (SI/NO)***
5.1	Base penta pie, (araña con cinco patas) deber ser fabricada en chapa de acero, conformada en la punta del tubo para encaje del pino	
5.2	Pintura con tinta epoxi en polvo electrostática, con un carenado inyectado y moldeado como acabado.	

6	***Dimensiones***	***CUMPLE (SI/NO)***
6.1	Ancho: 560 ± 5%.	
6.2	Alto: Variable entre 860 y 960 mm ± 5%	
6.3	Profundidad: 590 mm ± 5%	
6.4	Alto de asiento: Variable entre 460 y 560 mm ± 5%	
7	***Requerimientos***	***CUMPLE (SI/NO)***
7.1	Garantía escrita de buen funcionamiento de 3 años a partir de la Recepción provisoria.	
7.2	Para el Fabricante de mueble, certificado de Conformidad del Sistema de Gestión de Calidad ISO 9001:2008 en su última versión u otra norma equivalente.	
7.3	Certificado de Producto fabricado de conformidad a las normas ABNT NBR 13962 en su última versión u otra norma equivalente.	
7.4	Autorización del fabricante o distribuidor.	

ESPECIFICACIONES TECNICAS

SILLA OPERATIVA PARA CAJEROS DE LA SEDE CENTRAL

REFERENCIA: Amoblamiento del Salón de Atención al Cliente de la Sede Central de la ANDE

De las especificaciones técnicas obligatorias: El oferente deberá especificar concretamente en su propuesta, los muebles requeridos que atiendan obligatoriamente las siguientes especificaciones técnicas.

El oferente deberá también adjuntar catálogos, folletos y/o fotografías de productos ofertados.

La convocante solicitará al oferente la presentación de muestras durante el periodo de evaluación para la verificación del cumplimiento de todas las funcionalidades solicitadas en el presente pliego.

Cantidad: 21 (veinte y uno) para la Sede Central de la ANDE

Especificaciones técnicas

1	***Estructura***
1.1	La Silla Giratoria debe estar constituida por: Asiento y Respaldo, Plataforma, Columna a gas, marco de apoyo para los pies y base con zapatas
1.2	El conjunto de apoyo del asiento y el respaldo está constituido por una estructura en formato de "L" que se fija al mecanismo
1.3	El asiento se fija al mecanismo por tornillos hexagonales y el respaldo se fija al otro extremo del L a través de tornillos alojados en pieza para acoplamiento producido en polipropileno inyectado
1.4	El mecanismo a su vez se acopla al pistón que se encaja en la base de cinco piernas con los zapatos.
1.5	El mecanismo se fabrica en chapa de acero, fosfatada pintada con tinta epoxi polvo
1.6	El aro se fabrica en tubo, unido al cono central en tubo por tres chapas metálicas fabricadas en acero y se fija a la columna
1.7	Recibe baños de fosfatización y pintura epoxi en polvo además de un carenado inyectado en polipropileno con acabado texturizado.
1.8	Color: Negro
2	***Respaldo***
2.1	Respaldo revestido con cuero ecológico
2.2	El asiento tiene una estructura de madera con esquinas redondeadas y cuatro tuercas garra de rosca fijadas a la misma
2.3	El tapizado tiene espuma inyectada de alta densidad, moldeada anatómicamente.
2.4	El asiento está revestido en su base por una capa plástica inyectada en polipropileno con acabado

	texturizado.
2.5	Color: Negro
3	***Asiento***
3.1	Asiento revestido con cuero ecológico
3.2	El respaldo consiste en una estructura de polipropileno copolímero inyectado y moldeado anatómicamente y esquinas redondeadas
3.3	El revestido consiste en espuma inyectada de alta densidad moldeado anatómicamente y una capa de acabado en polipropileno inyectado con acabado texturizado.
3.4	Él es unido a la estructura por un tubo recubierto con una campana plástica.
3.5	Este es fijado por una junta en la parte posterior del respaldo y se fija a la plataforma por medio de un knob, permitiendo así la regulación de la distancia longitudinal del respaldo
3.6	Color: Negro
4	***Posabrazo***
4.1	Sin posabrazos
5	***Patas***
5.1	Base pentapié
5.2	Pintura descrita arriba y posee un carenado inyectado y moldeado como acabado.
5.3	Aro para pies
5.4	Color: Negro
6	***Dimensiones***
6.1	Ancho: 460 mm +/- 5%
6.2	Alto: Variable entre 1000 y 1100 mm +-/ 5%
6.3	Profundidad: 590 mm +/- 5%
6.4	Alto de asiento: Variable entre 670 y 770 mm +/- 5%.
7	***Requerimientos***
7.1	Garantía escrita de buen funcionamiento de 3 años a partir de la Recepción provisoria.
7.2	Para el Fabricante de mueble, certificado de Conformidad del Sistema de Gestión de Calidad ISO 9001:2008 en su última versión u otra norma equivalente.
7.3	Certificado de Producto fabricado de conformidad a las normas ABNT NBR 13962 en su última versión u otra norma equivalente.
7.4	Autorización del fabricante o distribuidor

Imágenes referenciales

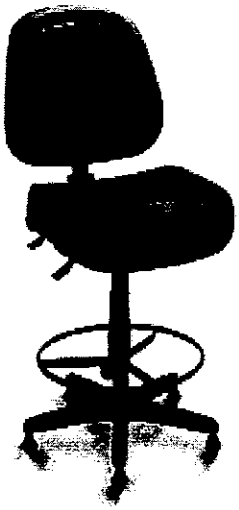

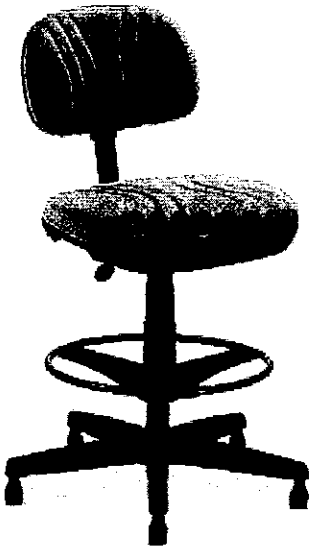

PLANILLA DE DATOS GARANTIZADOS

SILLA OPERATIVA PARA CAJEROS DE LA SEDE CENTRAL

1	*Estructura*	*CUMPLE (SI/NO)*
1.1	La Silla Giratoria debe estar constituida por: Asiento y Respaldo, Plataforma, Columna a gas, marco de apoyo para los pies y base con zapatas	
1.2	El conjunto de apoyo del asiento y el respaldo está constituido por una estructura en formato de "L" que se fija al mecanismo	
1.3	El asiento se fija al mecanismo por tornillos hexagonales y el respaldo se fija al otro extremo del L a través de tornillos alojados en pieza para acoplamiento producido en polipropileno inyectado	
1.4	El mecanismo a su vez se acopla al pistón que se encaja en la base de cinco piernas con los zapatos.	
1.5	El mecanismo se fabrica en chapa de acero, fosfatada pintada con tinta epoxi polvo	
1.6	El aro se fabrica en tubo, unido al cono central en tubo por tres chapas metálicas fabricadas en acero y se fija a la columna	
1.7	Recibe baños de fosfatización y pintura epoxi en polvo además de un carenado inyectado en polipropileno con acabado texturizado	
1.8	Color: Negro	
2	*Respaldo*	*CUMPLE (SI/NO)*
2.1	Respaldo revestido con cuero ecológico	
2.1	El asiento tiene una estructura de madera con esquinas redondeadas y cuatro tuercas garra de rosca fijadas a la misma	
2.2	El tapizado tiene espuma inyectada de alta densidad, moldeada anatómicamente.	
2.3	El asiento está revestido en su base por una capa plástica inyectada en polipropileno con acabado texturizado.	
2.4	Color: Negro	
3	*Asiento*	*CUMPLE (SI/NO)*
3.1	Asiento revestido con cuero ecológico	
3.2	El respaldo consiste en una estructura de polipropileno copolímero inyectado y moldeado anatómicamente y esquinas redondeadas	
3.3	El revestido consiste en espuma inyectada de alta densidad moldeado anatómicamente y una capa de acabado en polipropileno inyectado con acabado texturizado.	
3.4	Él es unido a la estructura por un tubo recubierto con una campana plástica.	
3.5	Este es fijado por una junta en la parte posterior del respaldo y se fija a la plataforma por medio de un knob, permitiendo así la regulación de la distancia longitudinal del respaldo	
3.6	Color: Negro	

4	***Posabrazo***	***CUMPLE (SI/NO)***
4.1	Sin posabrazos	
5	***Patas***	***CUMPLE (SI/NO)***
5.1	Base pentapié	
5.2	Pintura descrita arriba y posee un carenado inyectado y moldeado como acabado.	
5.3	Aro para pies	
5.4	Color: Negro	
6	***Dimensiones***	***CUMPLE (SI/NO)***
6.1	Ancho: 460 mm +/- 5%	
6.2	Alto: Variable entre 1000 y 1100 mm +-/ 5%	
6.3	Profundidad: 590 mm +/- 5%	
6.4	Alto de asiento: Variable entre 670 y 770 mm +/- 5%.	
7	***Requerimientos***	***CUMPLE (SI/NO)***
7.1	Garantía escrita de buen funcionamiento de 3 años a partir de la Recepción provisoria.	
7.2	Para el Fabricante de mueble, certificado de Conformidad del Sistema de Gestión de Calidad ISO 9001:2008 en su última versión u otra norma equivalente.	
7.3	Certificado de Producto fabricado de conformidad a las normas ABNT NBR 13962 en su última versión u otra norma equivalente.	
7.4	Autorización del fabricante o distribuidor	