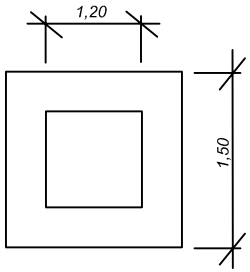

PLANTA PEDESTAL.

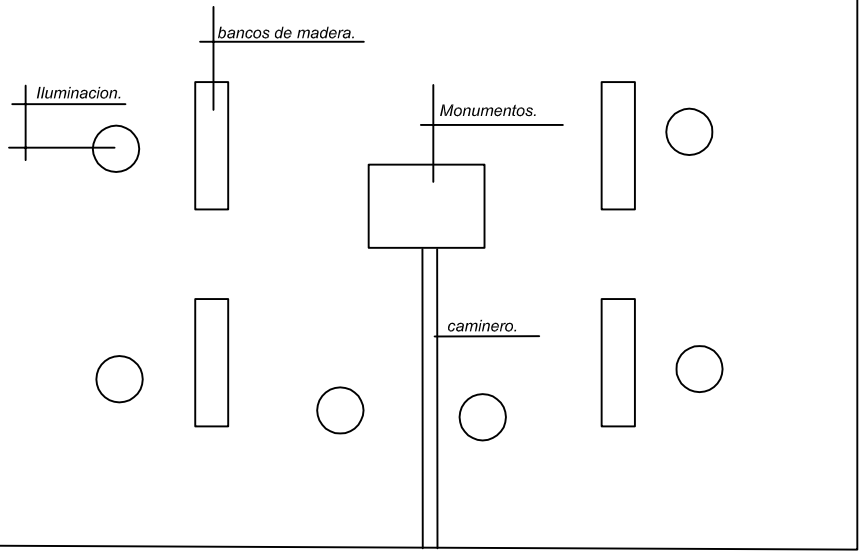

PLANTA DE UBICACION.

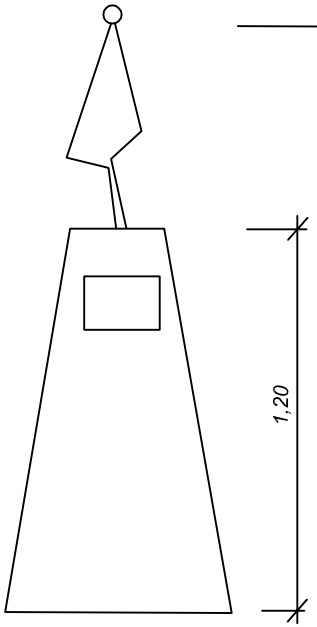

ALZADO.

MUNICIPALIDAD DE CARMELO PERALTA.		
OBRA: Rotonda Comunidad Indigena.		
UBICACION: Carmelo Peralta.		
PROPIETARIO: Municipalidad de Carmelo Peralta.		
PROFESIONAL: Ing. Carlos Ruben Ovejero S.	REG. PROF.	
PROPIETARIO	PROFESIONAL	1/1
		FECHA
		ENERO/2018